LentyP 3PTD L-SP 30-840 M35 ET 05

TOC: 9832140

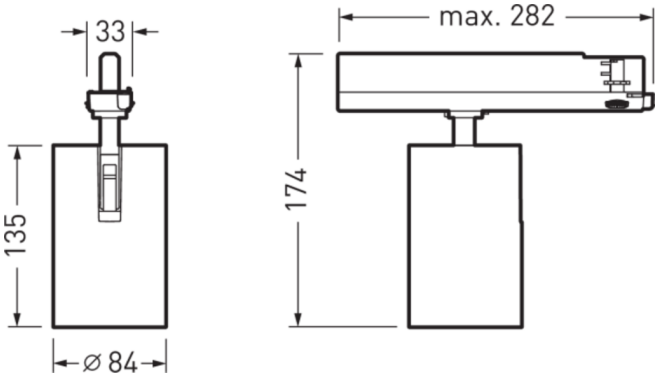

Produktmerkmale und Kenndaten

Leuchtentyp	Eleganter Stromschienenstrahler mit Linse zur punktgenauen Lichtlenkung.
Leuchtenoptik	Optik in ConVision® Technologie mit LED-Linsen und Abblendkuben.
Lichtverteilungskurve	Spot (SP)
FWHM	23 °
Light Engine	Normalprodukt
Farbtemperatur	4000 K
Bemessungslichtstrom	2725 lm
Anschlussleistung	19,00 W
Lichtausbeute	143 lm/W
Bemessungslebensdauer	L80 (25 °C) = 50.000 h
Farbwiedergabeindex	80
Farbtoleranz	2 SDCM
Photobiologische Klasse	Gruppe 1 - geringes Risiko
Leuchtenfarbe	RAL9005 Tiefschwarz
Leuchtenkörper	Leuchtenkörper aus Aluminium-Druckguss.
Elektrische Ausführung	Mit elektronischem Betriebsgerät, schaltbar.
Anschlussart	3-Ph-Track-Adapter (NO)
Bemessungsspannung	220 - 240 V
Bemessungsfrequenz	50/60 Hz
Klirrfaktor (THD) < %	15 %
Schutzart	IP20
Schutzart Raumseitig	IP20
Schutzart Lampenraum	IP20
Schutzklasse	II
Schlagfestigkeit IK	IK00
Umgebungstemperatur	25 °C
Max. Leuchten an B10	31
Max. Leuchten an B16	50
Max. Leuchten an C10	52
Max. Leuchten an C16	85
Länge-Netto	84 mm
Breite-Netto	84 mm
Höhe-Netto	135 mm
Außendurchmesser	84 mm
Gewicht	0,9 kg

Alle technischen Daten sowie Gewichts- und Maßangaben sind sorgfältig erstellt. Irrtum vorbehalten. Produktabbildungen sind beispielhaft und können vom Original abweichen. Änderungen, die dem Fortschritt dienen, behalten wir uns vor.

Lichtverteilungskurven

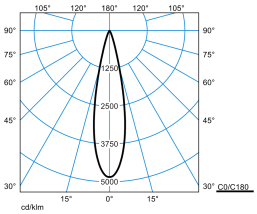

LentyP 3PTD L-SP 30-840 M35 ET 05

UGR I = 9,9
UGR q = 9,9
DIN 5040: A80
UTE: 0.85 A
DLOR: 100 %
ULOR: 0 %
CEN Flux Code: 99 100 100 100 85

Ausschreibungstext

Eleganter Stromschienenstrahler mit Linse zur punktgenauen Lichtlenkung. Um 200° schwenkbar und 355° drehbar. Befestigung an 3-Phasen-Stromschiene gemäß DIN EN 60570 mittels integriertem 3-Phasen-Stromschienenadapter. Zur Integration in Nordic-Global Stromschienen. Optik in ConVision® Technologie mit LED-Linsen und Abblendkuben. Ausstrahlcharakteristik Spot. Ausstrahlungswinkel 23°. Leuchtenlichtstrom und Lichtfarbe fest eingestellt. Bemessungslichtstrom 2725 lm, Bemessungsleistung 19 W, Lichtfarbe neutralweiß, ähnlichste Farbtemperatur (CCT) 4000 K, allgemeiner Farbwiedergabeindex (CRI) R_a > 80. Farborttoleranz (initial MacAdam) ≤ 2 SDCM. Mittlere Bemessungslebensdauer L80 (t_q 25 °C) = 50.000 h. Leuchtenkörper aus Aluminium-Druckguss. Oberfläche schwarz beschichtet (ähnlich RAL 9005). Leuchtenmaße (L x B x H): 84 mm x 84 mm x 135 mm. Schutzklasse (EN 61140): II, Schutzart (DIN EN 60529): IP20. Zulässige Umgebungstemperatur (ta): 25 °C Gewicht: 0,9 kg. Der Treiber ist im Stromschienenadapter integriert. Die Nennbetriebspannung der Leuchte beträgt 230 V, 50/60 Hz. Mit elektronischem Betriebsgerät, schaltbar. Das Produkt erfüllt die grundlegenden Anforderungen der anwendbaren EU-Richtlinien und des Produktsicherheitsgesetzes und trägt die CE-Kennzeichnung.

EPREL - Europäische Produktdatenbank für die Energieverbrauchskennzeichnung

Energieeffizienzklasse	Modellkennung
C	1288472

Alle technischen Daten sowie Gewichts- und Maßangaben sind sorgfältig erstellt. Irrtum vorbehalten. Produktabbildungen sind beispielhaft und können vom Original abweichen. Änderungen, die dem Fortschritt dienen, behalten wir uns vor.