Creavo M37 LW16-03 30-840 ETDD 01

TOC: 7625051

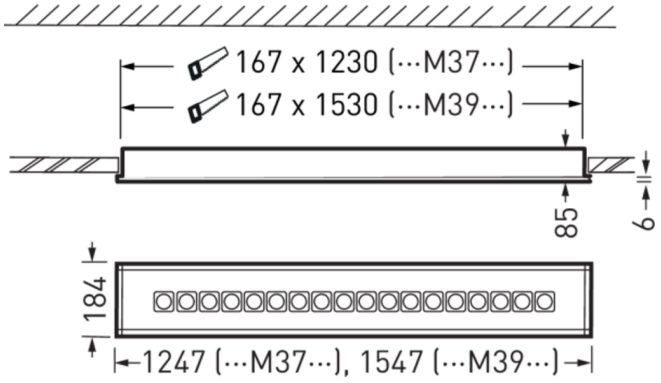

Produktmerkmale und Kenndaten

Anwendungsbereich	Büros|Flure|Foyers|Konferenzräume|Verkaufsräume|Wartezonen
Leuchtentyp	Rechteckige LED-Deckeneinbauleuchte mit Lichtelementen aus Linsensystemen und kubischen Ablendelementen und hoher Effizienz.
Leuchtmittel	Mit 18 Lichtelementen, rechteckig ausgeführt (1 x 18).
Montageart	Einlegen|Einbau
Leuchtenoptik	Das optische System mit einer präzise abgestimmten Kombination aus LED-Linsen und Abblendelementen bewirkt einen sehr hohen Sehkomfort bei sehr hoher lichttechnischer Performance.
Lichtverteilungskurve	Wide reduced glare UGR16 (W16)
FWHM	75,40 °
Light Engine	Normalprodukt
Farbtemperatur	4000 K
Bemessungslichtstrom	3000 lm
Anschlussleistung	19,00 W
Lichtausbeute	158 lm/W
Bemessungslebensdauer	L80 (25 °C) = 100.000 h L90 (25 °C) = 50.000 h
Farbwiedergabeindex	80
Farbtoleranz	3 SDCM
Photobiologische Klasse	Gruppe 1 - geringes Risiko
Leuchtenfarbe	RAL9016 Verkehrsweiß
Leuchtenkörper	Leuchtenkörper aus Stahlblech.
Elektrische Ausführung	Mit elektronischem Betriebsgerät, digital dimmbar (DALI).
DALI-2-Standard EN 62386	Ja
Anschlussart	Steckklemme
Touch-Dim-fähig	Ja
Anzahl Dali Adressen	1
Dimmbereich	1 - 100 %
Monitoring Ready	Ja
Bemessungsspannung	220 - 240 V
Bemessungsfrequenz	50/60 Hz
Klirrfaktor (THD) < %	14 %
Schutzart	IP20
Schutzart Raumseitig	IP40
Schutzklasse	I
Schlagfestigkeit IK	IK03
Glühdrahtbeständigkeit	650 °C
Umgebungstemperatur	25 °C
Max. Leuchten an B10	12
Max. Leuchten an B16	20
Max. Leuchten an C10	20
Max. Leuchten an C16	34
Länge-Netto	1.247 mm

Alle technischen Daten sowie Gewichts- und Maßangaben sind sorgfältig erstellt. Irrtum vorbehalten. Produktabbildungen sind beispielhaft und können vom Original abweichen. Änderungen, die dem Fortschritt dienen, behalten wir uns vor.

Breite-Netto	184 mm
Höhe-Netto	90 mm
Einbaulänge	1.230 mm
Einbaubreite	167 mm
Einbauhöhe	160 mm
Gewicht	6,5 kg

Lichtverteilungskurven

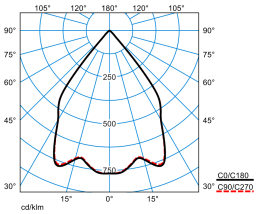

Creavo M37 LW16-03 30-840 ETDD 01

UGR I = 16,0
UGR q = 16,0
DIN 5040: A60
UTE: 1.00 A
DLOR: 100 %
ULOR: 0 %
CEN Flux Code: 95 100 100 100 100

Lieferbares Zubehör

	Material	Bezeichnung
	Wannenabzieher 3604PSH/... vp 2881100	Werkzeug zum Abziehen der Abdeckung vom Leuchtenkörper
	Creavo/Opendo ZBB 1144900	Schnellmontage-Schwenkbügel (4 Stück), verzinkt, zur Befestigung von Einbauleuchten (Creavo M17/ M19/M37/M39 oder Opendo M36/M37/M38/M39) in Decken mit verdeckten Tragschienen und gesägte Decken.
	Creavo/Opendo M36/37 Paneel M100 8498400	Zubehör für den Einbau von Leuchten in Paneeldecken (Modul 2x100 / Modul 1x200). Zur Verwendung in Kombination mit einer Leuchte der Baureihe: Creavo M37..., Opendo M36/M37... .

Ausschreibungstext

Rechteckige LED-Deckeneinbauleuchte mit Lichtelementen aus Linsensystemen und kubischen Ablendelementen und hoher Effizienz. Ausführung M37 (185 mm x 1250 mm). Für die Verwendung in Systemdecken mit sichtbaren Tragschienen sowie in Verbindung mit einem separat zu bestellenden Zubehör auch zum Einbau in Systemdecken mit verdeckten Tragschienen und gesägten Deckenöffnungen geeignet (Creavo/Opendo ZBB, 1144900) oder zum Einbau in Paneeldecken Modul 100 (Creavo/Opendo M36/37 Paneel M100, 8498400 bzw. Creavo/Opendo M38/39 Paneel M100, 8498500). Die Montage in gesägten Öffnungen mittels Montagezubehör erfordert eine Decken-Materialstärke von min. 18 mm. Weiterführende Hinweise zur Leuchtenmontage und deren Befestigung können der Montageanleitung entnommen werden. Das optische System mit einer präzise abgestimmten Kombination aus LED-Linsen und Abblendelementen bewirkt einen sehr hohen Sehkomfort bei sehr hoher lichttechnischer Performance. Mit symmetrisch begrenzt breit strahlender Lichtstärkeverteilung. Blendungsbewertung nach UGR-Einstufung (EN 12464-1) < 16. Bildschirmgerecht gemäß EN 12464-1 durch begrenzte Leuchtdichten L ≤ 1500 cd/m ^{2} für Ausstrahlungswinkel oberhalb 65° rundum. Leuchtenlichtstrom und Lichtfarbe fest eingestellt. Mit 18 Lichtelementen, rechteckig ausgeführt (1 x 18). Bemessungslichtstrom 3000 lm, Bemessungsleistung 19 W, maximale Leuchten-Lichtausbeute 158 lm/W. Lichtfarbe neutralweiß, ähnlichste Farbtemperatur (CCT) 4000 K, allgemeiner Farbwiedergabeindex (CRI) R_a > 80. Farborttoleranz (initial MacAdam) ≤ 3 SDCM. Mittlere Bemessungslebensdauer L80 (t_q 25 °C) = 100.000 h., Mittlere Bemessungslebensdauer L90 (t_q 25 °C) = 50.000 h. Die Lichtquelle ist entsprechend der Ökodesign-Anforderungen (VO (EU) 2019/2020) austauschbar. Flimmern: Pst LM ≤ 1,0 bei Volllast. Stroboskop-Effekt: SVM ≤ 0,4 bei Volllast. Leuchtenkörper aus Stahlblech. Oberfläche weiß beschichtet (ähnlich RAL 9016). Abblendkuben silbergrau, mit feiner Oberflächenstruktur (RAL 7001). Maße (L x B): 1247 mm x 184 mm, Leuchtenhöhe 90 mm. Die Abblendkuben können auf Anfrage in weiteren RAL-Farbtönen ausgeführt werden. Die Farbe der Abblendkuben hat keinen relevanten Einfluss auf die lichttechnischen Merkmale der Leuchte. Schutzklasse (EN 61140): I, Schutzart (DIN EN 60529): IP20, Stoßfestigkeitsgrad nach IEC 62262: IK03, Prüftemperatur Glühdrahttest gemäß IEC 60695-2-11: 650 °C. Zulässige Umgebungstemperatur (ta): 25 °C . Gewicht: 6,5 kg. Leuchten mit Linect® Leuchtenverbindungssystem ausgestattet. Mit elektronischem Betriebsgerät, digital dimmbar (DALI). Betriebsgerät gemäß DALI-2-Standard (EN 62386). Leuchte mittels Tastfunktion über DALI-Steuerklemmen schalt- und dimmbar (Touch DIM). Das Betriebsgerät ist entsprechend der Ökodesign-Anforderungen (VO (EU) 2019/2020) austauschbar. Betriebsgerät leerlauffest und vor Fehlanschluss, Kurzschluss, Überlastung und Übertemperatur geschützt. Output Ripple des Betriebsgerätes ≤ 4 % zur effektiven Ansteuerung des LED-Systems und flickerfreiem Licht. Die Leuchte ist Monitoring ready (MOR) und liefert Leuchtendaten zur Überwachung oder vorausschauenden Wartung. Sie ist damit kompatibel zu den TRILUX Monitoring Services. Das Produkt erfüllt die grundlegenden Anforderungen der anwendbaren EU-Richtlinien und des Produktsicherheitsgesetzes und trägt die CE-Kennzeichnung. Zusätzlich ist die Leuchte durch eine unabhängige Prüfstelle ENEC-zertifiziert. Die Leuchte ist Bestandteil eines Sortiments von Einbau-, Anbau- und Hängeleuchten, die im Erscheinungsbild aufeinander abgestimmt sind. Projektspezifische Ausführungen mit variierenden Leuchtenmerkmalen sind auf Anfrage möglich. Leuchte 10 Jahre, Ersatzteile (LED-Modul, Betriebsgerät, optisches System) 15 Jahre nach Rechnungsdatum unter Vorbehalt vertretbarer Änderungen, die dem Fortschritt dienen, verfügbar.

Zusatzinformation

Demontageanleitung (PDF) zum Produkt verfügbar unter: https://www.trilux.com/EcoDesign

EPREL - Europäische Produktdatenbank für die Energieverbrauchskennzeichnung

Energieeffizienzklasse	Modellkennung
D	85401300-00
D	SI-B8T083360EU

Alle technischen Daten sowie Gewichts- und Maßangaben sind sorgfältig erstellt. Irrtum vorbehalten. Produktabbildungen sind beispielhaft und können vom Original abweichen. Änderungen, die dem Fortschritt dienen, behalten wir uns vor.