Publisca P1W-RB6L/3200-730 4G1S ETDD

TOC: 6846551

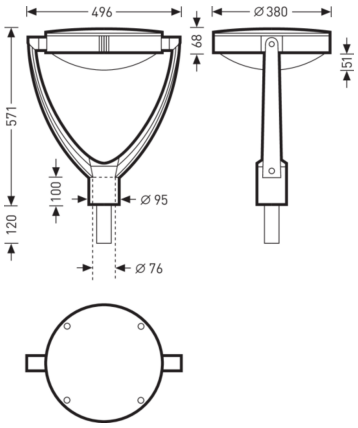



Produktmerkmale und Kenndaten

Anwendungsbereich	Sammelstraßen|Anliegerstraßen|Fußgängerzonen|Wege in Park- und Grünanlagen|Wohnanlagen|Treppenaufgänge|Zugänge|Parkplätze|Werkstätten	
Leuchtentyp	Dekorative Mastaufsatzleuchte mit gewölbter, hochschlagzäher PMMA-Abschlusswanne,	
Leuchtmittel	Mit 4 LED-Modulen. LED-Modul bestehend aus vier LEDs, inklusive optischem System.	
Montageart	Mastaufsatz	
Leuchtenoptik	Optisches System in Multi-Lens-Technologie (MLT) ausgeführt. Leuchtenoptik bestehend aus hocheffizienten, UV- und temperaturbeständigen Linsensystemen.	
Lichtverteilungskurve	rota.sym. breitstrahlend(RB6L)	
FWHM	139 °	
Light Engine	CLO-Anfangswert	CLO-Endwert
Farbtemperatur	3000 K	3000 K
Bemessungslichtstrom	3200 lm	3200 lm
Anschlussleistung	29,00 W	30,00 W
Lichtausbeute	110 lm/W	107 lm/W
Bemessungslebensdauer	LCLO (35 °C) = 100.000 h	
Farbwiedergabeindex	70	
Farbtoleranz	5 SDCM	
Photobiologische Klasse	Gruppe 2 - mittleres Risiko	
Leuchtenfarbe	DB703 Anthrazit	
Leuchtenkörper	Leuchtenkörper aus Aluminium-Druckguss.	
Elektrische Ausführung	Mit Betriebsgerät, digital dimmbar (DALI).	
DALI-2-Standard EN 62386	Ja	
Stoßspannungsfestigkeit (Differential Mode)	6 kV	
Stoßspannungsfestigkeit (Common Mode)	10 kV	
Anschlussart	Steckklemme	
Anzahl Dali Adressen	1	
Dimmbereich	20 - 100 %	
Monitoring Ready	Ja	
Bemessungsspannung	220 - 240 V	
Bemessungsfrequenz	50/60 Hz	
Klirrfaktor (THD) < %	10 %	
Schutzart	IP23	
Schutzart Lampenraum	IP66	
Schutzklasse	II	
Schlagfestigkeit IK	IK08	
Maximale Montagehöhe	5.000 mm	
Glühdrahtbeständigkeit	960 °C	
Umgebungstemperatur	35 °C	
Max. Leuchten an B10	17	
Max. Leuchten an B16	28	
Max. Leuchten an C10	29	

Alle technischen Daten sowie Gewichts- und Maßangaben sind sorgfältig erstellt. Irrtum vorbehalten. Produktabbildungen sind beispielhaft und können vom Original abweichen. Änderungen, die dem Fortschritt dienen, behalten wir uns vor.

Max. Leuchten an C16	48
Länge-Netto	496 mm
Breite-Netto	380 mm
Höhe-Netto	571 mm
Gewicht	8,7 kg

Light Engine Daten

Light Engine	Farbtemperatur	Bemessungslichtstrom	Anschlussleistung	Lichtausbeute
CLO-Anfangswert	3000 K	3200 lm	29,00 W	110 lm/W
CLO-Endwert	3000 K	3200 lm	30,00 W	107 lm/W

Lichtverteilungskurven

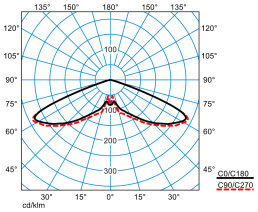

Publisca P1W-RB6L/3200-730 4G1S ETDD (CLO initial value)

DIN 5040: A20
UTE: 1.00 J
DLOR: 100 %
ULOR: 0 %
CEN Flux Code: 19 57 99 100 100 0 50 50 0

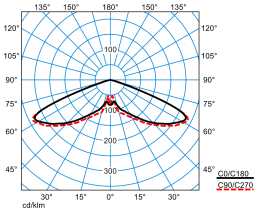

Publisca P1W-RB6L/3200-730 4G1S

DIN 5040: A20
UTE: 1.00 J
DLOR: 100 %
ULOR: 0 %
CEN Flux Code: 19 57 99 100 100 0 50 50 0

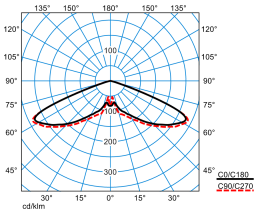

Publisca P1W-RB6L/3200-730 4G1S ETDD (CLO end value)

DIN 5040: A20
UTE: 1.00 J
DLOR: 100 %
ULOR: 0 %
CEN Flux Code: 19 57 99 100 100 0 50 50 0

Lieferbares Zubehör

Material	Bezeichnung
 **0970/60 Reduzierstück** 2223400	Reduzierstück aus Edelstahl. Mastzopf Ø 60 mm.
 **MLT ZAH p4** 6818500	Rückseitige Abschirmung für MLT IQ Linsensysteme.
 **MLT ZAS G4 p4** 7851000	Seitliche Abschirmung für MLT IQ Linsensysteme. Zubehör zum nachträglichem Einbau in technische und dekorative Außenleuchten mit Linsenoptiken ABxL, AMxL, SB3L, RBxL.
 **Publisca ZP1D D580 26** 6738300	Aufsatzdach für Außenleuchte.

Alle technischen Daten sowie Gewichts- und Maßangaben sind sorgfältig erstellt. Irrtum vorbehalten. Produktabbildungen sind beispielhaft und können vom Original abweichen. Änderungen, die dem Fortschritt dienen, behalten wir uns vor.



Publisca ZP1D D680 26
6738400

Aufsatzdach für Außenleuchte,

Ausschreibungstext

Dekorative Mastaufsatzleuchte mit gewölbter, hochschlagzäher PMMA-Abschlusswanne, Mastaufsatz parabolförmig. Mit intelligentem Label zum schnellen Aufrufen von Leuchten-Informationen mittels QR-Code. Diese Leuchte ist DarkSky-zertifiziert. Mastaufsatzleuchte für Mastzopf Ø 76 mm, Die Mastbefestigung erfolgt mit zwei Befestigungsschrauben nach EN 60598-2-3 aus Edelstahl. Mittels separat zu bestellender Reduzierstücke auch zur Montage an Masten mit Zopf Ø 60 mm geeignet. Passender Mast auf Anfrage. Lichtpunkthöhe max. 5000 mm. Maximale Montagehöhe: 5000 mm. Optisches System in Multi-Lens-Technologie (MLT) ausgeführt. Leuchtenoptik bestehend aus hocheffizienten, UV- und temperaturbeständigen Linsensystemen. Mit rotationssymmetrisch breit strahlender Lichtstärkeverteilung. Optimiert für eine horizontale Ausrichtung des Leuchtenkörpers. Zur flexiblen Anpassung an kundenspezifische Beleuchtungsaufgaben stehen weitere Abstrahlcharakteristiken zur Verfügung. Der nachträgliche Einbau einer rückseitigen / seitlichen Abschirmung ist als separat zu bestellendes Zubehör möglich. Leuchtenlichtstrom und Lichtfarbe fest eingestellt, mit Lichtstromkonstanthaltung am Ende der Lebensdauer (CLO). Mit 4 LED-Modulen. LED-Modul bestehend aus vier LEDs, inklusive optischem System. Bemessungslichtstrom 3200 lm, Bemessungsleistung 29 W, maximale Leuchten-Lichtausbeute 110 lm/W. Lichtfarbe warmweiß, ähnlichste Farbtemperatur (CCT) 3000 K, allgemeiner Farbwiedergabeindex (CRI) R_a > 70. Farborttoleranz (initial MacAdam) ≤ 5 SDCM. Weitere LED-Lichtfarben auf Anfrage verfügbar. Mittlere Bemessungslebensdauer LCLO (t_q 35 °C) = 100.000 h. Die Lichtquelle ist entsprechend der Ökodesign-Anforderungen (VO (EU) 2019/2020) austauschbar. Flimmern: Pst LM ≤ 1,0 bei Volllast. Leuchtenkörper aus Aluminium-Druckguss. Oberfläche anthrazit beschichtet (ähnlich DB 703). Seewetter geeignete Beschichtung auf Anfrage. Neigungswinkel einstellbar Einstellung in 10°-Schritten zwischen 0° und 90° arretierbar. Mit gewölbter Abschlusswanne aus hochschlagzähem PMMA. Mast auf Anfrage erhältlich. Schutzklasse (EN 61140): II, Schutzart (DIN EN 60529): IP23, Schutzart Lampenraum: IP66. Stoßfestigkeitsgrad nach IEC 62262: IK08. Zulässige Umgebungstemperatur (ta): 35 °C Windangriffsfläche F_w = 0,080 m^2. Gewicht: 8,7 kg. Geräteträger mit allen elektrischen Komponenten und LED-Modulen als oberer Leuchtenabschluss montiert. Nach Lösen von vier Befestigungsschrauben aus V2A abnehmbar. Mit Betriebsgerät, digital dimmbar (DALI). Betriebsgerät gemäß DALI-2-Standard (EN 62386). Das Betriebsgerät ist entsprechend der Ökodesign-Anforderungen (VO (EU) 2019/2020) austauschbar. Stoßspannungsfestigkeit Differential Mode / Common Mode: 6 kV / 10 kV. Das Produkt erfüllt die grundlegenden Anforderungen der anwendbaren EU-Richtlinien und des Produktsicherheitsgesetzes und trägt die CE-Kennzeichnung. Zusätzlich ist die Leuchte durch eine unabhängige Prüfstelle ENEC-zertifiziert. Leuchte 10 Jahre, Ersatzteile (LED-Modul, Betriebsgerät, optisches System) 15 Jahre nach Rechnungsdatum unter Vorbehalt vertretbarer Änderungen, die dem Fortschritt dienen, verfügbar.

Zusatzinformation

Hinweis zur Planung:
Die Leuchte erfüllt die Anforderungen der EN 60598 und ist ausgelegt für Einwirkungen durch Wind nach EN 1991(Eurocode) mit einer Basiswindgeschwindigkeit von bis zu 30m/s (entspricht Windzone 4 in Deutschland) in der Geländekategorie 1. Berücksichtigt sind dabei eine Schneelast (bis zu 1kN/m^2) und Vereisung (bis zu 2 cm) bei einer Lichtpunkthöhe gemäß Montageanleitung. Nicht berücksichtigt sind exponierte Standorte (z.B. Brücken, Montage auf Gebäuden oder direkt neben Bahngleisen). Anpralllasten sind nicht berücksichtigt.
Demontageanleitung (PDF) zum Produkt verfügbar unter: https://www.trilux.com/EcoDesign

EPREL - Europäische Produktdatenbank für die Energieverbrauchskennzeichnung

Dieses Produkt enthält (eine) Lichtquelle(n) der Energieeffizienzklasse(n):

Energieeffizienzklasse	Modellkennung
C	86004976-00
C	SL-B7V0200L3EU

Alle technischen Daten sowie Gewichts- und Maßangaben sind sorgfältig erstellt. Irrtum vorbehalten. Produktabbildungen sind beispielhaft und können vom Original abweichen. Änderungen, die dem Fortschritt dienen, behalten wir uns vor.