E03KX 078 03

TOC: 8486000

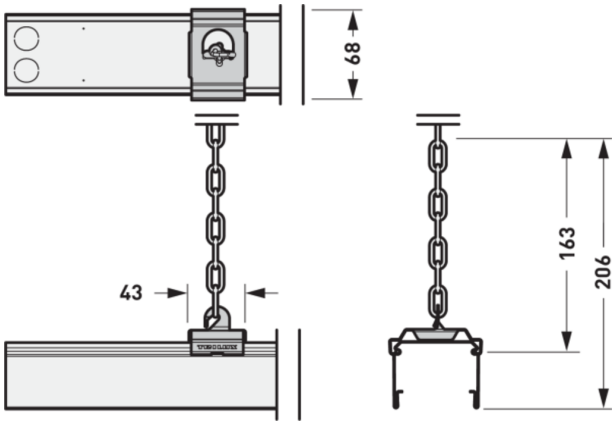

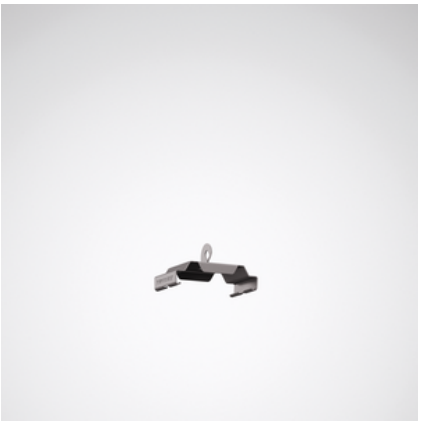

Produktmerkmale und Kenndaten

Leuchtenfarbe	RAL9006 Weißaluminium
Länge-Netto	120 mm
Breite-Netto	120 mm
Höhe-Netto	50 mm
Gewicht	0,1 kg

Ausschreibungstext

Aufhängeklammer für Kettenmontage. Aus Edelstahl, rostfrei. In Kombination mit Tragprofilen E-Line Pro 078... anzuwenden. Oberfläche beschichtet, Farbe silbergrau (ähnlich RAL 9006).

Alle technischen Daten sowie Gewichts- und Maßangaben sind sorgfältig erstellt. Irrtum vorbehalten. Produktabbildungen sind beispielhaft und können vom Original abweichen. Änderungen, die dem Fortschritt dienen, behalten wir uns vor.