YVTW 3P L-OVL 50-840 C35 ETBLE 05

TOC: 9809663

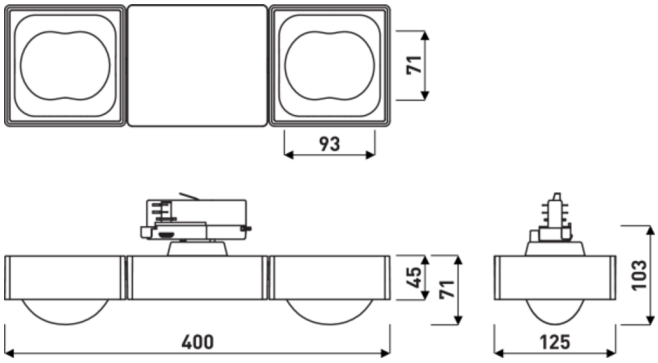

Produktmerkmale und Kenndaten

Leuchtentyp	Stromschienenstrahler mit Freiformlinse und zwei Strahlerköpfen zur doppelt asymmetrischen Ausleuchtung.
Leuchtenoptik	Optisches System mit Linse.
Lichtverteilungskurve	Oval (OVL)
Light Engine	Normalprodukt
Farbtemperatur	4000 K
Bemessungslichtstrom	5135 lm
Anschlussleistung	70,00 W
Lichtausbeute	73 lm/W
Bemessungslebensdauer	L80 (25 °C) = 50.000 h
Farbwiedergabeindex	80
Farbtoleranz	2 SDCM
Photobiologische Klasse	Gruppe 1 - geringes Risiko
Leuchtenfarbe	RAL9005 Tiefschwarz
Leuchtenkörper	Leuchtenkörper aus Aluminium-Druckguss.
Elektrische Ausführung	Mit Bluetooth Low Energy Betriebsgerät (BLE).
Anschlussart	3-Ph-Adapter (NO)
Dimmbereich	1 - 100 %
Bemessungsspannung	220 - 240 V
Bemessungsfrequenz	50/60 Hz
Klirrfaktor (THD) < %	14 %
Schutzart	IP20
Schutzart Raumseitig	IP20
Schutzart Lampenraum	IP20
Schutzklasse	I
Schlagfestigkeit IK	IK00
Umgebungstemperatur	25 °C
Max. Leuchten an B10	19
Max. Leuchten an B16	30
Max. Leuchten an C10	19
Max. Leuchten an C16	30
Länge-Netto	400 mm
Breite-Netto	125 mm
Höhe-Netto	138 mm
Gewicht	2,4 kg

Alle technischen Daten sowie Gewichts- und Maßangaben sind sorgfältig erstellt. Irrtum vorbehalten. Produktabbildungen sind beispielhaft und können vom Original abweichen. Änderungen, die dem Fortschritt dienen, behalten wir uns vor.

Lichtverteilungskurven

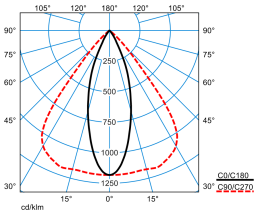

YVTW 3P L-OVL 50-840 M35 ETBLE 05 (LEO1)

UGR I = 30,6
UGR q = 19,9
DIN 5040: A70
UTE: 0.95 A
DLOR: 95 %
ULOR: 0 %
CEN Flux Code: 92 99 100 100 95

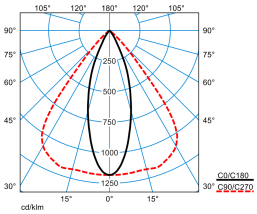

YVTW 3P L-OVL 50-840 M35 ETBLE 05 (LEO2)

UGR I = 30,6
UGR q = 19,9
DIN 5040: A70
UTE: 0.95 A
DLOR: 95 %
ULOR: 0 %
CEN Flux Code: 92 99 100 100 95

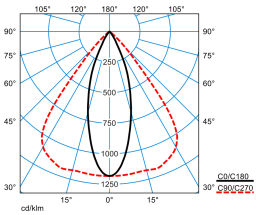

YVTW 3P L-OVL 50-840 M35 ETBLE 05

UGR I = 30,6
UGR q = 19,9
DIN 5040: A70
UTE: 0.95 A
DLOR: 95 %
ULOR: 0 %
CEN Flux Code: 92 99 100 100 95

Ausschreibungstext

Stromschienenstrahler mit Freiformlinse und zwei Strahlerköpfen zur doppelt asymmetrischen Ausleuchtung. Um 314° drehbar und 30° zu jeder Seite schwenkbar. Mit CASAMBI-Modul zur Integration in ein leitungslos zu steuerndes Mesh-Netzwerk aus bis zu 250 Teilnehmer. Die Inbetriebnahme des Systems erfolgt mit der Casambi App (iOS und Android). Funkreichweite des Funkmoduls bei idealen Bedingungen: 12,0 m. Die Funkreichweite kann je nach Einflussfaktoren der Umgebung (z. B. Wände, Decken, Böden, Maschinen, Stahlträger, stromführende Leitungen) variieren. Durch ein zusätzliches Funkmodul, das als Repeater eingesetzt wird, kann die Funkreichweite erhöht werden. Befestigung an 3-Phasen-Stromschiene gemäß DIN EN 60570 mittels integriertem 3-Phasen-Stromschienenadapter. Zur Integration in Nordic-Global Stromschienen. Optisches System mit Linse. Ausstrahlcharakteristik Oval. Leuchtenlichtstrom und Lichtfarbe fest eingestellt. Bemessungslichtstrom 5135 lm, Bemessungsleistung 70 W, Lichtfarbe neutralweiß, ähnlichste Farbtemperatur (CCT) 4000 K, allgemeiner Farbwiedergabeindex (CRI) R_a > 80. Mittlere Bemessungslebensdauer L80 (t_q 25 °C) = 50.000 h. Flimmern: Pst LM ≤ 1,0 bei Volllast. Stroboskop-Effekt: SVM ≤ 0,4 bei Volllast. Leuchtenkörper aus Aluminium-Druckguss. Oberfläche schwarz beschichtet (ähnlich RAL 9005). Leuchtenmaße (L x B x H): 400 mm x 125 mm x 138 mm. Schutzklasse (EN 61140): I, Schutzart (DIN EN 60529): IP20. Zulässige Umgebungstemperatur (ta): 25 °C Gewicht: 2,4 kg. Der Treiber ist im Technikgehäuse integriert. Die Nennbetriebspannung der Leuchte beträgt 230 V, 50/60 Hz. Mit Bluetooth Low Energy Betriebsgerät (BLE). Das Produkt erfüllt die grundlegenden Anforderungen der anwendbaren EU-Richtlinien und des Produktsicherheitsgesetzes und trägt die CE-Kennzeichnung.

Alle technischen Daten sowie Gewichts- und Maßangaben sind sorgfältig erstellt. Irrtum vorbehalten. Produktabbildungen sind beispielhaft und können vom Original abweichen. Änderungen, die dem Fortschritt dienen, behalten wir uns vor.