078 L150 7LV 01

TOC: 8449800

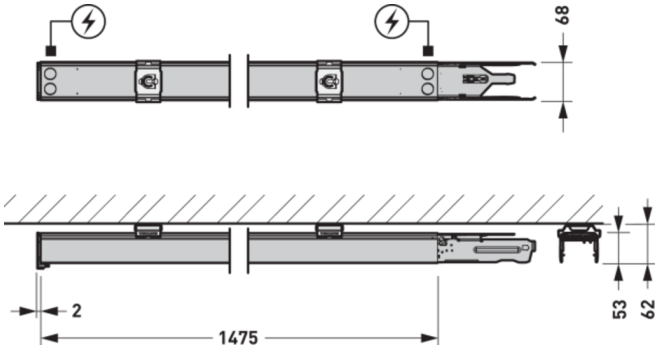

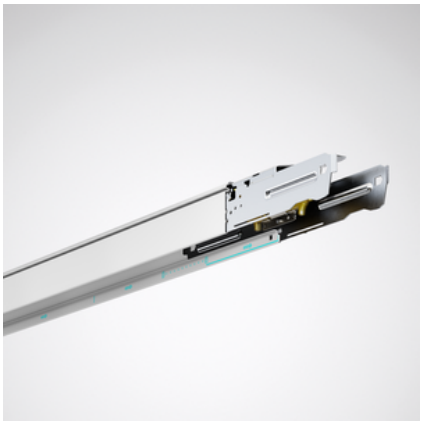

Produktmerkmale und Kenndaten

Leuchtenfarbe	RAL9016 Verkehrsweiß
Polzahl	7LV
Schutzart	IP20
Schutzart in Kombination	IP50
Schutzklasse	I
Länge-Netto	1.475 mm
Breite-Netto	68,30 mm
Höhe-Netto	53,50 mm
Gewicht	2,5 kg

Lieferbares Zubehör

	Material	Bezeichnung
	078 Ks 01 8497700	Kopfstück zum Abschluss einer E-Line PRO Lichtbandanwendung IP20. Aus Kunststoff, Farbe weiß.
	078 BL L37 01 8479700	Blindabdeckung für E-Line Pro Lichtbandsystem. Aus PVC. Farbe weiß (ähnlich RAL 9016). Länge 368,5 mm.
	078 BL L75 01 8480000	Blindabdeckung für E-Line Pro Lichtbandsystem. Aus PVC. Farbe weiß (ähnlich RAL 9016). Länge 737 mm.
	078 BL L112 01 8480300	Blindabdeckung für E-Line Pro Lichtbandsystem. Aus PVC. Farbe weiß (ähnlich RAL 9016). Länge 1106 mm.
	078 BL L150 01 8480600	Blindabdeckung für E-Line Pro Lichtbandsystem. Aus PVC. Farbe weiß (ähnlich RAL 9016). Länge 1475 mm.
	078 BL L187 01 8480900	Blindabdeckung für E-Line Pro Lichtbandsystem. Aus PVC. Farbe weiß (ähnlich RAL 9016). Länge 1843 mm.
	078 BL L225 01 8481200	Blindabdeckung für E-Line Pro Lichtbandsystem. Aus PVC. Farbe weiß (ähnlich RAL 9016). Länge 2213 mm.
	078IP50 SB 8912700	Dichtungssteg für Lichtbandanwendungen mit Schutzart IP50 rundum.. Aus Kunststoff, Farbe schwarz.
	078IP50 SC 01 8912800	Schnittstellenabdeckung für Lichtbandanwendungen mit Schutzart IP50 rundum.

Alle technischen Daten sowie Gewichts- und Maßangaben sind sorgfältig erstellt. Irrtum vorbehalten. Produktabbildungen sind beispielhaft und können vom Original abweichen. Änderungen, die dem Fortschritt dienen, behalten wir uns vor.

078IP50 BL-M 5-pol L37 01 8337400	Blindabdeckung für E-Line Pro Lichtbandsystem. Aus Stahlblech. Farbe weiß (ähnlich RAL 9016). Länge 368 mm.
078IP50 BL-M 5-pol L75 01 8337500	Blindabdeckung für E-Line Pro Lichtbandsystem. Aus Stahlblech. Farbe weiß (ähnlich RAL 9016). Länge 737 mm.
078IP50 BL-M 5-pol L112 01 8337600	Blindabdeckung für E-Line Pro Lichtbandsystem. Aus Stahlblech. Farbe weiß (ähnlich RAL 9016). Länge 1106 mm.
078IP50 BL-M 5-pol L150 01 8337700	Blindabdeckung für E-Line Pro Lichtbandsystem. Aus Stahlblech. Farbe weiß (ähnlich RAL 9016). Länge 1474 mm.
078IP50 BL-M 5-pol L187 01 8337800	Blindabdeckung für E-Line Pro Lichtbandsystem. Aus Stahlblech. Farbe weiß (ähnlich RAL 9016). Länge 1843 mm.
078IP50 BL-M 5-pol L225 01 8337900	Blindabdeckung für E-Line Pro Lichtbandsystem. Aus Stahlblech. Farbe weiß (ähnlich RAL 9016). Länge 2211 mm.
D01X 078 8424000	Befestigungsklammer zur direkten Deckenanbaumontage. Farbe grau .
D01X 078 m Caddy-Clip 8424100	Befestigungsklammer mit Caddy-Clip zur schnellen Montage an geeignetem Profilstahl ohne bohren. Farbe grau .
D01X 078 m Caddy-Clip 01 8424200	Befestigungsklammer mit Caddy-Clip zur schnellen Montage an geeignetem Profilstahl ohne bohren. Farbe weiß (ähnlich RAL 9016).
A01SX/1500 078 8424300	Seilabhängung mit Befestigungsklammer. 1500 mm.
A01SX/3000 078 8424400	Seilabhängung mit Befestigungsklammer. 3000 mm.
A01SX/5000 078 8424500	Seilabhängung mit Befestigungsklammer. 5000 mm.
A01DSX/1500 078 8424600	Dekor-Seilabhängung mit Abhängeklammer. 1500 mm.
A01DSX/3000 078 8424700	Dekor-Seilabhängung mit Abhängeklammer. 3000 mm.
A01DSX/5000 078 8424800	Dekor-Seilabhängung mit Abhängeklammer. 5000 mm.
A01DSXOE/1500 078 8424900	Dekor-Seilabhängung mit Abhängeklammer aus Edelstahl, verzinktem Stahlseil (Ø 1,5 mm) und Öse. 1500 mm.
A01DSXOE/3000 078 8425000	Dekor-Seilabhängung mit Abhängeklammer aus Edelstahl, verzinktem Stahlseil (Ø 1,5 mm) und Öse. 3000 mm.
A01DSXOE/5000 078 8425100	Dekor-Seilabhängung mit Abhängeklammer aus Edelstahl, verzinktem Stahlseil (Ø 1,5 mm) und Öse. 5000 mm.
E03SX 078 8425200	Aufhängeklammer für Montage an Stahlseil.
E03KX 078 8425300	Aufhängeklammer für Kettenmontage.

Alle technischen Daten sowie Gewichts- und Maßangaben sind sorgfältig erstellt. Irrtum vorbehalten. Produktabbildungen sind beispielhaft und können vom Original abweichen. Änderungen, die dem Fortschritt dienen, behalten wir uns vor.

E03SKX 078 8425400	Aufhängeklammer für Kettenmontage. Höhenverstellbare, flexible Ausführung.
A01SKX/1500 078 8425500	Kettenabhängung bestehend aus Knotenkette, glanzverzinkt, 1500 mm lang, mit Spannschloß und Aufhängeklammer E03KX.
A01KX/1500 078 8425600	Kettenabhängung bestehend aus Knotenkette, glanzverzinkt, 1500 mm lang, mit Spannschloß und Aufhängeklammer E03KX. 1500 mm.
078IP50 BL L37 01 8481500	Blindabdeckung für E-Line Pro Lichtbandsystem. Aus PVC. Farbe weiß (ähnlich RAL 9016). Länge 337 mm.
078IP50 BL L75 01 8481600	Blindabdeckung für E-Line Pro Lichtbandsystem. Aus PVC. Farbe weiß (ähnlich RAL 9016). Länge 705,5 mm.
078IP50 BL L112 01 8481700	Blindabdeckung für E-Line Pro Lichtbandsystem. Aus PVC. Farbe weiß (ähnlich RAL 9016). Länge 1074,5 mm.
078IP50 BL L150 01 8481800	Blindabdeckung für E-Line Pro Lichtbandsystem. Aus PVC. Farbe weiß (ähnlich RAL 9016). Länge 1442,5 mm.
078IP50 BL L187 01 8481900	Blindabdeckung für E-Line Pro Lichtbandsystem. Aus PVC. Farbe weiß (ähnlich RAL 9016). Länge 1811,5 mm.
078IP50 BL L225 01 8482000	Blindabdeckung für E-Line Pro Lichtbandsystem. Aus PVC. Farbe weiß (ähnlich RAL 9016). Länge 2180 mm.
D01X 078 01 8483300	Befestigungsklammer zur direkten Deckenanbaumontage. Farbe weiß (ähnlich RAL 9016).
A01SX/1500 078 01 8483400	Seilabhängung mit Befestigungsklammer. 1500 mm. Farbe weiß (ähnlich RAL 9016).
A01SX/3000 078 01 8483500	Seilabhängung mit Befestigungsklammer. 3000 mm. Farbe weiß (ähnlich RAL 9016).
A01SX/5000 078 01 8483600	Seilabhängung mit Befestigungsklammer. 5000 mm. Farbe weiß (ähnlich RAL 9016).
A01DSX/1500 078 01 8483700	Dekor-Seilabhängung mit Abhängeklammer. 1500 mm. Farbe weiß (ähnlich RAL 9016).
A01DSX/3000 078 01 8483800	Dekor-Seilabhängung mit Abhängeklammer. 3000 mm. Farbe weiß (ähnlich RAL 9016).
A01DSX/5000 078 01 8483900	Dekor-Seilabhängung mit Abhängeklammer. 5000 mm. Farbe weiß (ähnlich RAL 9016).
A01DSXOE/1500 078 01 8484000	Dekor-Seilabhängung mit Abhängeklammer aus Edelstahl, verzinktem Stahlseil (Ø 1,5 mm) und Öse. 1500 mm. Farbe weiß (ähnlich RAL 9016).
A01DSXOE/3000 078 01 8484100	Dekor-Seilabhängung mit Abhängeklammer aus Edelstahl, verzinktem Stahlseil (Ø 1,5 mm) und Öse. 3000 mm. Farbe weiß (ähnlich RAL 9016).
A01DSXOE/5000 078 01 8484200	Dekor-Seilabhängung mit Abhängeklammer aus Edelstahl, verzinktem Stahlseil (Ø 1,5 mm) und Öse. 5000 mm. Farbe weiß (ähnlich RAL 9016).
E03SX 078 01 8484300	Aufhängeklammer für Montage an Stahlseil. Farbe weiß (ähnlich RAL 9016).

Alle technischen Daten sowie Gewichts- und Maßangaben sind sorgfältig erstellt. Irrtum vorbehalten. Produktabbildungen sind beispielhaft und können vom Original abweichen. Änderungen, die dem Fortschritt dienen, behalten wir uns vor.

E03KX 078 01 8484400	Aufhängeklammer für Kettenmontage. Farbe weiß (ähnlich RAL 9016).
E03SKX 078 01 8484500	Aufhängeklammer für Kettenmontage. Höhenverstellbare, flexible Ausführung. Farbe weiß (ähnlich RAL 9016).
A01SKX/1500 078 01 8484600	Kettenabhängung bestehend aus Knotenkette, glanzverzinkt, 1500 mm lang, mit Spannschloß und Aufhängeklammer E03KX. Farbe weiß (ähnlich RAL 9016).
A01KX/1500 078 01 8484700	Kettenabhängung bestehend aus Knotenkette, glanzverzinkt, 1500 mm lang, mit Spannschloß und Aufhängeklammer E03KX. 1500 mm. Farbe weiß (ähnlich RAL 9016).
078 L-Connector 01 8544400	Verbinder für L-förmige Lichtbandanwendungen. Die Einspeiseelemente (078 VF... für flexible Leitungen oder 078 VS... für starre Leitungen) sind als separat zu bestellendes Zubehör erhältlich. Farbe weiß (ähnlich RAL 9016). Maße (L x B): 590 mm x 61 mm.
078 T-Connector 01 8544700	Verbinder für T-förmige Lichtbandanwendungen. Die Einspeiseelemente (078 VF... für flexible Leitungen oder 078 VS... für starre Leitungen) sind als separat zu bestellendes Zubehör erhältlich. Farbe weiß (ähnlich RAL 9016). Maße (L x B): 590 mm x 61 mm.
078 X-Connector 01 8545000	Verbinder für X-förmige Lichtbandanwendungen. Die Einspeiseelemente (078 VF... für flexible Leitungen oder 078 VS... für starre Leitungen) sind als separat zu bestellendes Zubehör erhältlich. Farbe weiß (ähnlich RAL 9016). Maße (L x B): 590 mm x 61 mm.
078 Ks ind 01 9411900	Formschlüssiges Kopfstück zum Abschluss einer E-Line Pro Lichtbandanwendung mit Indirektmodul oder Kabelkanal IP20. Aus Kunststoff, Farbe weiß (ähnlich RAL 9016).
078 LHI 8916300	Leitungshalter für die Leitungsführung in Tragprofilen bei Durchgangsverdrahtung.
078 VD 8916400	Verschlussdrücker zur komfortablen Öffnung und Montage. Aus Kunststoff.
E01 Deckenbefestigungsplatte 078 9243100	Deckenbefestigungsplatte aus verzinktem Stahlblech.
E04 Kette glzvz (20m) 078 9243200	Knotenkette glanzverzinkt (20 m).
E05N Spannschloss m Karabiner 078 9243300	Spannschloss für Höhenausgleich in Kettengliedlänge sowie ein Ketten-Schnellverschluss.
E06 Stahlseil (20m) u Sekundenkleber 078 9243400	20 m Stahlseil Ø 1,5 mm, verzinkt. Mit Schnellkleber zur Sicherung der Seilenden gegen Spleißen beim Ablängen.
078 SW L150 01 9243700	Seitenwände für die Anwendung von Kabelführungen in Kombination mit Tragprofilen 078... und Multifunktionsbrücke 078 BM... E-Line Pro. Aus PVC, Farbe weiß (ähnlich RAL 9016). Länge 1475 mm.
078 SW-Alu L150 01 9244800	Seitenwände für die Anwendung von Indirektmodulen und Kabelführungen in Kombination mit Tragprofilen 078... und Multifunktionsbrücke 078 BM... E-Line Pro. Aus Aluminium, pulverbeschichtet. Farbe weiß (ähnlich RAL 9016). Länge 1475 mm.
078 VS-7 vp 8497300	Einspeiseelement für starre Anschlussleitungen. 7-polige Ausführung, Leitungsquerschnitte 2,5 mm ^{2} .
078 VF-7 vp 8497500	Einspeiseelement für flexible Anschlussleitungen. 7-polige Ausführung, Leitungsquerschnitte 2,5 mm ^{2} .
A01DSXD/1500 078 9652400	Seilabhängung mit Abhängeklammer aus Edelstahl, verzinktem Stahlseil (Ø 1,5 mm), Karabiner und Ösenabhängung. Für Abhängelängen bis 1500 mm.
A01DSXD/1500 078 01 9652500	Seilabhängung mit Abhängeklammer aus Edelstahl, verzinktem Stahlseil (Ø 1,5 mm), Karabiner und Ösenabhängung. Für Abhängelängen bis 1500 mm. Oberfläche der Aufhängeklammer beschichtet, Farbe weiß (ähnlich RAL 9016).

Alle technischen Daten sowie Gewichts- und Maßangaben sind sorgfältig erstellt. Irrtum vorbehalten. Produktabbildungen sind beispielhaft und können vom Original abweichen. Änderungen, die dem Fortschritt dienen, behalten wir uns vor.

A01DSXD/3000 078 9652800	Seilabhängung mit Abhängeklammer aus Edelstahl, verzinktem Stahlseil (Ø 1,5 mm), Karabiner und Ösenabhängung. Für Abhängelängen bis 3000 mm.
A01DSXD/3000 078 01 9652900	Seilabhängung mit Abhängeklammer aus Edelstahl, verzinktem Stahlseil (Ø 1,5 mm), Karabiner und Ösenabhängung. Für Abhängelängen bis 3000 mm. Oberfläche der Aufhängeklammer beschichtet, Farbe weiß (ähnlich RAL 9016).
A01DSXD/5000 078 9653200	Seilabhängung mit Abhängeklammer aus Edelstahl, verzinktem Stahlseil (Ø 1,5 mm), Karabiner und Ösenabhängung. Für Abhängelängen bis 5000 mm.
A01DSXD/5000 078 01 9653300	Seilabhängung mit Abhängeklammer aus Edelstahl, verzinktem Stahlseil (Ø 1,5 mm), Karabiner und Ösenabhängung. Für Abhängelängen bis 5000 mm. Oberfläche der Aufhängeklammer beschichtet, Farbe weiß (ähnlich RAL 9016).
A01DSXK/1500 078 9653600	Seilabhängung mit Befestigungsklammer aus Edelstahl, verzinktem Stahlseil (Ø 1,5 mm), Seilöse und 2 Karabinern. Für Abhängelängen bis 1500 mm.
A01DSXK/1500 078 01 9653700	Seilabhängung mit Befestigungsklammer aus Edelstahl, verzinktem Stahlseil (Ø 1,5 mm), Seilöse und 2 Karabinern. Für Abhängelängen bis 1500 mm. Oberfläche der Aufhängeklammer beschichtet, Farbe weiß (ähnlich RAL 9016).
A01DSXK/3000 078 9654000	Seilabhängung mit Befestigungsklammer aus Edelstahl, verzinktem Stahlseil (Ø 1,5 mm), Seilöse und 2 Karabinern. Für Abhängelängen bis 3000 mm.
A01DSXK/3000 078 01 9654100	Seilabhängung mit Befestigungsklammer aus Edelstahl, verzinktem Stahlseil (Ø 1,5 mm), Seilöse und 2 Karabinern. Für Abhängelängen bis 3000 mm. Oberfläche der Aufhängeklammer beschichtet, Farbe weiß (ähnlich RAL 9016).
A01DSXK/5000 078 9654400	Seilabhängung mit Befestigungsklammer aus Edelstahl, verzinktem Stahlseil (Ø 1,5 mm), Seilöse und 2 Karabinern. Für Abhängelängen bis 5000 mm.
A01DSXK/5000 078 01 9654500	Seilabhängung mit Befestigungsklammer aus Edelstahl, verzinktem Stahlseil (Ø 1,5 mm), Seilöse und 2 Karabinern. Für Abhängelängen bis 5000 mm. Oberfläche der Aufhängeklammer beschichtet, Farbe weiß (ähnlich RAL 9016).
A01DSXT/1500 078 9654800	Seilabhängung mit Befestigungsklammer aus Edelstahl, verzinktem Stahlseil (Ø 1,5 mm), Karabiner und Trapezhakenaufhängung. Für Abhängelängen bis 1500 mm.
A01DSXT/1500 078 01 9654900	Seilabhängung mit Befestigungsklammer aus Edelstahl, verzinktem Stahlseil (Ø 1,5 mm), Karabiner und Trapezhakenaufhängung. Für Abhängelängen bis 1500 mm. Oberfläche der Aufhängeklammer beschichtet, Farbe weiß (ähnlich RAL 9016).
A01DSXT/3000 078 9655200	Seilabhängung mit Befestigungsklammer aus Edelstahl, verzinktem Stahlseil (Ø 1,5 mm), Karabiner und Trapezhakenaufhängung. Für Abhängelängen bis 3000 mm.
A01DSXT/3000 078 01 9655300	Seilabhängung mit Befestigungsklammer aus Edelstahl, verzinktem Stahlseil (Ø 1,5 mm), Karabiner und Trapezhakenaufhängung. Für Abhängelängen bis 3000 mm. Oberfläche der Aufhängeklammer beschichtet, Farbe weiß (ähnlich RAL 9016).
A01DSXT/5000 078 9655600	Seilabhängung mit Befestigungsklammer aus Edelstahl, verzinktem Stahlseil (Ø 1,5 mm), Karabiner und Trapezhakenaufhängung. Für Abhängelängen bis 5000 mm.
A01DSXT/5000 078 01 9655700	Seilabhängung mit Befestigungsklammer aus Edelstahl, verzinktem Stahlseil (Ø 1,5 mm), Karabiner und Trapezhakenaufhängung. Für Abhängelängen bis 5000 mm. Oberfläche der Aufhängeklammer beschichtet, Farbe weiß (ähnlich RAL 9016).
078IP50 BL-M L37 01 9923800	Blindabdeckung für E-Line Pro Lichtbandsystem. Aus Stahlblech. Farbe weiß (ähnlich RAL 9016). Länge 368 mm.
078IP50 BL-M L75 01 9923900	Blindabdeckung für E-Line Pro Lichtbandsystem. Aus Stahlblech. Farbe weiß (ähnlich RAL 9016). Länge 737 mm.
078IP50 BL-M L112 01 9924000	Blindabdeckung für E-Line Pro Lichtbandsystem. Aus Stahlblech. Farbe weiß (ähnlich RAL 9016). Länge 1106 mm.
078IP50 BL-M L150 01 9924100	Blindabdeckung für E-Line Pro Lichtbandsystem. Aus Stahlblech. Farbe weiß (ähnlich RAL 9016). Länge 1474 mm.

Alle technischen Daten sowie Gewichts- und Maßangaben sind sorgfältig erstellt. Irrtum vorbehalten. Produktabbildungen sind beispielhaft und können vom Original abweichen. Änderungen, die dem Fortschritt dienen, behalten wir uns vor.

	078IP50 BL-M L187 01 9924200	Blindabdeckung für E-Line Pro Lichtbandsystem. Aus Stahlblech. Farbe weiß (ähnlich RAL 9016). Länge 1843 mm.
	078IP50 BL-M L225 01 9924300	Blindabdeckung für E-Line Pro Lichtbandsystem. Aus Stahlblech. Farbe weiß (ähnlich RAL 9016). Länge 2211 mm.
	078IP50 Ks 01 8498000	
	078 BM 03 9412000	Multifunktionsbrücke zur Befestigung von Seitenwänden und Leitungsführung an der Oberseite von Tragprofilen 078... E-Line Pro. In Kombination mit Seitenwänden 078 SW... oder 078 SW-Alu... anzuwenden. Verpackungseinheit bestehend aus 1 Stück.

Ausschreibungstext

Tragprofil für 78... E-Line Pro Lichtband-Anwendungen mit Lichtband-Kupplung. Das konstruktive Konzept erfüllt die hohen Anforderungen industrieller Anwendungen hinsichtlich Qualität und Langlebigkeit . Mit durchlaufendem, 7-poligen Stromführungsprofil zum schnellen, werkzeuglosen Anschluss der frei positionierbaren Geräteträger, Leiterquerschnitt 7 x 2,5 mm ^{2} , halogenfrei. Die elektrische und mechanische Verbindung der einzelnen Lichtbandelemente wird gesteckt und erfolgt werkzeuglos. Die Verbindung wird durch eine Rastvorrichtung gesichert und kann werkzeuglos gelöst werden. Der elektrotechnische Schnellsteck-Verbinder kann an den Stoßstellen der Lichtbandsegmente entfernt werden. Die Installationsrichtung wird an beiden Seiten des Tragprofils zur Unterstützung der Montage angezeigt. Geeignet für den Einsatz in Umgebungen, die eine Schutzart bis IP64 (IP20/IP50/IP64) erfordern. Die Schutzart des Lichtbands wird durch die Geräteträger und Zubehöre bestimmt. Wird in Kombination mit Geräteträger und Zubehör IP5x erreicht, ist die Leuchte für Einsatz in feuergefährdeten Betriebsstätten gemäß DIN EN 60598-2-24 (D-Kennung) geeignet. Der Tragprofilkörper besteht aus feuerverzinktem, profiliertem Stahlblech. Innenseitig mit Schutzlack, außen mit Polyesterlack beschichtet, Farbe weiß (ähnlich RAL 9016). Länge des Tragprofils: 1475 mm. Der Befestigungsabstand in einer Lichtbandanwendung kann bis zu 4000 mm betragen.

Alle technischen Daten sowie Gewichts- und Maßangaben sind sorgfältig erstellt. Irrtum vorbehalten. Produktabbildungen sind beispielhaft und können vom Original abweichen. Änderungen, die dem Fortschritt dienen, behalten wir uns vor.