SNS RD3 GRVFL-19 14-930 ETDD 01

TOC: 9002435612

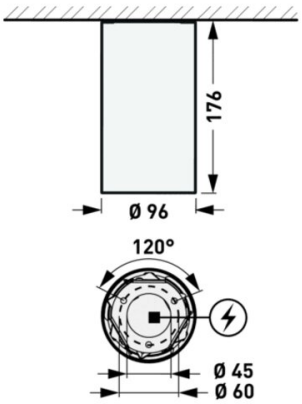



Produktmerkmale und Kenndaten

Leuchtentyp	Downlight/Spot	
Montageart	Anbau	
Form	Rund	
Größe	100	
Ausstrahlwinkel	60° Very Wide Flood	
Reflektor	gold	
Anschlussleistung	12 W	
Leistungsfaktor	0,90	
Farbtemperatur	3000 K	
Bemessungslichtstrom	1.400 lm	
Lichtausbeute	117 lm/W	
Farbtoleranz	2 SDCM	
Austauschbarkeit Lichtquelle	Ja - austauschbar	
Bemessungslebensdauer	L90 (25 °C) = 100.000 h	L95 (25 °C) = 50.000 h
Farbwiedergabeindex	90	
Photobiologische Klasse	Gruppe 1 - geringes Risiko	
Farbe	RAL9016 Verkehrsweiß	
Schaltungsart	Elektronik Trafo DALI DIM ETDD	
Anschluss	Anschlussklemme	
Anzahl Dali Adressen	1	
Dimmbereich	1 - 100 %	
Touch-Dim-fähig	Nein	
Max. Leuchten an B10	31	
Max. Leuchten an B16	50	
Max. Leuchten an C10	52	
Max. Leuchten an C16	85	
Bemessungsfrequenz	50/60 Hz	
DC Tauglichkeit	Nein	
Schutzart	IP20	
Schutzklasse	I	
Schlagfestigkeit	IK06	
Glühdrahtfestigkeit	850 °C	
Netto-Höhe	176 mm	
Aussendurchmesser	96 mm	
Gewicht	1,1 kg	

Alle technischen Daten sowie Gewichts- und Maßangaben sind sorgfältig erstellt. Irrtum vorbehalten. Produktabbildungen sind beispielhaft und können vom Original abweichen. Änderungen, die dem Fortschritt dienen, behalten wir uns vor.

Lichtverteilungskurven

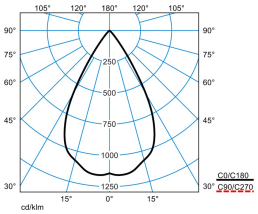

SNS RD3-GR1VFL-14-930 1 20

UGR-Einstufung = 19
DIN 5040 = A70
CEN Flux Code = 98 100 100 100 100
UGR l = 17,7
UGR q = 17,7
UTE = 1.00 A

Ausschreibungstext

Kompaktes LED-Downlight in runder Bauform. Anbau-Downlight für die Deckenmontage. Leuchtendurchmesser Ø 100 mm. Leuchtenhöhe 176 mm. Mit mattem, goldfarben beschichtetem Kunststoffreflektor. Farbe Leuchtenkörper: weiß. Symmetrische Lichtverteilungscharakteristik und Halbwertswinkel: 60° Very Wide Flood. Lichtlenkung durch Collimator-/Linsentechnologie. Bildschirmgerecht (BAP) gemäß EN 12464-1 durch begrenzte Leuchtdichten L ≤ 3000 cd/m2 oberhalb 65° Begrenzung der Direktblendung gemäß UGR 19. Mit einem LED-Modul. Leuchtenlichtstrom 1.400 lm, Anschlussleistung 12,0 W, Leuchten-Lichtausbeute 117 lm/W. Lichtfarbe Warmweiß, ähnlichste Farbtemperatur (CCT) 3000 K, allgemeiner Farbwiedergabeindex (CRI) Ra = 90. R9 > 50. Farborttoleranz (initial MacAdam) ≤ 2 SDCM. Mittlere Bemessungslebensdauer L90 (tq 25°C) = 100.000 h. Mittlere Bemessungslebensdauer L95 (tq 25°C) = 50.000 h. Die Lichtquelle ist entsprechend der Ökodesign-Anforderungen (VO (EU) 2019/2020) austauschbar. Zulässige Umgebungstemperatur (ta) -20 °C bis 25 °C. Gehäuse und Kühlkörper aus Aluminium-Druckguss. Schutzklasse (EN 61140): I, Schutzart (DIN EN 60529): IP20. Schutzart raumseitig: -. Stoßfestigkeitsgrad nach IEC 62262: IK06, Prüftemperatur Glühdrahttest gemäß IEC 60695-2-11: 850 °C. Mit 5-poliger Anschlussklemme bis 2,5 mm² für Netzanschluss sowie separater 5-poliger Netzweiterleitungsbox. Der netzseitige Anschluss des Vorschaltgerätes erfolgt mittels Anschlussklemme. Mit elektronischem Vorschaltgerät, digital dimmbar (DALI). Betriebsgerät gemäß DALI-2-Standard (EN 62386). Leuchte mittels Tastfunktion über DALI-Steuerklemmen schalt- und dimmbar (Touch DIM). Möglicher Dimmbereich: 1...100%. Das Betriebsgerät ist entsprechend der Ökodesign-Anforderungen (VO (EU) 2019/2020) austauschbar. Live-Link ready. Das Produkt erfüllt die grundlegenden Anforderungen der anwendbaren EU-Richtlinien und des Produktsicherheitsgesetzes und trägt die CE-Kennzeichnung. Die ENEC-Zertifizierung durch eine unabhängige Prüfstelle ist in Vorbereitung. Für Arbeitsplätze mit Bildschirmgeräten. Büros, Flure, Foyers, Konferenzräume, Verkaufsflächen, Wartezonen. Mit Trilux-Nachkaufversprechen: Die Leuchte ist 10 Jahre, Ersatzteile (LED-Modul, Betriebsgerät und optisches System) 15 Jahre nach Rechnungsdatum verfügbar. Vertretbare Änderungen, die dem Fortschritt dienen, sind dabei vorbehalten.

EPREL - Europäische Produktdatenbank für die Energieverbrauchskennzeichnung

Dieses Produkt enthält (eine) Lichtquelle(n) der Energieeffizienzklasse(n):

Energieeffizienzklasse	Modellkennung
E	BXRE-30G20T0-C-82

Alle technischen Daten sowie Gewichts- und Maßangaben sind sorgfältig erstellt. Irrtum vorbehalten. Produktabbildungen sind beispielhaft und können vom Original abweichen. Änderungen, die dem Fortschritt dienen, behalten wir uns vor.