FidescaSD G3 M73 PW19 55-840 ETDD TWW

TOC: 7740851

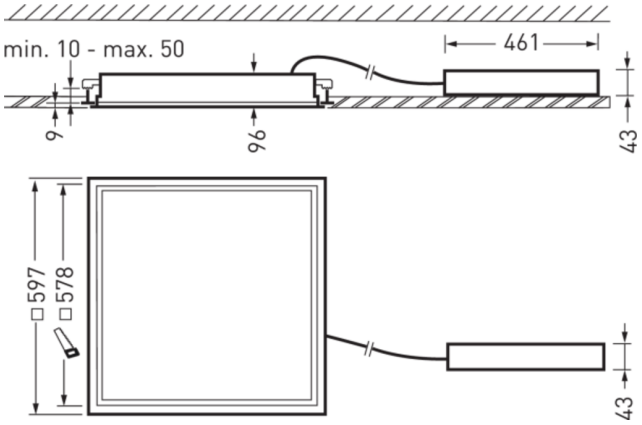

Produktmerkmale und Kenndaten

Leuchtentyp	Quadratische LED-Einbauleuchte für OP-Bereiche sowie Fertigungsbereiche mit hohen Anforderungen an Hygiene und Luftreinheit.
Montageart	Einbau
Leuchtenoptik	Äußere Leuchtenabdeckung aus einem hochwiderstandsfähigen, klaren Verbund-Sicherheitsglas mit Splitterbindung sowie innen liegender CDP-Mikroprismatik aus PMMA.
Lichtverteilungskurve	Wide reduced glare UGR19 (W19)
Light Engine	Normalprodukt
Farbtemperatur	4000 K
Bemessungslichtstrom	5500 lm
Anschlussleistung	42,00 W
Lichtausbeute	131 lm/W
Farbwiedergabeindex	80
Farbtoleranz	3 SDCM
Photobiologische Klasse	Gruppe 1 - geringes Risiko
Leuchtenfarbe	RAL9016 Verkehrsweiß
Leuchtenkörper	Leuchtenkörper aus Stahlblech, weiß pulverbeschichtet
Elektrische Ausführung	Mit externem Betriebsgerät, digital dimmbar (DALI).
DALI-2-Standard EN 62386	Ja
Anschlussart	Wieland GST/RST (TWW)
Touch-Dim-fähig	Ja
Anzahl Dali Adressen	1
Dimmbereich	1 - 100 %
Monitoring Ready	Ja
Bemessungsspannung	220 - 240 V
Bemessungsfrequenz	50/60 Hz
Klirrfaktor (THD) < %	14 %
IFS-Kennzeichen	Ja
Schutzart	IP54
Schutzart Raumseitig	IP65
Schutzklasse	I
Schlagfestigkeit IK	IK08
Glühdrahtbeständigkeit	960 °C
Umgebungstemperatur	40 °C
Max. Leuchten an B10	14
Max. Leuchten an B16	23
Max. Leuchten an C10	24
Max. Leuchten an C16	38
Länge-Netto	597 mm
Breite-Netto	597 mm
Höhe-Netto	94 mm
Einbaulänge	578 mm

Alle technischen Daten sowie Gewichts- und Maßangaben sind sorgfältig erstellt. Irrtum vorbehalten. Produktabbildungen sind beispielhaft und können vom Original abweichen. Änderungen, die dem Fortschritt dienen, behalten wir uns vor.

Einbaubreite	578 mm
Einbauhöhe	100 mm
Gewicht	10,6 kg

Lichtverteilungskurven

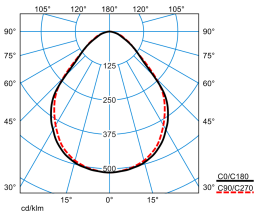

FidescaSD G3 M73 PW19 55-840 ETDD TWW

UGR l = 18,3
UGR q = 18,3
DIN 5040: A50
UTE: 1.00 C
DLOR: 100 %
ULOR: 0 %
CEN Flux Code: 65 91 98 100 100 0 0 0 0

Lieferbares Zubehör

	Material	Bezeichnung
	ZSG 40 Sauger 2930500	Abziehhilfe für Glasabdeckungen oder Abdeckwannen.
	Actison Fit ZOE 7390700	Zubehörwinkel zum leichten und sicheren Öffnen der Leuchtenabdeckung

Ausschreibungstext

Quadratische LED-Einbauleuchte für OP-Bereiche sowie Fertigungsbereiche mit hohen Anforderungen an Hygiene und Luftreinheit. Ausführung M73 (600 mm x 600mm). Schnellstecksystem Typ Wieland. Geeignet zur Anwendung in HACCP, IFS und/oder BRC Global Standard Food zertifizierten Unternehmen. Für Operationsräume, Operationsnebenräume und Intensivstationen. Für Produktionsstätten der Nahrungsmittelindustrie, der Mikroelektronik und der Halbleiterfertigung sowie der Pharmaindustrie. Mit begrenzter Oberflächentemperatur, für den Einsatz in feuergefährdeten Räumen gemäß DIN EN 60598-2-24 geeignet. Einbauleuchte für die Deckenmontage universell einsetzbar in gesägte Einbauöffnungen sowie Systemdecken mit verdeckten oder sichtbaren Tragschienen. Deckenausschnitt 578 mm x 578 mm, Einbautiefe > 100 mm. Die einfache, nicht deckenbündige Leuchtenbefestigung erfolgt mittels vier im Leuchtenkörper integrierten Schwenkbügeln. Äußere Leuchtenabdeckung aus einem hochwiderstandsfähigen, klaren Verbund-Sicherheitsglas mit Splitterbindung sowie innen liegender CDP-Mikroprismatik aus PMMA. Die Oberfläche im Inneren der Leuchte ist zur Vermeidung unkontrollierter Reflexionen bei einem Einsatz von Lasertechnik fein strukturiert. Beständig gegenüber milden Desinfektionsmittel und UV-Strahlung. Mit symmetrisch begrenzt breit strahlender Lichtstärkeverteilung. Blendungsbewertung nach UGR-Einstufung (EN 12464-1) < 19. Leuchtenlichtstrom und Lichtfarbe fest eingestellt. LED-Module und Betriebsgeräte bilden eine Baugruppe, welche ohne Demontage des Leuchtenkörpers ausgetauscht werden kann. Diese Baugruppe ist austauschbar und steht als Ersatzteil zur Verfügung. Bemessungslichtstrom 5500 lm, Bemessungsleistung 42 W, maximale Leuchten-Lichtausbeute 131 lm/W. Lichtfarbe neutralweiß, ähnlichste Farbtemperatur (CCT) 4000 K, allgemeiner Farbwiedergabeindex (CRI) R_a > 80. Farborttoleranz (initial MacAdam) ≤ 3 SDCM. Die Lichtquelle ist entsprechend der Ökodesign-Anforderungen (VO (EU) 2019/2020) austauschbar. Leuchtenkörper aus Stahlblech, weiß pulverbeschichtet Abdichtung des Deckenraumes durch umlaufende, geschäumte Polyurethandichtung. Innen liegende Schleifkontaktverschlüsse beziehen den Rahmen selbsttätig in die elektrische Schutzmaßnahme ein. Maße (L x B): 597 mm x 597 mm, Leuchtenhöhe 94 mm. Schutzklasse (EN 61140): I, Schutzart (DIN EN 60529): IP54, Schutzart raumseitig: IP65, Stoßfestigkeitsgrad nach IEC 62262: IK08, Prüftemperatur Glühdrahttest gemäß IEC 60695-2-11: 960 °C. Zulässige Umgebungstemperatur (ta): 40 °C Gewicht: 10,6 kg. Mit integriertem 5-poligem Anschluss-Stecker Typ WIELAND RST 20i5. Mit externem Betriebsgerät, digital dimmbar (DALI). Betriebsgerät gemäß DALI-2-Standard (EN 62386). Leuchte mittels Tastfunktion über DALI-Steuerklemmen schalt- und dimmbar (Touch DIM). Das Betriebsgerät ist entsprechend der Ökodesign-Anforderungen (VO (EU) 2019/2020) austauschbar. Das externe Betriebsgerät ist in einer Box mit Schutzart IP65 integriert und wird mittels Wieland-Steckverbindung mit der Leuchte verbunden. Dadurch ist eine deckenseitige Revisonierbarkeit gegeben. Die Leuchte ist Monitoring ready (MOR) und liefert Leuchtendaten zur Überwachung oder vorausschauenden Wartung. Sie ist damit kompatibel zu den TRILUX Monitoring Services. Das Produkt erfüllt die grundlegenden Anforderungen der anwendbaren EU-Richtlinien und des Produktsicherheitsgesetzes und trägt die CE-Kennzeichnung. Leuchte 10 Jahre, Ersatzteile (LED-Modul, Betriebsgerät, optisches System) 15 Jahre nach Rechnungsdatum unter Vorbehalt vertretbarer Änderungen, die dem Fortschritt dienen, verfügbar.

Zusatzinformation

Demontageanleitung (PDF) zum Produkt verfügbar unter: https://www.trilux.com/EcoDesign

EPREL - Europäische Produktdatenbank für die Energieverbrauchskennzeichnung

Energieeffizienzklasse	Modellkennung
B	85402518-00
B	SI-B8T122560EU

Alle technischen Daten sowie Gewichts- und Maßangaben sind sorgfältig erstellt. Irrtum vorbehalten. Produktabbildungen sind beispielhaft und können vom Original abweichen. Änderungen, die dem Fortschritt dienen, behalten wir uns vor.