Cuvia 60-AB6L-LR/3800-740 8G1S ET

TOC: 6340840

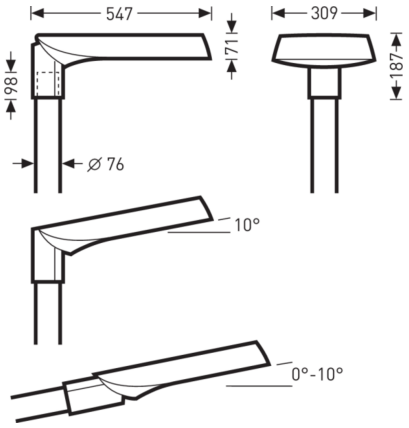

Produktmerkmale und Kenndaten

Anwendungsbereich	Hauptstraßen|Sammelstraßen|Anliegerstraßen|Fußgängerzonen|Arkaden|Passagen|Wege in Park- und Grünanlagen|Wohnanlagen|Treppenaufgänge|Zugänge|Parkplätze	
Leuchtentyp	Mastaufsatz- oder Mastansatzleuchte mit planer Abdeckscheibe.	
Montageart	Mastansatz|Mastaufsatz	
Leuchtenoptik	In MLT-Ausführung (Multi-Lens-Technologie), bestehend aus hocheffizienten, UV- und temperaturbeständigen Linsensystemen in Vierfachanordnung. Mit PMMA-Abschlussscheibe, klar.	
Lichtverteilungskurve	asym. breitstrahlend (AB6L)	
Light Engine	CLO-Anfangswert	CLO-Endwert
Farbtemperatur	4000 K	4000 K
Bemessungslichtstrom	3800 lm	3800 lm
Anschlussleistung	26,00 W	27,00 W
Lichtausbeute	146 lm/W	141 lm/W
Bemessungslebensdauer	LCLO (35 °C) = 100.000 h	
Farbwiedergabeindex	70	
Farbtoleranz	5 SDCM	
Photobiologische Klasse	Gruppe 2 - mittleres Risiko	
Leuchtenfarbe	DB703 Anthrazit	
Leuchtenkörper	Leuchtenkörper aus Aluminium-Druckguss.	
Elektrische Ausführung	Mit elektronischem Betriebsgerät, schaltbar.	
Stoßspannungsfestigkeit (Differential Mode)	6 kV	
Stoßspannungsfestigkeit (Common Mode)	10 kV	
Leitungsquerschnitt	1,50 mm²	
Anschlussart	Anschlussleitung	
Bemessungsspannung	220 - 240 V	
Bemessungsfrequenz	50/60 Hz	
Klirrfaktor (THD) < %	10 %	
Schutzart	IP66	
Schutzklasse	II	
Schlagfestigkeit IK	IK09	
Glühdrahtbeständigkeit	650 °C	
Umgebungstemperatur	-20 - 35 °C	
Max. Leuchten an B10	6	
Max. Leuchten an B16	10	
Max. Leuchten an C10	10	
Max. Leuchten an C16	16	
Länge-Netto	547 mm	
Breite-Netto	309 mm	
Höhe-Netto	187 mm	
Gewicht	7,7 kg	

Alle technischen Daten sowie Gewichts- und Maßangaben sind sorgfältig erstellt. Irrtum vorbehalten. Produktabbildungen sind beispielhaft und können vom Original abweichen. Änderungen, die dem Fortschritt dienen, behalten wir uns vor.

Light Engine Daten

Light Engine	Farbtemperatur	Bemessungslichtstrom	Anschlussleistung	Lichtausbeute
CLO-Anfangswert	4000 K	3800 lm	26,00 W	146 lm/W
CLO-Endwert	4000 K	3800 lm	27,00 W	141 lm/W

Lichtverteilungskurven

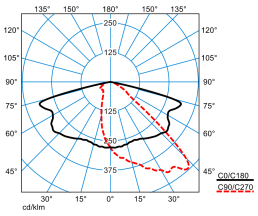

Cuvia 60-AB6L-LR/3800-740 8G1S ET

DIN 5040: A30
UTE: 1.00 E
DLOR: 100 %
ULOR: 0 %
CEN Flux Code: 39 74 98 100 100

Lieferbares Zubehör

	Material	Bezeichnung
	0970/42 Reduzierstück 2223200	Reduzierstück aus Edelstahl. Mastzopf Ø 42 mm.
	0970/48 Reduzierstück 2223300	Reduzierstück aus Edelstahl. Mastzopf Ø 48 mm.
	0970/60 Reduzierstück 2223400	Reduzierstück aus Edelstahl. Mastzopf Ø 60 mm.
	0802KÜ/2 Kabelübergangskasten 2218100	Kabelübergangskasten.
	0802KÜ/3 2218200	Kabelübergangskasten.
	MLT ZAH p4 6818500	Rückseitige Abschirmung für MLT IQ Linsensysteme.
	0803/2/60-200-60/180° N5° 6824400	Mastaufsatz aus geschweißtem, feuerverzinktem Stahlrohr zur Montage von 2 Ansatzleuchten. Für Maste mit Mastzopf Ø 60 mm.
	0803/2/76-200-60/180° N5° 6824500	Mastaufsatz aus geschweißtem, feuerverzinktem Stahlrohr zur Montage von 2 Ansatzleuchten. Für Maste mit Mastzopf Ø 76 mm.
	0803/2/76-500-60/180° N5° 6824600	Mastaufsatz aus geschweißtem, feuerverzinktem Stahlrohr zur Montage von 2 Ansatzleuchten. Für Maste mit Mastzopf Ø 76 mm.
	0803/3/76-350-60/120° N5° 6824900	Mastaufsatz aus geschweißtem, feuerverzinktem Stahlrohr zur Montage von 3 Ansatzleuchten. Für Maste mit Mastzopf Ø 76 mm.
	0803WB-R/100-76 26 7353100	Dekorative Wandbefestigung aus Aluminiumguss. Geeignet für Leuchten der Baureihen Lumega IQ und Cuvia ohne Einsatz zusätzlicher Reduzierstücke.
	MLT ZAS G4 p4 7851000	Seitliche Abschirmung für MLT IQ Linsensysteme. Zubehör zum nachträglichem Einbau in technische und dekorative Außenleuchten mit Linsenoptiken ABxL, AMxL, SB3L, RBxL.
	0803EMB/100-42 Eck-Mastbefg kpl 26 7022700	Auslegerbefestigungen aus Aluminium-Druckguss zur Montage an Wänden bzw. Gebäudeecken. Farbe anthrazit, mit Metalleffekt, pulverbeschichtet, hochwetterfest.

Alle technischen Daten sowie Gewichts- und Maßangaben sind sorgfältig erstellt. Irrtum vorbehalten. Produktabbildungen sind beispielhaft und können vom Original abweichen. Änderungen, die dem Fortschritt dienen, behalten wir uns vor.

MLT ZAH MF sw p4
8508900

Rückseitige Abschirmung für MLT IQ Linsensysteme.

Ausschreibungstext

Mastaufsatz- oder Mastansatzleuchte mit planer Abdeckscheibe. Mit intelligentem Label zum schnellen Aufrufen von Leuchten-Informationen mittels QR-Code. Mit Leistungsreduzierung über Steuerphase. Das Abschalten einer Steuerphase bewirkt eine Einstellung des Leuchtenlichtstroms auf 50 %. Aufsatz- und Ansatzleuchte für Mastzopf Ø 76 mm. Neigungswinkel für Aufsatzmontage 0°, 10°, für Ansatzmontage -10°, 0° einstellbar. Mittels separat zu bestellender Reduzierstücke auch zur Anwendung mit Masten Ø 42, 48 und 60 mm geeignet. Die Mastbefestigung erfolgt mit zwei Befestigungsschrauben nach EN 60598-2-3 aus Edelstahl. Lichtpunkthöhe max. 8000 mm. In MLT-Ausführung (Multi-Lens-Technologie), bestehend aus hocheffizienten, UV- und temperaturbeständigen Linsensystemen in Vierfachanordnung. Mit PMMA-Abschlussscheibe, klar. Mit asymmetrisch breit strahlender Lichtstärkeverteilung. Der nachträgliche Einbau einer rückseitigen / seitlichen Abschirmung ist als separat zu bestellendes Zubehör möglich. Zur flexiblen Anpassung an kundenspezifische Beleuchtungsaufgaben stehen weitere Abstrahlcharakteristiken zur Verfügung. Leuchtenlichtstrom und Lichtfarbe fest eingestellt, mit Lichtstromkonstanthaltung am Ende der Lebensdauer (CLO). Bemessungslichtstrom 3800 lm, Bemessungsleistung 26 W, maximale Leuchten-Lichtausbeute 146 lm/W. Lichtfarbe neutralweiß, ähnlichste Farbtemperatur (CCT) 4000 K, Auf Anfrage auch in Tunable White Ausführung (2200 K - 4000 K) erhältlich. allgemeiner Farbwiedergabeindex (CRI) R_a > 70. Farborttoleranz (initial MacAdam) ≤ 5 SDCM. Weitere LED-Lichtfarben auf Anfrage verfügbar. Mittlere Bemessungslebensdauer LCLO (t_q 35 °C) = 100.000 h. Die Lichtquelle ist entsprechend der Ökodesign-Anforderungen (VO (EU) 2019/2020) austauschbar. Ausführungen mit 3-Stufen-Schalter zur Einstellung unterschiedlicher Lichtströme auf Anfrage. Flimmern: Pst LM ≤ 1,0 bei Volllast. Leuchtenkörper aus Aluminium-Druckguss. Oberfläche anthrazit beschichtet (ähnlich DB 703). Beschichtung hochwetterfest. Seewetter geeignete Beschichtung auf Anfrage. Mit schwefelfreien Dichtungen. Die modular ausgeführte Leuchte setzt sich aus dem Basiselement und dem lichttechnischen Modul zusammen. Die mechanische und elektrische Verbindung der Module erfolgt werkzeuglos. Mast auf Anfrage erhältlich. Schutzklasse (EN 61140): II, Schutzart (DIN EN 60529): IP66, Stoßfestigkeitsgrad nach IEC 62262: IK09. Zulässige Umgebungstemperatur (ta): -20 °C bis 35 °C. Windangriffsfläche F_w = 0,050 m^2 . Gewicht: 7,7 kg. Werkseitig angeschlossene Anschlussleitung. Länge der Anschlussleitung: 8,0 m. Mit elektronischem Betriebsgerät, schaltbar. Das Betriebsgerät ist entsprechend der Ökodesign-Anforderungen (VO (EU) 2019/2020) austauschbar. Stoßspannungsfestigkeit Differential Mode / Common Mode: 6 kV / 10 kV. Das Produkt erfüllt die grundlegenden Anforderungen der anwendbaren EU-Richtlinien und des Produktsicherheitsgesetzes und trägt die CE-Kennzeichnung. Zusätzlich ist die Leuchte durch eine unabhängige Prüfstelle ENEC- zertifiziert. Leuchte 10 Jahre, Ersatzteile (LED-Modul, Betriebsgerät, optisches System) 15 Jahre nach Rechnungsdatum unter Vorbehalt vertretbarer Änderungen, die dem Fortschritt dienen, verfügbar.

Zusatzinformation

Hinweis zum Zubehör Abschirmung MLT ZAH vp/4St (TOC 6818500) / MLT ZAS G4 p4 (TOC 7851000) :
Anzahl der benötigten Abschirmungen / Anzahl der Verpackungseinheiten mit je 4 Stück: 8 / 2.
Hinweis zur Planung:
Die Leuchte erfüllt die Anforderungen der EN 60598 und ist ausgelegt für Einwirkungen durch Wind nach EN 1991(Eurocode) mit einer Basiswindgeschwindigkeit von bis zu 30m/s (entspricht Windzone 4 in Deutschland) in der Geländekategorie 1. Berücksichtigt sind dabei eine Schneelast (bis zu 1kN/m^2) und Vereisung (bis zu 2 cm) bei einer Lichtpunkthöhe gemäß Montageanleitung. Nicht berücksichtigt sind exponierte Standorte (z.B. Brücken, Montage auf Gebäuden oder direkt neben Bahngleisen). Anpralllasten sind nicht berücksichtigt.
Demontageanleitung (PDF) zum Produkt verfügbar unter: https://www.trilux.com/EcoDesign

EPREL - Europäische Produktdatenbank für die Energieverbrauchskennzeichnung

Energieeffizienzklasse	Modellkennung
C	86005058-00
C	SL-B7T3N80L3EU

Alle technischen Daten sowie Gewichts- und Maßangaben sind sorgfältig erstellt. Irrtum vorbehalten. Produktabbildungen sind beispielhaft und können vom Original abweichen. Änderungen, die dem Fortschritt dienen, behalten wir uns vor.