SNS RC05 KP drm 180 01

TOC: 8184200

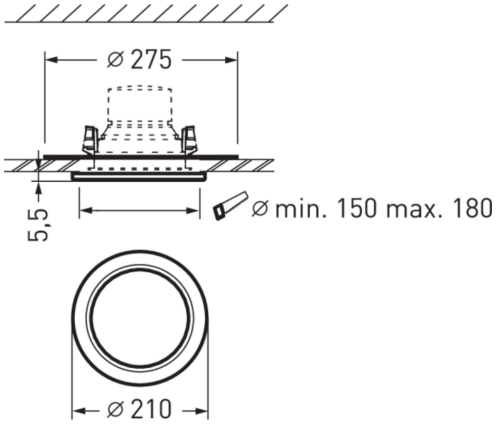



Produktmerkmale und Kenndaten

Leuchtenfarbe	RAL9016 Verkehrsweiß
Höhe-Netto	6 mm
Außendurchmesser	210 mm
Gewicht	0,1 kg

Ausschreibungstext

Kaschierungsring zur Abdeckung nicht maßgerechter Einbauöffnungen. Für runde Downlights der Baureihe Sonnos in Baugröße C05. Für Deckenausschnitte Ø 150 - 180 mm. Außendurchmesser 210 mm.

Alle technischen Daten sowie Gewichts- und Maßangaben sind sorgfältig erstellt. Irrtum vorbehalten. Produktabbildungen sind beispielhaft und können vom Original abweichen. Änderungen, die dem Fortschritt dienen, behalten wir uns vor.