A01DSXD/3000

TOC: 6000626100

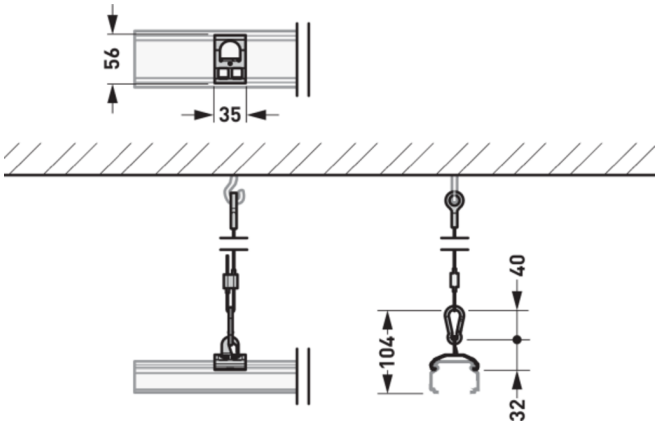

Produktmerkmale und Kenndaten

Leuchtenfarbe	Edelstahl
Länge-Netto	120 mm
Breite-Netto	120 mm
Höhe-Netto	40 mm
Gewicht	0,1 kg

Ausschreibungstext

Seilabhängung mit Abhängeklammer aus Edelstahl, verzinktem Stahlseil (Ø 1,5 mm), Karabiner und Ösenabhängung. Die Abhängelänge kann einfach und flexibel eingestellt werden. Für Abhängelängen bis 3000 mm. In Kombination mit Tragprofilen E-Line 07650... anzuwenden. Bestelleinheit enthält 1 Stück.

Alle technischen Daten sowie Gewichts- und Maßangaben sind sorgfältig erstellt. Irrtum vorbehalten. Produktabbildungen sind beispielhaft und können vom Original abweichen. Änderungen, die dem Fortschritt dienen, behalten wir uns vor.