ArimoFit G2 M52 PW 20-840 ETBLE +CAS

TOC: 8385063

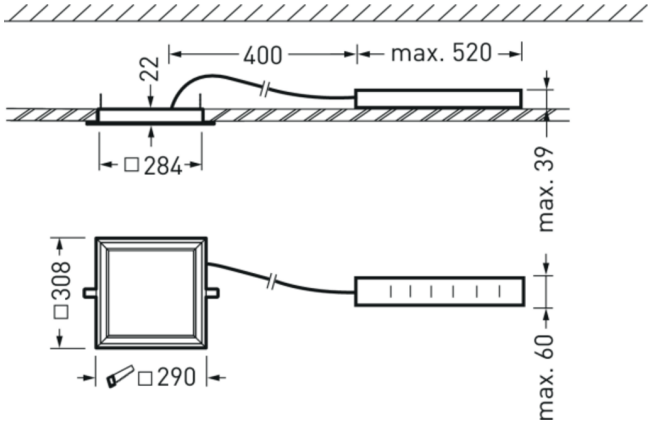



Produktmerkmale und Kenndaten

Anwendungsbereich	Büros|Banken|Foyers|Verkaufsräume|Schalterhallen|Ausstellungsräume|Unterrichtsräume
Leuchtentyp	Quadratische LED-Einbauleuchte mit mikroprismatischer Abdeckung PW.
Montageart	Einbau
Leuchtenoptik	Das optische System besteht aus einer hocheffizienten PMMA-Abdeckung mit Mikroprismatik.
Lichtverteilungskurve	Wide (W)
Light Engine	Normalprodukt
Farbtemperatur	4000 K
Bemessungslichtstrom	2000 lm
Anschlussleistung	16,60 W
Lichtausbeute	120 lm/W
Bemessungslebensdauer	L80 (25 °C) = 100.000 h L90 (25 °C) = 50.000 h
Farbwiedergabeindex	80
Farbtoleranz	3 SDCM
Photobiologische Klasse	Gruppe 0 - kein Risiko
Leuchtenfarbe	RAL9016 Verkehrsweiß
Leuchtenkörper	Leuchtenkörper aus Aluminium-Strangpressprofil.
Elektrische Ausführung	Mit Bluetooth Low Energy Betriebsgerät (BLE).
Anschlussart	Steckklemme
Dimmbereich	1 - 100 %
Bemessungsspannung	220 - 240 V
Bemessungsfrequenz	50/60 Hz
Klirrfaktor (THD) < %	14 %
Schutzart	IP20
Schutzart Raumseitig	IP40
Schutzklasse	II
Schlagfestigkeit IK	IK03
Glühdrahtbeständigkeit	650 °C
Umgebungstemperatur	25 °C
Max. Leuchten an B10	13
Max. Leuchten an B16	22
Max. Leuchten an C10	21
Max. Leuchten an C16	36
Länge-Netto	308 mm
Breite-Netto	308 mm
Höhe-Netto	22 mm
Einbaulänge	287 mm
Einbaubreite	287 mm
Einbauhöhe	100 mm
Gewicht	1,3 kg

Alle technischen Daten sowie Gewichts- und Maßangaben sind sorgfältig erstellt. Irrtum vorbehalten. Produktabbildungen sind beispielhaft und können vom Original abweichen. Änderungen, die dem Fortschritt dienen, behalten wir uns vor.

Lichtverteilungskurven

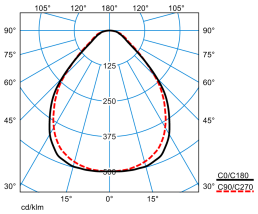

ArimoFit G2 M52 PW 20-840 ETBLE +CAS

UGR I = 21,1
UGR q = 21,1
DIN 5040: A50
UTE: 1.00 C
DLOR: 100 %
ULOR: 0 %
CEN Flux Code: 64 89 97 100 100 0 0 0 0

Lieferbares Zubehör

	Material	Bezeichnung
	**ArimoFit Kit EB3 round** 7714550	Notlichtsystem für den Deckeneinbau mit einer Notlichtbetriebsdauer von 3 Stunden.
	**ArimoFit Kit EB3 square** 7714650	Notlichtsystem für den Deckeneinbau mit einer Notlichtbetriebsdauer von 3 Stunden.

Ausschreibungstext

Quadratische LED-Einbauleuchte mit mikroprismatischer Abdeckung PW. Ausführung M52 (312,5 mm x 312,5 mm). Optional kann die Leuchte mit einem Notlichtsystem für den Deckeneinbau mit einer Notlichtbetriebsdauer von 3 Stunden ausgestattet werden. In der Betriebsart Notlicht beträgt der Leuchtenlichtstrom 475 lm. Mit CASAMBI-Modul zur Integration in ein leitungslos zu steuerndes Mesh-Netzwerk aus bis zu 250 Teilnehmer. Die Inbetriebnahme des Systems erfolgt mit der Casambi App (iOS und Android). Funkreichweite des Funkmoduls bei idealen Bedingungen: 7,0 m. Die Funkreichweite kann je nach Einflussfaktoren der Umgebung (z. B. Wände, Decken, Böden, Maschinen, Stahlträger, stromführende Leitungen) variieren. Durch ein zusätzliches Funkmodul, das als Repeater eingesetzt wird, kann die Funkreichweite erhöht werden. Erzeugung einer tieferen Raumwirkung. Leuchten nur für gesägte Decken geeignet, Montagezubehör im Lieferumfang enthalten. Das optische System besteht aus einer hocheffizienten PMMA-Abdeckung mit Mikroprismatik. Die mikrostrukturierte PMMA-Prismen-Oberfläche des optischen Systems wirkt entblendend, ist vergilbungsfrei und trübt nicht ein. Mit symmetrisch breit strahlender Lichtstärkeverteilung. Harmonische Lichtwirkung durch gleichmäßig ausgeleuchteten Lichtaustritt. Individuelle Gestaltung der Lichtaustrittsfläche (z.B. durch Druck) und weitere Sonderlösungen auf Anfrage möglich. Leuchtenlichtstrom und Lichtfarbe fest eingestellt. Bemessungslichtstrom 2000 lm, Bemessungsleistung 16,6 W, maximale Leuchten-Lichtausbeute 120 lm/W. Lichtfarbe neutralweiß, ähnlichste Farbtemperatur (CCT) 4000 K, allgemeiner Farbwiedergabeindex (CRI) R_a > 80. Farborttoleranz (initial MacAdam) ≤ 3 SDCM. Mittlere Bemessungslebensdauer L80 (t_q 25 °C) = 100.000 h., Mittlere Bemessungslebensdauer L90 (t_q 25 °C) = 50.000 h. Die Lichtquelle ist entsprechend der Ökodesign-Anforderungen (VO (EU) 2019/2020) austauschbar. Flimmern: Pst LM ≤ 1,0 bei Volllast. Stroboskop-Effekt: SVM ≤ 0,4 bei Volllast. Leuchtenkörper aus Aluminium-Strangpressprofil. Oberfläche weiß beschichtet (ähnlich RAL 9016). Maße (L x B x H): 308 mm x 308 mm x 22 mm. Der umlaufende Rand des Rahmenprofils erleichtert die Montage. Zur Erzeugung eines Tiefeneffektes in der Decke ist der Leuchtenrahmen 3-dimensional profiliert. Leuchte mit Dämmmaterial bei ta 25°C abdeckbar, ta35 °C ohne Dämmmaterial ebenfalls nutzbar. Schutzklasse (EN 61140): II, Schutzart (DIN EN 60529): IP20, Stoßfestigkeitsgrad nach IEC 62262: IK03, Prüftemperatur Glühdrahttest gemäß IEC 60695-2-11: 650 °C. Zulässige Umgebungstemperatur (ta): 25 °C . Gewicht: 1,3 kg. Verpolungssicher Schnellanschluss mit Netzweiterleitung bis Ø 2,5 mm^2 . Anschluss des Vorschaltgerätes an Leuchte mittels Steckverbindung (Plug and Play). Das Verpackungskonzept der Leuchte ermöglicht die separate Entnahme des Betriebsgeräts zur Vormontage, die weiteren Bestandteile der Leuchte bleiben bis zur Endmontage geschützt. Mit Bluetooth Low Energy Betriebsgerät (BLE). Das Betriebsgerät ist entsprechend der Ökodesign-Anforderungen (VO (EU) 2019/2020) austauschbar. Betriebsgerät leerlauffest und vor Fehlanschluss, Kurzschluss, Überlastung und Übertemperatur geschützt. Output Ripple des Betriebsgerätes ≤ 4 % zur effektiven Ansteuerung des LED-Systems und flickerfreiem Licht. Die ENEC-Zertifizierung durch eine unabhängige Prüfstelle ist in Vorbereitung. Das Produkt erfüllt die grundlegenden Anforderungen der anwendbaren EU-Richtlinien und des Produktsicherheitsgesetzes und trägt die CE-Kennzeichnung. Zusätzlich ist die Leuchte durch eine unabhängige Prüfstelle ENEC-zertifiziert. Leuchte 10 Jahre, Ersatzteile (LED-Modul, Betriebsgerät, optisches System) 15 Jahre nach Rechnungsdatum unter Vorbehalt vertretbarer Änderungen, die dem Fortschritt dienen, verfügbar.

Zusatzinformation

Demontageanleitung (PDF) zum Produkt verfügbar unter: https://www.trilux.com/EcoDesign

EPREL - Europäische Produktdatenbank für die Energieverbrauchskennzeichnung

Dieses Produkt enthält (eine) Lichtquelle(n) der Energieeffizienzklasse(n):

Energieeffizienzklasse	Modellkennung
B	L-PL-C29-01-B-V2.0-4000K
B	85402787
B	L-PL-C29-01-B-V2.0-4000K
B	85402788

Alle technischen Daten sowie Gewichts- und Maßangaben sind sorgfältig erstellt. Irrtum vorbehalten. Produktabbildungen sind beispielhaft und können vom Original abweichen. Änderungen, die dem Fortschritt dienen, behalten wir uns vor.