74RS G2 WD1 DW 27-830 ET

TOC: 7861740

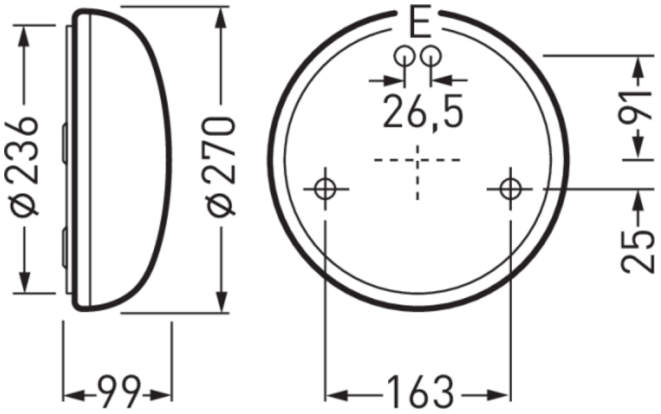

Produktmerkmale und Kenndaten

Anwendungsbereich	Eingangsbereiche|Flure|Treppenhäuser|Aufenthaltsräume|Hotels und Gaststätten|Wohnbereiche
Leuchtentyp	Runde LED-Anbauleuchte mit opaler PMMA-Wanne.
Montageart	Anbau
Leuchtenoptik	Mit runder, sphärisch geformter, am Leuchtenkopf abgeflachter opaler Abdeckwanne, plan und somit reinigungsfreundlich zur Montageoberfläche anliegend.
Lichtverteilungskurve	Lambertian (L)
FWHM	125 °
Light Engine	Normalprodukt
Farbtemperatur	3000 K
Bemessungslichtstrom	2600 lm
Anschlussleistung	22,00 W
Lichtausbeute	118 lm/W
Farbwiedergabeindex	80
Farbtoleranz	3 SDCM
Photobiologische Klasse	Gruppe 0 - kein Risiko
Leuchtenfarbe	RAL9016 Verkehrsweiß
Leuchtenkörper	Leuchtenkörper aus Stahlblech.
Elektrische Ausführung	Mit elektronischem Betriebsgerät, schaltbar.
Anschlussart	Steckklemme
Bemessungsspannung	230 - 240 V
Bemessungsfrequenz	50/60 Hz
Klirrfaktor (THD) < %	14 %
Schutzart	IP40
Schutzart Raumseitig	IP40
Schutzklasse	I
Schlagfestigkeit IK	IK03
Glühdrahtbeständigkeit	650 °C
Umgebungstemperatur	-20 - 25 °C
Max. Leuchten an B10	31
Max. Leuchten an B16	50
Max. Leuchten an C10	52
Max. Leuchten an C16	85
Höhe-Netto	99 mm
Außendurchmesser	270 mm
Gewicht	0,8 kg

Alle technischen Daten sowie Gewichts- und Maßangaben sind sorgfältig erstellt. Irrtum vorbehalten. Produktabbildungen sind beispielhaft und können vom Original abweichen. Änderungen, die dem Fortschritt dienen, behalten wir uns vor.

Lichtverteilungskurven

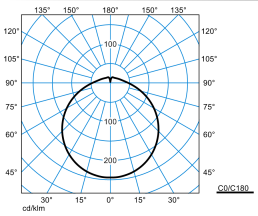

74RS G2 WD1 DW 27-830 ET

UGR I = 23,0
UGR q = 23,0
DIN 5040: B31
UTE: 0.85 G + 0.15 T
DLOR: 85 %
ULOR: 15 %
CEN Flux Code: 40 69 89 85 100 16 36 62 15

Lieferbares Zubehör

	Material	Bezeichnung
	Wanne 74RS WD1 Ersatz 7103500	Ersatzwanne für Wand- und Deckenanbauleuchten 74 RS WD1.

Ausschreibungstext

Runde LED-Anbauleuchte mit opaler PMMA-Wanne. Zur Wand- oder Deckenmontage. Die Plattform der Wandleuchte entspricht der Plattform der Baureihe 74R..., Befestigungsöffnungen sowie Diffusormontage sind kompatibel. Mit runder, sphärisch geformter, am Leuchtenkopf abgeflachter opaler Abdeckwanne, plan und somit reinigungsfreundlich zur Montageoberfläche anliegend. Der Opal-Diffusor sorgt für angenehm weiches und höchst homogenes Licht. Wannenbefestigung mittels einfach zu bedienender Bajonettverschlusstechnik. Leuchtenlichtstrom und Lichtfarbe fest eingestellt. Bemessungslichtstrom 2600 lm, Bemessungsleistung 22,00 W, Leuchten-Lichtausbeute 118 lm/W. Lichtfarbe warmweiß, ähnlichste Farbtemperatur (CCT) 3000 K, allgemeiner Farbwiedergabeindex (CRI) R_a > 80. Farborttoleranz (initial MacAdam) ≤ 3 SDCM. Mittlere Bemessungslebensdauer L80(t_q 25 °C) = 50.000 h. Die Lichtquelle ist entsprechend der Ökodesign-Anforderungen (VO (EU) 2019/2020) austauschbar. Leuchtenkörper aus Stahlblech. (RAL 9016). Durchmesser der Abdeckwanne Ø 270 mm, Leuchtenhöhe 99 mm. Zulässige Umgebungstemperatur (ta): -20 °C - +25 °C. Schutzklasse (EN 61140): I, Schutzart (DIN EN 60529): IP40, Stoßfestigkeitsgrad nach IEC 62262: IK03, Prüftemperatur Glühdrahttest gemäß IEC 60695-2-11: 650 °C. Gewicht: 0,8 kg. Mit elektronischem Betriebsgerät, schaltbar. Das Betriebsgerät ist entsprechend der Ökodesign-Anforderungen (VO (EU) 2019/2020) austauschbar. Das Produkt erfüllt die grundlegenden Anforderungen der anwendbaren EU-Richtlinien und des Produktsicherheitsgesetzes und trägt die CE-Kennzeichnung.

EPREL - Europäische Produktdatenbank für die Energieverbrauchskennzeichnung

Energieeffizienzklasse	Modellkennung
D	131225/830WR

Alle technischen Daten sowie Gewichts- und Maßangaben sind sorgfältig erstellt. Irrtum vorbehalten. Produktabbildungen sind beispielhaft und können vom Original abweichen. Änderungen, die dem Fortschritt dienen, behalten wir uns vor.