9871 AB2L-LRA/3800-740 4G1S ET

TOC: 6730540

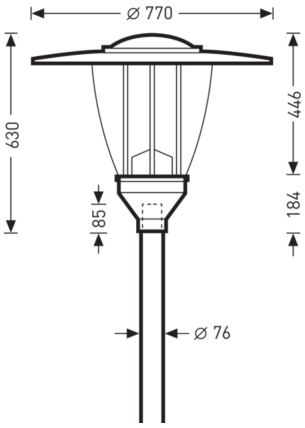

Produktmerkmale und Kenndaten

Anwendungsbereich	Sammelstraßen|Anliegerstraßen|Fußgängerzonen|Arkaden|Passagen|Wege in Park- und Grünanlagen|Wohnanlagen|Treppenaufgänge|Zugänge|Parkplätze	
Leuchtentyp	Dekorative LED-Klassik-Kegelleuchte für Mastaufsatzmontage.	
Leuchtmittel	LED-System bestehend aus 4 LED-Modulen.	
Montageart	Mastaufsatz	
Leuchtenoptik	Optisches System in Multi-Lens-Technologie (MLT) ausgeführt. Leuchtenoptik bestehend aus hocheffizienten, UV- und temperaturbeständigen Linsensystemen.	
Lichtverteilungskurve	asym. breitstrahlend (AB2L)	
FWHM	158 °	
Light Engine	CLO-Anfangswert	CLO-Endwert
Farbtemperatur	4000 K	4000 K
Bemessungslichtstrom	3800 lm	3800 lm
Anschlussleistung	30,00 W	32,00 W
Lichtausbeute	127 lm/W	119 lm/W
Bemessungslebensdauer	LCLO (25 °C) = 100.000 h	
Farbwiedergabeindex	70	
Farbtoleranz	5 SDCM	
Photobiologische Klasse	Gruppe 2 - mittleres Risiko	
Leuchtenfarbe	RAL9005 Tiefschwarz	
Leuchtenkörper	Leuchtenkörper aus Aluminium-Druckguss, Leuchtendach aus korrosionsbeständigem Aluminium, hochwetterfest pulverbeschichtet.	
Elektrische Ausführung	Mit elektronischem Betriebsgerät, schaltbar	
Stoßspannungsfestigkeit (Differential Mode)	6 kV	
Stoßspannungsfestigkeit (Common Mode)	10 kV	
Anschlussart	Anschlussleitung	
Bemessungsspannung	220 - 240 V	
Bemessungsfrequenz	50/60 Hz	
Klirrfaktor (THD) < %	10 %	
Schutzart	IP23	
Schutzart Lampenraum	IP65	
Schutzklasse	II	
Schlagfestigkeit IK	IK04	
Umgebungstemperatur	25 °C	
Max. Leuchten an B10	12	
Max. Leuchten an B16	20	
Max. Leuchten an C10	20	
Max. Leuchten an C16	33	
Höhe-Netto	630 mm	
Außendurchmesser	770 mm	
Gewicht	10,9 kg	

Alle technischen Daten sowie Gewichts- und Maßangaben sind sorgfältig erstellt. Irrtum vorbehalten. Produktabbildungen sind beispielhaft und können vom Original abweichen. Änderungen, die dem Fortschritt dienen, behalten wir uns vor.

Light Engine Daten

Light Engine	Farbtemperatur	Bemessungslichtstrom	Anschlussleistung	Lichtausbeute
CLO-Anfangswert	4000 K	3800 lm	30,00 W	127 lm/W
CLO-Endwert	4000 K	3800 lm	32,00 W	119 lm/W

Lichtverteilungskurven

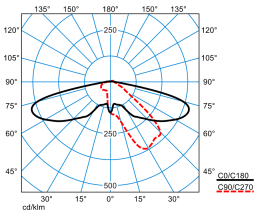

9871 AB2L-LRA/3800-740 4G1S

DIN 5040: A20
UTE: 0.96 I + 0.04 T
DLOR: 96 %
ULOR: 4 %
CEN Flux Code: 27 61 91 96 100 0 19 50 4

Lieferbares Zubehör

	Material	Bezeichnung
	09800EB Entriegelungsbügel 2223800	Entriegelungsbügel 98er-Außenleuchten.
	09800/2/76-II Mastaufsatz 2223600	Mastaufsatz, 2-fach. Farbe außen tiefschwarz, ähnlich RAL 9005.
	09800/3/76-II Mastaufsatz 2223700	Mastaufsatz, 3-fach. Farbe außen tiefschwarz, ähnlich RAL 9005.
	0980/60 Reduzierstück 2223500	Reduzierstück aus Aluminum-Druckguss.
	09800WB Wandbefestigung 2224100	Wandbefestigung Stahlrohr, verzinkt.
	0802KÜ/2 Kabelübergangskasten 2218100	Kabelübergangskasten.
	0802KÜ/3 2218200	Kabelübergangskasten.
	MLT ZAH p4 6818500	Rückseitige Abschirmung für MLT IQ Linsensysteme.
	MLT ZAS G4 p4 7851000	Seitliche Abschirmung für MLT IQ Linsensysteme. Zubehör zum nachträglichem Einbau in technische und dekorative Außenleuchten mit Linsenoptiken ABxL, AMxL, SB3L, RBxL.

Ausschreibungstext

Dekorative LED-Klassik-Kegelleuchte für Mastaufsatzmontage. Mit intelligentem Label zum schnellen Aufrufen von Leuchten-Informationen mittels QR-Code. Mit autarker Leistungsreduzierung über integrierte Auswerteelektronik. Reduzierung des Leuchtenlichtstroms auf 50 % für einen Zeitraum von 7 Stunden (-2h/+5h), verteilt um einen täglich neu bestimmten Mittelpunkt der Einschaltdauer. Mastzopf Ø 76 mm. Mittels separat zu bestellender Reduzierstücke auch zur Montage an Masten mit Zopf Ø 60 mm geeignet. Passender Mast auf Anfrage. Lichtpunkthöhe max. 6000 mm. Optisches System in Multi-Lens-Technologie (MLT) ausgeführt. Leuchtenoptik bestehend aus hocheffizienten, UV- und temperaturbeständigen Linsensystemen. Mit asymmetrisch breit strahlender Lichtstärkeverteilung. Der nachträgliche Einbau einer rückseitigen / seitlichen Abschirmung ist als separat zu bestellendes Zubehör möglich. Leuchtenlichtstrom und Lichtfarbe fest eingestellt, mit Lichtstromkonstanthaltung am Ende der Lebensdauer (CLO). LED-System bestehend aus 4 LED-Modulen. Bemessungslichtstrom 3800 lm, Bemessungsleistung 30 W, maximale Leuchten-Lichtausbeute 127 lm/W. Lichtfarbe neutralweiß, ähnlichste Farbtemperatur (CCT) 4000 K, allgemeiner Farbwiedergabeindex (CRI) R_a > 70. Farborttoleranz (initial MacAdam) ≤ 5 SDCM. Weitere LED-Lichtfarben auf Anfrage verfügbar. Mittlere Bemessungslebensdauer LCLO (t_q 25 °C) = 100.000 h. Die Lichtquelle ist entsprechend der Ökodesign-Anforderungen (VO (EU) 2019/2020) austauschbar. Ausführungen mit 3-Stufen-Schalter zur Einstellung unterschiedlicher Lichtströme auf Anfrage. Flimmern: Pst LM ≤ 1,0 bei Volllast. Leuchtenkörper aus Aluminium-Druckguss, Leuchtendach aus korrosionsbeständigem Aluminium, hochwetterfest pulverbeschichtet. Farbe Leuchtenkörper und Leuchtendach außen tiefschwarz, ähnlich RAL 9005. Leuchtendach innen weiß pulverbeschichtet. Seewetter geeignete Beschichtung auf Anfrage. Abschlusszylinder aus hochschlagzähem PMMA, klar. Leuchtenabdeckung in selbstarretierende Service-Position hochschiebbar. Mast auf Anfrage erhältlich. Schutzklasse (EN 61140): II, Schutzart (DIN EN 60529): IP23, Schutzart Lampenraum: IP65. Stoßfestigkeitsgrad nach IEC 62262: IK04. Zulässige Umgebungstemperatur (ta): 25 °C Windangriffsfläche F_w =

Alle technischen Daten sowie Gewichts- und Maßangaben sind sorgfältig erstellt. Irrtum vorbehalten. Produktabbildungen sind beispielhaft und können vom Original abweichen. Änderungen, die dem Fortschritt dienen, behalten wir uns vor.

0,470 m^2 . Gewicht: 10,9 kg. Werkseitig angeschlossene Anschlussleitung. Mit isoliertem Stützpunkt für den Erdleiter. Länge der Anschlussleitung: 6,0 m. Mit elektronischem Betriebsgerät, schaltbar Das Betriebsgerät ist entsprechend der Ökodesign-Anforderungen (VO (EU) 2019/2020) austauschbar. Mit angeschlossener, 6000 mm langer Zuleitung. Mit isoliertem Stützpunkt für den Erdleiter. Elektroblock mit allen elektrischen Komponenten werkzeuglos austauschbar. Stoßspannungsfestigkeit Differential Mode / Common Mode: 6 kV / 10 kV. Das Produkt erfüllt die grundlegenden Anforderungen der anwendbaren EU-Richtlinien und des Produktsicherheitsgesetzes und trägt die CE-Kennzeichnung. Zusätzlich ist die Leuchte durch eine unabhängige Prüfstelle ENEC-zertifiziert. Leuchte 10 Jahre, Ersatzteile (LED-Modul, Betriebsgerät, optisches System) 15 Jahre nach Rechnungsdatum unter Vorbehalt vertretbarer Änderungen, die dem Fortschritt dienen, verfügbar.

Zusatzinformation

Hinweis zur Planung:
Die Leuchte erfüllt die Anforderungen der EN 60598 und ist ausgelegt für Einwirkungen durch Wind nach EN 1991(Eurocode) mit einer Basiswindgeschwindigkeit von bis zu 30m/s (entspricht Windzone 4 in Deutschland) in der Geländekategorie 1. Berücksichtigt sind dabei eine Schneelast (bis zu 1kN/m^2) und Vereisung (bis zu 2 cm) bei einer Lichtpunkthöhe gemäß Montageanleitung. Nicht berücksichtigt sind exponierte Standorte (z.B. Brücken, Montage auf Gebäuden oder direkt neben Bahngleisen). Anpralllasten sind nicht berücksichtigt.
Demontageanleitung (PDF) zum Produkt verfügbar unter: https://www.trilux.com/EcoDesign

EPREL - Europäische Produktdatenbank für die Energieverbrauchskennzeichnung

Energieeffizienzklasse	Modellkennung
C	86004978-00
C	SL-B7T0200L3EU

Alle technischen Daten sowie Gewichts- und Maßangaben sind sorgfältig erstellt. Irrtum vorbehalten. Produktabbildungen sind beispielhaft und können vom Original abweichen. Änderungen, die dem Fortschritt dienen, behalten wir uns vor.