Verstärkungspl mK 619/300-d155 OWA625

TOC: 9644100

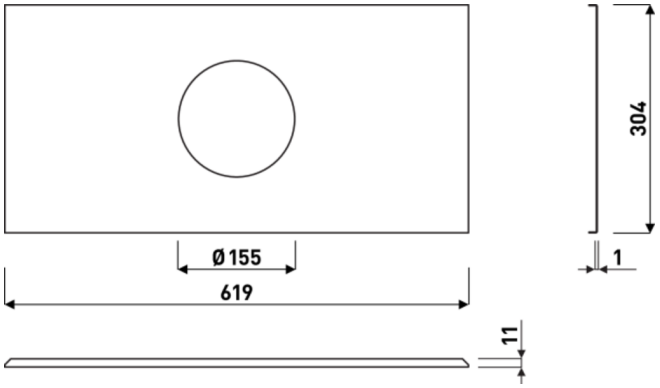



Produktmerkmale und Kenndaten

Länge-Netto	620 mm
Breite-Netto	300 mm
Höhe-Netto	1 mm
Gewicht	1,4 kg

Ausschreibungstext

Verstärkungsplatte für 625er Odenwalddecken zur Aufnahme von Leuchten mit einem Einbaudurchmesser von 155mm.

Alle technischen Daten sowie Gewichts- und Maßangaben sind sorgfältig erstellt. Irrtum vorbehalten. Produktabbildungen sind beispielhaft und können vom Original abweichen. Änderungen, die dem Fortschritt dienen, behalten wir uns vor.