SNS RD7 HRVFL-19 20-840 ET 01

TOC: 9002020605

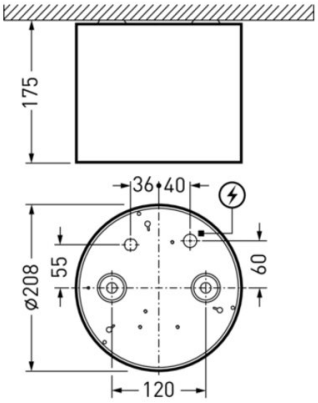



Produktmerkmale und Kenndaten

Leuchtentyp	Downlight/Spot	
Montageart	Anbau	
Form	Rund	
Größe	210	
Ausstrahlwinkel	60° Very Wide Flood	
Reflektor	Hochglanz	
Anschlussleistung	13,10 W	
Leistungsfaktor	0,90	
Farbtemperatur	4000 K	
Bemessungslichtstrom	2.000 lm	
Lichtausbeute	153 lm/W	
Farbtoleranz	2 SDCM	
Austauschbarkeit Lichtquelle	Ja - austauschbar	
Bemessungslebensdauer	L80 (25 °C) = 100.000 h	L90 (25 °C) = 100.000 h
Farbwiedergabeindex	80	
Photobiologische Klasse	Gruppe 1 - geringes Risiko	
Farbe	RAL9016 Verkehrsweiß	
Schaltungsart	Elektronik Trafo (ET)	
Anschluss	Anschlussklemme	
Touch-Dim-fähig	Nein	
Max. Leuchten an B10	21	
Max. Leuchten an B16	34	
Max. Leuchten an C10	35	
Max. Leuchten an C16	57	
Bemessungsfrequenz	50/60 Hz	
DC Tauglichkeit	Ja	
Schutzart	IP20	
Schutzklasse	I	
Schlagfestigkeit	IK06	
Glühdrahtfestigkeit	850 °C	
Netto-Höhe	175 mm	
Aussendurchmesser	208 mm	
Gewicht	2,9 kg	

Alle technischen Daten sowie Gewichts- und Maßangaben sind sorgfältig erstellt. Irrtum vorbehalten. Produktabbildungen sind beispielhaft und können vom Original abweichen. Änderungen, die dem Fortschritt dienen, behalten wir uns vor.

Lichtverteilungskurven

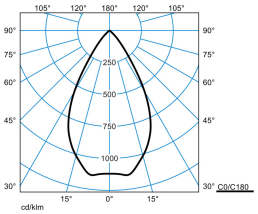

SNS RD7-HR1VFL-20-840 1 20

UGR-Einstufung = 19
DIN 5040 = A70
CEN Flux Code = 95 100 100 100 100
UGR l = 14,7
UGR q = 14,7
UTE = 1.00 A

Lieferbares Zubehör

	Material	Bezeichnung
	**SNS RD7-R ZS 3075/2000 01** 7227400	
	**SNS ZDTRC2** 7572300	Werkzeug zur schnellen und sicheren Demontage des Einbau-Downlights und Trennen des Reflektors vom restlichen Leuchtenkörper.
	**SNS RD5/7-R ZS 3075/2000 01 G2** 7952900	1-Punkt Seilabhängungsset. Für runde Downlights der Baureihe Sonnos in Baugröße D5/D7.
	**SNS RD5/7-R ZS 5075/2000 01 G2** 7953000	1-Punkt Seilabhängungsset. Für runde Downlights der Baureihe Sonnos in Baugröße D5/D7.
	**SNS RD5/7-R ZS 3075/2000 05 G2** 8185200	1-Punkt Seilabhängungsset. Für runde Downlights der Baureihe Sonnos in Baugröße D5/D7.
	**SNS RD5/7-R ZS 5075/2000 05 G2** 8185300	1-Punkt Seilabhängungsset. Für runde Downlights der Baureihe Sonnos in Baugröße D5/D7.
	**SNS C05/07 SF** 8186200	Absturzsicherungsseil zur Befestigung an Leuchte und Decke. Für Leuchten der Baureihe SNS ...C05/ C07.

Ausschreibungstext

Kompaktes LED-Downlight in runder Bauform. Anbau-Downlight für die Deckenmontage. Leuchtendurchmesser Ø 210 mm. Leuchtenhöhe 175 mm. Mit hochglänzend bedampftem Kunststoffreflektor. Farbe Leuchtenkörper: weiß. Symmetrische Lichtverteilungscharakteristik und Halbwertswinkel: 60° Very Wide Flood. Lichtlenkung durch Collimator-/Linsentechnologie. Bildschirmgerecht (BAP) gemäß EN 12464-1 durch begrenzte Leuchtdichten L ≤ 3000 cd/m2 oberhalb 65° Begrenzung der Direktblendung gemäß UGR 19. Mit einem LED-Modul. Leuchtenlichtstrom 2.000 lm, Anschlussleistung 13,1 W, Leuchten-Lichtausbeute 153 lm/W. Lichtfarbe Neutralweiß, ähnlichste Farbtemperatur (CCT) 4000 K, allgemeiner Farbwiedergabeindex (CRI) Ra = 80. Farborttoleranz (initial MacAdam) ≤ 2 SDCM. Mittlere Bemessungslebensdauer L90 (tq 25°C) = 100.000 h. Mittlere Bemessungslebensdauer L80 (tq 25°C) = 100.000 h. Die Lichtquelle ist entsprechend der Ökodesign-Anforderungen (VO (EU) 2019/2020) austauschbar. Zulässige Umgebungstemperatur (ta) -20 °C bis 25 °C. Gehäuse und Kühlkörper aus Aluminium-Druckguss. Schutzklasse (EN 61140): I, Schutzart (DIN EN 60529): IP20. Schutzart raumseitig: -. Stoßfestigkeitsgrad nach IEC 62262: IK06, Prüftemperatur Glühdrahttest gemäß IEC 60695-2-11: 850 °C. Mit 3-poliger Anschlussklemme bis 2,5 mm² für Netzanschluss sowie separater 3-poliger Netzweiterleitungsbox. Der netzseitige Anschluss des Vorschaltgerätes erfolgt mittels Anschlussklemme. Mit elektronischem Betriebsgerät, schaltbar. Das Betriebsgerät ist entsprechend der Ökodesign-Anforderungen (VO (EU) 2019/2020) austauschbar. Die Leuchte ist silikonfrei. Das Produkt erfüllt die grundlegenden Anforderungen der anwendbaren EU-Richtlinien und des Produktsicherheitsgesetzes und trägt die CE-Kennzeichnung. Zusätzlich ist die Leuchte durch eine unabhängige Prüfstelle ENEC-zertifiziert. Für Arbeitsplätze mit Bildschirmgeräten. Büros, Flure, Foyers, Konferenzräume, Verkaufsflächen, Wartezonen. Mit Trilux-Nachkaufversprechen: Die Leuchte ist 10 Jahre, Ersatzteile (LED-Modul, Betriebsgerät und optisches System) 15 Jahre nach Rechnungsdatum verfügbar. Vertretbare Änderungen, die dem Fortschritt dienen, sind dabei vorbehalten.

EPREL - Europäische Produktdatenbank für die Energieverbrauchskennzeichnung

Dieses Produkt enthält (eine) Lichtquelle(n) der Energieeffizienzklasse(n):

Energieeffizienzklasse	Modellkennung
D	BXRE-40E65F0-S-92

Alle technischen Daten sowie Gewichts- und Maßangaben sind sorgfältig erstellt. Irrtum vorbehalten. Produktabbildungen sind beispielhaft und können vom Original abweichen. Änderungen, die dem Fortschritt dienen, behalten wir uns vor.