Opendo H-L BL L75 03 +CO2

TOC: 8046600

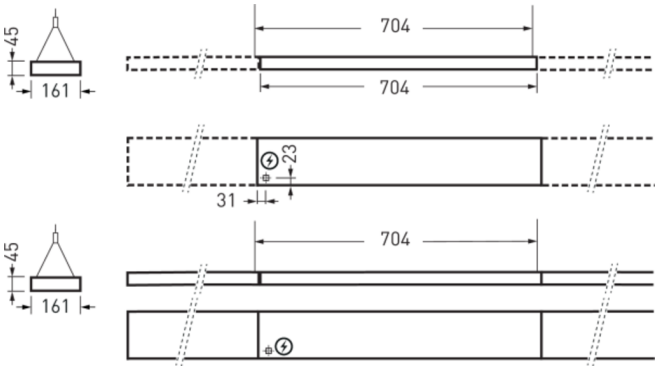

Produktmerkmale und Kenndaten

Leuchtenfarbe	RAL9006 Weißaluminium
Länge-Netto	704,10 mm
Breite-Netto	160 mm
Höhe-Netto	47 mm
Gewicht	1,9 kg

Lieferbares Zubehör

	Material	Bezeichnung
	ZAA/01 4601700	Deckenbaldachin, rund. Farbe weiß.
	ZAA/03 4601800	Deckenbaldachin, rund. Farbe silbergrau.
	ZAE/01 515 4691700	Deckenbaldachin zum Anschluss der 5-poligen Netzzuleitung bei Deckenauslässen. Eckig, weiß.
	ZAE/03 515 4691800	Deckenbaldachin zum Anschluss der 5-poligen Netzzuleitung bei Deckenauslässen. Eckig, silbergrau.
	ZAR/01 7002300	Deckenbaldachin, eckig, weiß.
	ZAR/03 7002400	Deckenbaldachin, eckig, silbergrau.

Ausschreibungstext

Blindmodul für Opendo H Hängeleuchten in Lichtbandanwendung. Für Neuanlagen und Sanierungsanwendungen geeignet. Mit integriertem Kohlendioxid-Sensor zur Messung der CO^2 -Konzentration in der Umgebungsluft und einer 3-stufigen LED-Ampel zur Indikation der Luftqualität sowie Lüftungsnotwendigkeit. Leuchtenkörper aus Stahlblech, Abdeckung aus Kunststoff, Farbe silbergrau (ähnlich RAL 9006). Länge 704,1 mm, Breite 160 mm, Höhe 47 mm. Weitere Längen auf Anfrage möglich. Wird ein Blindmodul als Einzelbaustein verwendet, können separat zu bestellende Kopfstücke zum Abschluß der Enden verwendet werden.

Alle technischen Daten sowie Gewichts- und Maßangaben sind sorgfältig erstellt. Irrtum vorbehalten. Produktabbildungen sind beispielhaft und können vom Original abweichen. Änderungen, die dem Fortschritt dienen, behalten wir uns vor.