0805 Traverse A 4/76 4x LnPlus 40/60

TOC: 8288700

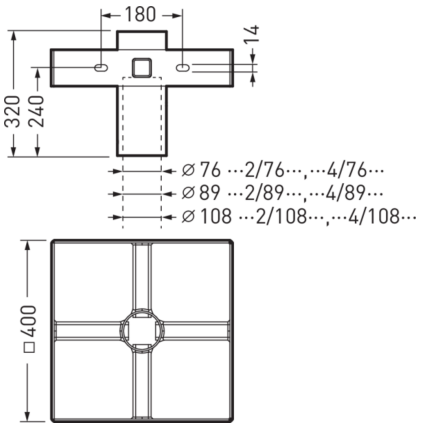

Produktmerkmale und Kenndaten

Leuchtenfarbe	Zink
Länge-Netto	400 mm
Breite-Netto	400 mm
Höhe-Netto	344 mm
Gewicht	25,9 kg

Ausschreibungstext

Traverse zur Befestigung von vier LED-Scheinwerfern LnPlus 40/60. Mastansatzmontage für Maste mit einem Mastzopfdurchmesser Ø 76 mm. Aus feuerverzinktem Stahl.

Alle technischen Daten sowie Gewichts- und Maßangaben sind sorgfältig erstellt. Irrtum vorbehalten. Produktabbildungen sind beispielhaft und können vom Original abweichen. Änderungen, die dem Fortschritt dienen, behalten wir uns vor.