Rail H-S 927 DALI 3PH STUHS29/W48-O-2 01

TOC: 8903900

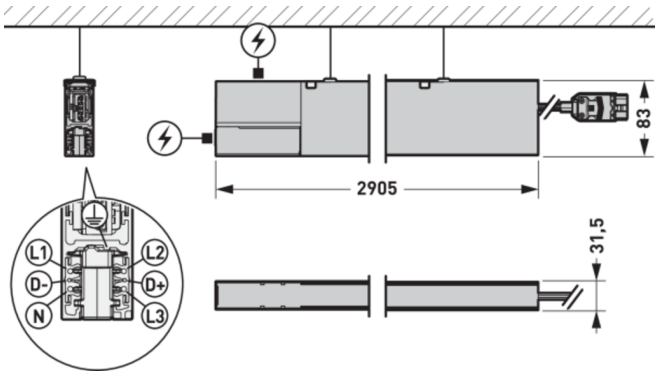



Produktmerkmale und Kenndaten

Montageart	Abhängen
Lichtverteilungskurve	Lambertian (L)
Light Engine	Normalprodukt
Farbtemperatur	2700 K
Bemessungslichtstrom	4657 lm
Anschlussleistung	69,20 W
Lichtausbeute	67 lm/W
Farbwiedergabeindex	90
Farbtoleranz	3 SDCM
Leuchtenfarbe	RAL9016 Verkehrsweiß
DALI-2-Standard EN 62386	Ja
Anschlussart	3-Phasen-Track-Adapter
Dimmbereich	1 - 100 %
Bemessungsspannung	220 - 240 V
Schutzart	IP20
Schutzklasse	I
Länge-Netto	2.905 mm
Breite-Netto	31 mm
Höhe-Netto	83 mm
Gewicht	5,3 kg

Lichtverteilungskurven

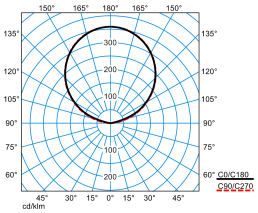

Rail H-S 927 DALI 3PH ST HS29/W48-O-2 01

DIN 5040: E03
UTE: 0.00 J + 1.00 T
DLOR: 0 %
ULOR: 100 %
CEN Flux Code: 0 0 0 0 100 48 80 97 100

Lieferbares Zubehör

	Material	Bezeichnung
	**ZAA/01** 4601700	Deckenbaldachin, rund. Farbe weiß.
	**ZAE/01 515** 4691700	Deckenbaldachin zum Anschluss der 5-poligen Netzzuleitung bei Deckenauslässen. Eckig, weiß.

Alle technischen Daten sowie Gewichts- und Maßangaben sind sorgfältig erstellt. Irrtum vorbehalten. Produktabbildungen sind beispielhaft und können vom Original abweichen. Änderungen, die dem Fortschritt dienen, behalten wir uns vor.

 **ZAR/01** 7002300	Deckenbaldachin, eckig, weiß.
 **ZAR+LLWC 01** 7002500	Deckenbaldachin, eckig, weiß. Mit integriertem Lichtmanagement Baustein LiveLink WLAN-Controller.
Rail Endk H 3PH STU9004/W-H 01 8880900	Endkappe für stirnseitige Abdeckung der 3-Phasen Hänge-Stromschiene. Farbe weiß (ähnlich RAL 9016).
 **Rail Haken 3PH STU S-9000/H-W 01** 8881100	Universalhaken zur abgehangenen Deckenbefestigung. Farbe weiß (ähnlich RAL 9016).
Rail Blind D/C/H 3PH STU S-9000/GP-W 01 8881300	Blindabdeckung für das 3-Phasen-Stromschienensystem. Baureihe: Rail. Farbe weiß (ähnlich RAL 9016). Maße (L x B x H): 1000 mm x 11 mm x 26 mm.
 **Rail Verschlussk 3PH STU S-9000/TP-G 03** 8881500	Verschlusskappe zur Abdeckung von Schienennuten. Farbe silbergrau (ähnlich RAL 9006).
 **Rail I-Verb H 3PH STU9010/W-H 01** 8884700	I-Verbinder zur mechanischen und elektrischen Verbindung von zwei 3-Phasen-Stromschienensegmenten mit DALI-Ausstattung. Farbe weiß (ähnlich RAL 9016).
 **Rail L-Ver-L H 3PH ST9011-5/W-01** 8884900	L-Verbinder für zwei 3-Phasen-Stromschienensegmente mit DALI-Ausstattung. Farbe weiß (ähnlich RAL 9016).
 **Rail L-Ver-R H 3PH ST9012-5/W-H 01** 8885100	L-Verbinder für zwei 3-Phasen-Stromschienensegmente mit DALI-Ausstattung. Farbe weiß (ähnlich RAL 9016).
 **Rail T-Ver-L H 3PH ST9013-5/W-H 01** 8885300	T-Verbinder für drei 3-Phasen-Stromschienensegmente mit DALI-Ausstattung. Farbe weiß (ähnlich RAL 9016).
 **Rail T-Ver-L H 3PH ST9015-5/W-H 01** 8885500	T-Verbinder für drei 3-Phasen-Stromschienensegmente mit DALI-Ausstattung. Farbe weiß (ähnlich RAL 9016).
 **Rail T-Ver-R H 3PH ST9014-5/W-H 01** 8885700	T-Verbinder für drei 3-Phasen-Stromschienensegmente mit DALI-Ausstattung. Farbe weiß (ähnlich RAL 9016).
 **Rail T-Ver-R H 3PH ST9016-5/W-H 01** 8885900	T-Verbinder für drei 3-Phasen-Stromschienensegmente mit DALI-Ausstattung. Farbe weiß (ähnlich RAL 9016).
 **Rail X-Ver H 3PH ST9017-5/W-H 01** 8886100	X-Verbinder für vier 3-Phasen-Stromschienensegmente mit DALI-Ausstattung. Farbe weiß (ähnlich RAL 9016).
Rail AbdEinspHfZ STU9001/H-C3-W-93-P 01 8898500	Abdeckplatte für eine Einspeisung zur Hängemontage des 3-Phasen-Stromschienensystems mit DALI-Ausstattung. Farbe weiß (ähnlich RAL 9016). Maße (L x B x H): 92 mm x 28 mm x 10 mm.
Rail AbdEinspH 3PH STU9001/H-C3-W-93 01 8898700	Abdeckplatte für eine Einspeisung zur Hängemontage des 3-Phasen-Stromschienensystems mit DALI-Ausstattung. Farbe weiß (ähnlich RAL 9016). Maße (L x B x H): 92 mm x 28 mm x 10 mm.
 **Rail ZS H/15 3PH STU9000-Kit25-1,5-W 01** 8899100	Seilabhängung für Abhängelängen bis: 1500 mm. Farbe weiß (ähnlich RAL 9016).
 **Rail ZS H/30 3PH STU9000-Kit25-3-W 01** 8899300	Seilabhängung für Abhängelängen bis: 3000 mm. Farbe weiß (ähnlich RAL 9016).
 **Rail ZS-C H/15 3PH STU9000-Kit29-1,5-W01** 8899500	Seilabhängungs-Set bestehend aus einem verzinktem Stahlseil Ø 1,5 mm, Befestigungsklammer und Dekorhülse aus Edelstahl. Farbe weiß (ähnlich RAL 9016).
 **Rail ZS-C H/30 3PH ST9000-Kit29-3-W 01** 8899700	Seilabhängungs-Set bestehend aus einem verzinktem Stahlseil Ø 1,5 mm, Befestigungsklammer und Dekorhülse aus Edelstahl. Farbe weiß (ähnlich RAL 9016).

Alle technischen Daten sowie Gewichts- und Maßangaben sind sorgfältig erstellt. Irrtum vorbehalten. Produktabbildungen sind beispielhaft und können vom Original abweichen. Änderungen, die dem Fortschritt dienen, behalten wir uns vor.

 **Rail Längsver H/15 STU9000-Kit30-1,5-W01** 8900300	Verbindungs-Set bestehend aus einem Verbindungsbügel und einer leitenden Kupplung ohne Einspeisungsvorrichtung zur integrierten mechanischen und elektrischen Verbindung. Seilabhängungs-Set bestehend aus einem verzinktem Stahlseil Ø 1,5 mm, Befestigungsklammer und Dekorhülse aus Edelstahl. Farbe weiß (ähnlich RAL 9016).
 **Rail Längsver H/30 STU9000-Kit30-3-W 01** 8900500	Verbindungs-Set bestehend aus einem Verbindungsbügel und einer leitenden Kupplung ohne Einspeisungsvorrichtung zur integrierten mechanischen und elektrischen Verbindung. Seilabhängungs-Set bestehend aus einem verzinktem Stahlseil Ø 1,5 mm, Befestigungsklammer und Dekorhülse aus Edelstahl. Farbe weiß (ähnlich RAL 9016).
 **Rail Längsver H STU9000-Kit36-W 01** 8917900	Verbindungs-Set bestehend aus einem Verbindungsbügel und einer leitenden Kupplung ohne Einspeisungsvorrichtung zur integrierten mechanischen und elektrischen Verbindung. Farbe weiß (ähnlich RAL 9016).
 **Rail Adapter ZZT/515/1800STU9999/W 01/01** 6000659351	Stromschienenadapter mit Textilleitung für das Abhängen von Leuchten am 3-Phasen-Stromschienensystem (DALI) Rail. Länge der Zuleitung: 1800 mm. Maximaler Lastwert: 5 kg. Bei einem Lastwert > 5 kg ist eine zusätzliche Seilabhängung der Stromschiene zwingend erforderlich. Farbe des Stromschienenadapters weiß (ähnlich RAL 9016). Farbe der Textilleitung weiß (ähnlich RAL 9016).
 **Rail Adapter ZZT/515/2000STU9999/W 01/I1** 6000659551	Stromschienenadapter mit transparenter Zuleitung für das Abhängen von Leuchten am 3-Phasen-Stromschienensystem (DALI) Rail. Länge der Zuleitung: 2000 mm. Maximaler Lastwert: 5 kg. Bei einem Lastwert > 5 kg ist eine zusätzliche Seilabhängung der Stromschiene zwingend erforderlich. Farbe des Stromschienenadapters weiß (ähnlich RAL 9016).

Ausschreibungstext

3-Phasen Hänge-Stromschiene mit DALI-Ausstattung (6 Leiter). Mit integriertem indirekt strahlendem LED-Einsatz mit opaler Abdeckung. Leuchtenlichtstrom und Lichtfarbe fest eingestellt. System Rail (Stucchi). Stromschienensegment für den Lichtbandanfang mit Einspeisungsvorrichtung und Zuleitung. Bemessungslichtstrom 4657 lm, Bemessungsleistung 69,2 W, maximale Leuchten-Lichtausbeute 67 lm/W. Lichtfarbe warmweiß, ähnlichste Farbtemperatur (CCT) 2700 K, allgemeiner Farbwiedergabeindex (CRI) R_a > 90. Farborttoleranz (initial MacAdam) ≤ 3 SDCM. Mittlere Bemessungslebensdauer L80(t_q 25°C) = 50.000 h. Aus Aluminium, pulverbeschichtet. Mit feiner Oberflächenstruktur. Farbe weiß (ähnlich RAL 9016). Maße (L x B x H): 2905 mm x 31 mm x 83 mm.

Zusatzinformation

In Kombination mit Stromschienen-Verbindern sind individuelle, dekorative Linienführungen für die architekturinszenierende Beleuchtung umsetzbar. Bei der Planung ist die Polarität des Nullleiters zu beachten.

Alle technischen Daten sowie Gewichts- und Maßangaben sind sorgfältig erstellt. Irrtum vorbehalten. Produktabbildungen sind beispielhaft und können vom Original abweichen. Änderungen, die dem Fortschritt dienen, behalten wir uns vor.