0803WB-R/100-42 E6

TOC: 8079300

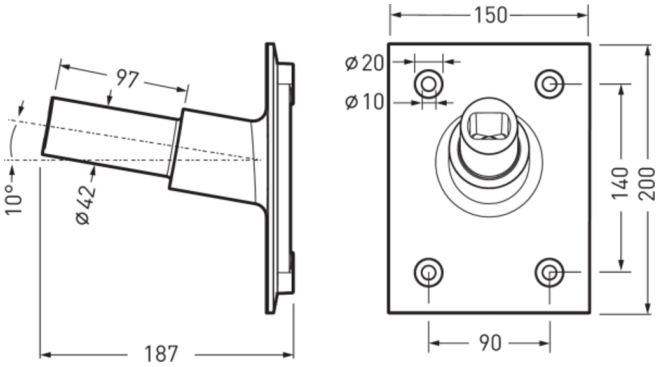

Produktmerkmale und Kenndaten

Leuchtenfarbe	DB702
Länge-Netto	190 mm
Breite-Netto	150 mm
Höhe-Netto	200 mm
Gewicht	1,3 kg

Ausschreibungstext

Dekorative Wandbefestigung aus Aluminiumguss. Mit 4 Befestigungslöchern Ø 10mm, versenkt. Senkung Ø 21mm, Tiefe 12mm. Tragstutzen Ø 42 mm x 100 mm. Neigungswinkel 10°. Farbe grau, hochwetterfest, (ähnlich DB702). Seewetter geeignete Beschichtung auf Anfrage. Geeignet für Leuchten der Baureihen Jovie, Viacon A und Viatana A. In Kombination mit Viatana A ist ein Reduzierstück Viatana ZR/42 erforderlich. Die Kombination mit einer Leuchte der Baureihe Jovie erfordert einen Mastansatz Jovie A Z MB D42 E6. Die Lieferung erfolgt ohne Befestigungsmaterial.

Zusatzinformation

Hinweis zur Planung: Die Wandbefestigung erfüllt die Anforderungen der EN 60598 und ist ausgelegt für Einwirkungen durch Wind nach EN 1991 (Eurocode) mit einer Basiswindgeschwindigkeit von bis zu 30m/s (entspricht Windzone 4 in Deutschland) in der Geländekategorie 1. Berücksichtigt sind dabei eine Schneelast (bis zu 1kN/m ^{2}) und eine Vereisung (bis zu 2cm) bei einer Lichtpunkthöhe gemäß Montageanleitung. Nicht berücksichtigt sind exponierte Standorte (z.B. Brücken, Montage auf Gebäuden oder direkt neben Bahngleisen). Anpralllasten sind nicht berücksichtigt.

Alle technischen Daten sowie Gewichts- und Maßangaben sind sorgfältig erstellt. Irrtum vorbehalten. Produktabbildungen sind beispielhaft und können vom Original abweichen. Änderungen, die dem Fortschritt dienen, behalten wir uns vor.