SNS RD3WRVFL-19 14-840 ETDD01

TOC: 9002358187

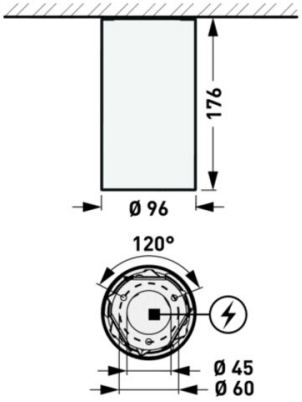

Produktmerkmale und Kenndaten

Leuchtentyp	Downlight/Spot
Montageart	Anbau
Form	Rund
Größe	100
Ausstrahlwinkel	60° Very Wide Flood
Reflektor	weiß
Anschlussleistung	12 W
Leistungsfaktor	0,90
Farbtemperatur	4000 K
Bemessungslichtstrom	1.400 lm
Lichtausbeute	117 lm/W
Farbtoleranz	3 SDCM
Austauschbarkeit Lichtquelle	Ja - austauschbar
Farbwiedergabeindex	80
Photobiologische Klasse	Gruppe 1 - geringes Risiko
Farbe	RAL9016 Verkehrsweiß
Schaltungsart	Elektronik Trafo DALI DIM ETDD
Anschluss	Klemme
Anzahl Dali Adressen	1
Dimmbereich	1 - 100 %
Touch-Dim-fähig	Nein
Max. Leuchten an B10	21
Max. Leuchten an B16	35
Max. Leuchten an C10	35
Max. Leuchten an C16	60
Bemessungsfrequenz	50/60 Hz
DC Tauglichkeit	Nein
Schutzart	IP20
Schutzklasse	I
Schlagfestigkeit	IK06
Glühdrahtfestigkeit	850 °C
Netto-Höhe	176 mm
Aussendurchmesser	96 mm
Gewicht	1,1 kg

Alle technischen Daten sowie Gewichts- und Maßangaben sind sorgfältig erstellt. Irrtum vorbehalten. Produktabbildungen sind beispielhaft und können vom Original abweichen. Änderungen, die dem Fortschritt dienen, behalten wir uns vor.

Lichtverteilungskurven

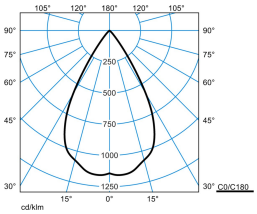

SNS RD3-WR1VFL-14-840 1 20

UGR-Einstufung = 19
DIN 5040 = A70
CEN Flux Code = 98 100 100 100 100
UGR l = 17,7
UGR q = 17,7
UTE = 1.00 A

Ausschreibungstext

Kompaktes LED-Downlight in runder Bauform. Anbau-Downlight für die Deckenmontage. Leuchtendurchmesser Ø 100 mm. Leuchtenhöhe 176 mm. Mit weiß beschichtetem Kunststoffreflektor. Farbe Leuchtenkörper: weiß. Symmetrische Lichtverteilungscharakteristik und Halbwertswinkel: 60° Very Wide Flood. Lichtlenkung durch Collimator-/Linsentechnologie. Bildschirmgerecht (BAP) gemäß EN 12464-1 durch begrenzte Leuchtdichten L ≤ 3000 cd/m2 oberhalb 65° Begrenzung der Direktblendung gemäß UGR 19. Mit einem LED-Modul. Leuchtenlichtstrom 1.400 lm, Anschlussleistung 12,0 W, Leuchten-Lichtausbeute 117 lm/W. Lichtfarbe Neutralweiß, ähnlichste Farbtemperatur (CCT) 4000 K, allgemeiner Farbwiedergabeindex (CRI) R_a = 80. Farborttoleranz (initial MacAdam) ≤ 3 SDCM entspricht einer sehr hohen Farbgleichheit der LED in der Anwendung. Mittlere Lebensdauer L90(tq 25 °C) = 50.000 h, mittlere Lebensdauer L80(tq 25 °C) = 100.000 h. Die Lichtquelle ist entsprechend der Ökodesign-Anforderungen (VO (EU) 2019/2020) austauschbar. Zulässige Umgebungstemperatur (ta): -20°C - +25°C. Gehäuse und Kühlkörper aus Aluminium-Druckguss. Schutzklasse (EN 61140): I, Schutzart (DIN EN 60529): IP20. Schutzart raumseitig: -. Stoßfestigkeitsgrad nach IEC 62262: IK06, Prüftemperatur Glühdrahttest gemäß IEC 60695-2-11: 850 °C. Mit 5-poliger Anschlussklemme bis 2,5 mm² für Netzanschluss sowie separater 5-poliger Netzweiterleitungsbox. Der netzseitige Anschluss des Vorschaltgerätes erfolgt mittels Anschlussklemme. Mit elektronischem Vorschaltgerät, digital dimmbar (DALI). Betriebsgerät gemäß DALI-2-Standard (EN 62386). Leuchte mittels Tastfunktion über DALI-Steuerklemmen schalt- und dimmbar (Touch DIM). Möglicher Dimmbereich: 1...100%. Das Betriebsgerät ist entsprechend der Ökodesign-Anforderungen (VO (EU) 2019/2020) austauschbar. Live-Link ready. Das Produkt erfüllt die grundlegenden Anforderungen der anwendbaren EU-Richtlinien und des Produktsicherheitsgesetzes und trägt die CE-Kennzeichnung. Die ENEC-Zertifizierung durch eine unabhängige Prüfstelle ist in Vorbereitung. Für Arbeitsplätze mit Bildschirmgeräten. Büros, Flure, Foyers, Konferenzräume, Verkaufsflächen, Wartezonen. Mit Trilux-Nachkaufversprechen: Die Leuchte ist 10 Jahre, Ersatzteile (LED-Modul, Betriebsgerät und optisches System) 15 Jahre nach Rechnungsdatum verfügbar. Vertretbare Änderungen, die dem Fortschritt dienen, sind dabei vorbehalten.

EPREL - Europäische Produktdatenbank für die Energieverbrauchskennzeichnung

Energieeffizienzklasse	Modellkennung
D	L2C5-40801210F1500

Alle technischen Daten sowie Gewichts- und Maßangaben sind sorgfältig erstellt. Irrtum vorbehalten. Produktabbildungen sind beispielhaft und können vom Original abweichen. Änderungen, die dem Fortschritt dienen, behalten wir uns vor.