D01X 078 03

TOC: 8484800

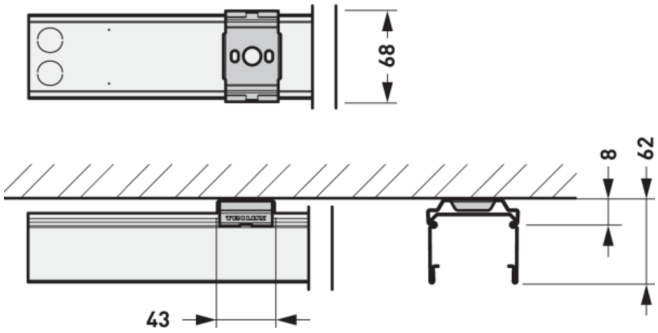

Produktmerkmale und Kenndaten

Leuchtenfarbe	RAL9006 Weißaluminium
Länge-Netto	60 mm
Breite-Netto	35 mm
Höhe-Netto	20 mm
Gewicht	0,1 kg

Ausschreibungstext

Befestigungsklammer zur direkten Deckenanbaumontage. Aus Edelstahl, rostfrei. In Kombination mit Tragprofilen E-Line Pro 078... anzuwenden. Oberfläche beschichtet, Farbe silbergrau (ähnlich RAL 9006).

Alle technischen Daten sowie Gewichts- und Maßangaben sind sorgfältig erstellt. Irrtum vorbehalten. Produktabbildungen sind beispielhaft und können vom Original abweichen. Änderungen, die dem Fortschritt dienen, behalten wir uns vor.