BVEB G2 RF-FL 30-BC C67 ET 05

TOC: 9842540

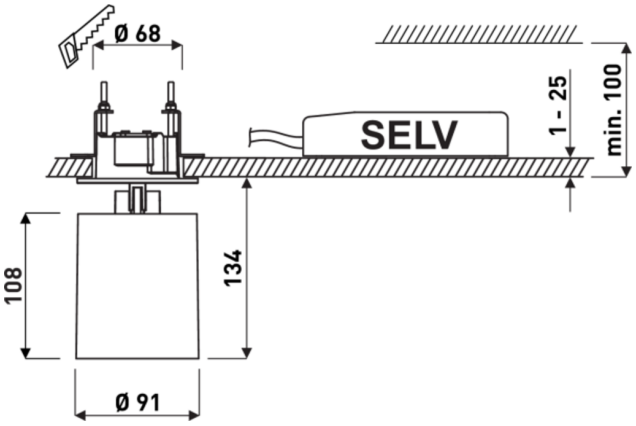

Produktmerkmale und Kenndaten

Leuchtentyp	Einbaustrahler mit flexiblem Leuchtenkopf zum Schwenken und Drehen.
Montageart	3-Phasen-Stromschienen
Leuchtenoptik	Optisches System mit 3D Facettenreflektor.
Lichtverteilungskurve	Flood (FL)
FWHM	37 °
Light Engine	Normalprodukt
Farbtemperatur	3100 K
Bemessungslichtstrom	2575 lm
Anschlussleistung	29,00 W
Lichtausbeute	89 lm/W
Bemessungslebensdauer	L80 (25 °C) = 50.000 h
Farbwiedergabeindex	95
Farbtoleranz	2 SDCM
Photobiologische Klasse	Gruppe 1 - geringes Risiko
Leuchtenfarbe	RAL9005 Tiefschwarz
Leuchtenkörper	Leuchtenkörper aus Aluminium-Druckguss.
Elektrische Ausführung	Mit elektronischem Betriebsgerät, schaltbar.
Anschlussart	Wieland GST/RST (TWW)
Bemessungsspannung	220 - 240 V
Bemessungsfrequenz	50/60 Hz
Klirrfaktor (THD) < %	12 %
Schutzart	IP20
Schutzart Raumseitig	IP20
Schutzart Lampenraum	IP20
Schutzklasse	II
Schlagfestigkeit IK	IK00
Glühdrahtbeständigkeit	960 °C
Umgebungstemperatur	25 °C
Max. Leuchten an B10	26
Max. Leuchten an B16	42
Max. Leuchten an C10	44
Max. Leuchten an C16	70
Höhe-Netto	206 mm
Außendurchmesser	91 mm
Einbauhöhe	100 mm
Gewicht	1,2 kg
Einbaudurchmesser	68 mm

Alle technischen Daten sowie Gewichts- und Maßangaben sind sorgfältig erstellt. Irrtum vorbehalten. Produktabbildungen sind beispielhaft und können vom Original abweichen. Änderungen, die dem Fortschritt dienen, behalten wir uns vor.

Lichtverteilungskurven

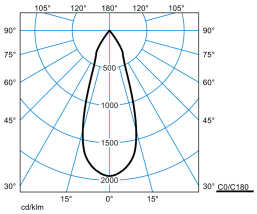

BVEB G2 RF-FL 30-BC M49 ET 05

UGR I = 18,2
UGR q = 18,2
DIN 5040: A80
UTE: 0.90 A
DLOR: 90 %
ULOR: 0 %
CEN Flux Code: 100 100 100 100 90

Ausschreibungstext

Einbaustrahler mit flexiblem Leuchtenkopf zum Schwenken und Drehen. Um 90° schwenkbar und 355° drehbar. Deckeneinbaumontage. Die Befestigung erfolgt mittels Federbefestigung (Oktalite Klappfeder). Deckenstärke 1,00 mm - 25,00 mm. Deckenausschnitt Ø 68 mm, Einbautiefe ≥ 100 mm. Optisches System mit 3D Facettenreflektor. Ausstrahlcharakteristik Flood. Ausstrahlungswinkel 37°. Leuchtenlichtstrom und Lichtfarbe fest eingestellt. Systemlichtstrom 2575 lm, Systemleistung 29 W, Lichtfarbe warmweiß, ähnlichste Farbtemperatur (CCT) 3100 K Brilliant Colour, allgemeiner Farbwiedergabeindex (CRI) R_a > 95. Farborttoleranz (initial MacAdam) ≤ 2 SDCM. Mittlere Bemessungslebensdauer L80 (t_q 25 °C) = 50.000 h. Leuchtenkörper aus Aluminium-Druckguss. Oberfläche struktur-pulverbeschichtet. Farbe schwarz, (ähnlich RAL 9005). Höhe: 206 mm, Außendurchmesser: 91 mm. Schutzklasse (EN 61140): II, Schutzart (DIN EN 60529): IP20. Zulässige Umgebungstemperatur (ta): 25 °C Gewicht: 1,2 kg. Anschlussleitung für Schnellstecksystem GST 18i3 Typ Wieland. Die Nennbetriebspannung der Leuchte beträgt 230 V, 50/60 Hz. Mit elektronischem Betriebsgerät, schaltbar. Das Betriebsgerät ist entsprechend der Ökodesign-Anforderungen (VO (EU) 2019/2020) austauschbar. Das Produkt erfüllt die grundlegenden Anforderungen der anwendbaren EU-Richtlinien und des Produktsicherheitsgesetzes und trägt die CE-Kennzeichnung.

EPREL - Europäische Produktdatenbank für die Energieverbrauchskennzeichnung

Energieeffizienzklasse	Modellkennung
F	1695330

Alle technischen Daten sowie Gewichts- und Maßangaben sind sorgfältig erstellt. Irrtum vorbehalten. Produktabbildungen sind beispielhaft und können vom Original abweichen. Änderungen, die dem Fortschritt dienen, behalten wir uns vor.