PolaronIQ WD2 LED3000-830 ETDD

TOC: 6671251

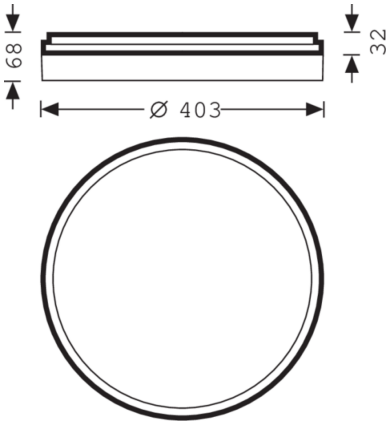



Produktmerkmale und Kenndaten

Anwendungsbereich	repräsentative Eingangsbereiche|Hotels und Gaststätten|Museen|Foyers|Flure|Wohnbereiche
Leuchtentyp	Exclusive LED-Wand- und Deckenleuchte
Montageart	Anbau|Einbau|Halbeinbau|Abhängen
Leuchtenoptik	Kreisringförmige PMMA-Abdeckwanne mit ausgeprägter flächiger Kontur und fein strukturierter Oberfläche.
Lichtverteilungskurve	Lambertian (L)
Light Engine	Normalprodukt
Farbtemperatur	3000 K
Bemessungslichtstrom	2700 lm
Anschlussleistung	27,00 W
Lichtausbeute	100 lm/W
Bemessungslebensdauer	L80 (25 °C) = 70.000 h
Farbwiedergabeindex	80
Farbtoleranz	3 SDCM
Photobiologische Klasse	Gruppe 0 - kein Risiko
Leuchtenfarbe	RAL9016 Verkehrsweiß
Leuchtenkörper	Leuchtenkörper aus Stahlblech.
Elektrische Ausführung	Mit elektronischem Betriebsgerät, digital dimmbar (DALI).
DALI-2-Standard EN 62386	Ja
Anschlussart	Steckklemme
Touch-Dim-fähig	Ja
Anzahl Dali Adressen	1
Dimmbereich	1 - 100 %
Monitoring Ready	Ja
Bemessungsspannung	220 - 240 V
Bemessungsfrequenz	50/60 Hz
Klirrfaktor (THD) < %	14 %
Schutzart	IP40
Schutzart Raumseitig	IP40
Schutzklasse	I
Schlagfestigkeit IK	IK05
Glühdrahtbeständigkeit	650 °C
Umgebungstemperatur	-20 - 25 °C
Max. Leuchten an B10	17
Max. Leuchten an B16	28
Max. Leuchten an C10	29
Max. Leuchten an C16	47
Höhe-Netto	68 mm
Außendurchmesser	403 mm
Gewicht	3,2 kg

Alle technischen Daten sowie Gewichts- und Maßangaben sind sorgfältig erstellt. Irrtum vorbehalten. Produktabbildungen sind beispielhaft und können vom Original abweichen. Änderungen, die dem Fortschritt dienen, behalten wir uns vor.

Lichtverteilungskurven

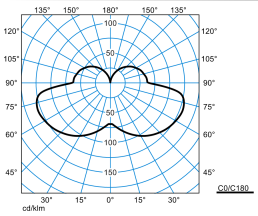

PolaronIQ WD2 LED3000-830 ETDD

UGR I = 24,5
UGR q = 24,5
DIN 5040: B21
UTE: 0.72 J + 0.28 T
DLOR: 72 %
ULOR: 28 %
CEN Flux Code: 22 48 77 72 100 12 36 66 28

Lieferbares Zubehör

	Material	Bezeichnung
	**PolaronIQ WD2 C1** 6335300	Einbaugehäuse für runde Anbauleuchten.
	**PolaronIQ WD2 C** 6335500	Halbeinbaugehäuse für runde Anbauleuchte.
	**PolaronIQ WD2 C MP M73** 6372000	Halbeinbaugehäuse für runde Anbauleuchte.
	**PolaronIQ WD2 C MP M84** 6372100	Halbeinbaugehäuse für runde Anbauleuchte.
	**PolaronIQ WD2 C1 MP M73** 6372200	Einbaugehäuse für runde Anbauleuchten.
	**PolaronIQ WD2 C1 MP M84** 6372300	Einbaugehäuse für runde Anbauleuchten.
	**PolaronIQ WD2 BE** 6446700	Beton-Eingießgehäuse für runde Anbauleuchten.

Ausschreibungstext

Exclusive LED-Wand- und Deckenleuchte mit einem ringkreisförmigen Lichtelement. Mit überwiegend indirekt strahlender Lichtstärkeverteilung. Anbauleuchte für Decken- oder Wandmontage. In Verbindung mit entsprechendem Zubehör auch als Einbau- oder Halbeinbauleuchte zu verwenden. Kreisringförmige PMMA-Abdeckwanne mit ausgeprägter flächiger Kontur und fein strukturierter Oberfläche. Mit lambertscher Lichtstärkeverteilung. Optionale Einbaugehäuse werden als zusätzliche, umschließende Sekundärreflektoren zum lichttechnisch wirksamen Teil der Leuchten. Leuchtenlichtstrom und Lichtfarbe fest eingestellt. Bemessungslichtstrom 2700 lm, Bemessungsleistung 27 W, maximale Leuchten-Lichtausbeute 100 lm/W. Lichtfarbe warmweiß, ähnlichste Farbtemperatur (CCT) 3000 K, allgemeiner Farbwiedergabeindex (CRI) R_a > 80. Farborttoleranz (initial MacAdam) ≤ 3 SDCM. Mittlere Bemessungslebensdauer L80 (t_q 25 °C) = 70.000 h. Die Lichtquelle ist entsprechend der Ökodesign-Anforderungen (VO (EU) 2019/2020) austauschbar. Flimmern: Pst LM ≤ 1,0 bei Volllast. Stroboskop-Effekt: SVM ≤ 0,4 bei Volllast. Leuchtenkörper aus Stahlblech. Oberfläche weiß beschichtet (ähnlich RAL 9016). Leuchtendurchmesser Ø 403 mm, Leuchtenhöhe 68 mm. Schutzklasse (EN 61140): I, Schutzart (DIN EN 60529): IP40, Stoßfestigkeitsgrad nach IEC 62262: IK05, Prüftemperatur Glühdrahttest gemäß IEC 60695-2-11: 650 °C. Zulässige Umgebungstemperatur (ta): -20 °C bis 25 °C. Gewicht: 3,2 kg. Mit elektronischem Betriebsgerät, digital dimmbar (DALI). Betriebsgerät gemäß DALI-2-Standard (EN 62386). Leuchte mittels Tastfunktion über DALI-Steuerklemmen schalt- und dimmbar (Touch DIM). Das Betriebsgerät ist entsprechend der Ökodesign-Anforderungen (VO (EU) 2019/2020) austauschbar. Die Leuchte ist Monitoring ready (MOR) und liefert Leuchtendaten zur Überwachung oder vorausschauenden Wartung. Sie ist damit kompatibel zu den TRILUX Monitoring Services. Das Produkt erfüllt die grundlegenden Anforderungen der anwendbaren EU-Richtlinien und des Produktsicherheitsgesetzes und trägt die CE-Kennzeichnung. Zusätzlich ist die Leuchte durch eine unabhängige Prüfstelle ENEC-zertifiziert. Leuchte 10 Jahre, Ersatzteile (LED-Modul, Betriebsgerät, optisches System) 15 Jahre nach Rechnungsdatum unter Vorbehalt vertretbarer Änderungen, die dem Fortschritt dienen, verfügbar.

Zusatzinformation

Demontageanleitung (PDF) zum Produkt verfügbar unter: https://www.trilux.com/EcoDesign

EPREL - Europäische Produktdatenbank für die Energieverbrauchskennzeichnung

Dieses Produkt enthält (eine) Lichtquelle(n) der Energieeffizienzklasse(n):

Energieeffizienzklasse	Modellkennung
C	85400052

Alle technischen Daten sowie Gewichts- und Maßangaben sind sorgfältig erstellt. Irrtum vorbehalten. Produktabbildungen sind beispielhaft und können vom Original abweichen. Änderungen, die dem Fortschritt dienen, behalten wir uns vor.