Mondia G3 K WD3 DW 32-840 ET PC EB3

TOC: 7966240

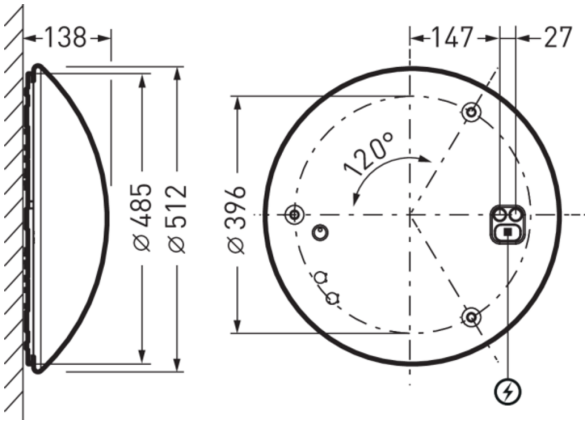

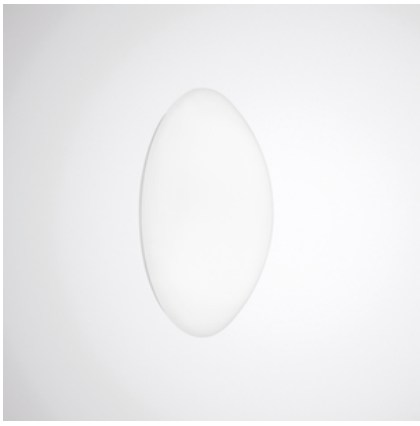

Produktmerkmale und Kenndaten

Anwendungsbereich	Eingangsbereiche|Flure|Treppenhäuser|Aufenthaltsräume|Hotels und Gaststätten|Wohnbereiche
Leuchtentyp	Runde LED-Anbauleuchte mit opaler, sphärisch geformter PC-Abdeckwanne, Leuchtendurchmesser 512 mm.
Montageart	Anbau
Lichtverteilungskurve	Lambertian (L)
FWHM	117 °
Light Engine	Normalprodukt
Farbtemperatur	4000 K
Bemessungslichtstrom	3200 lm
Anschlussleistung	29,00 W
Lichtausbeute	110 lm/W
Bemessungslebensdauer	L70 (25 °C) = 75.000 h
Farbwiedergabeindex	80
Farbtoleranz	3 SDCM
Photobiologische Klasse	Gruppe 0 - kein Risiko
Leuchtenfarbe	RAL9016 Verkehrsweiß
Leuchtenkörper	Leuchtenkörper aus Stahlblech.
Elektrische Ausführung	Mit elektronischem Betriebsgerät, schaltbar.
Anschlussart	Steckklemme
Notlicht	Einzelbatterie 3h
Bemessungsspannung	220 - 240 V
Bemessungsfrequenz	50/60 Hz
Klirrfaktor (THD) < %	14 %
Schutzart	IP40
Schutzklasse	I
Schlagfestigkeit IK	IK06
Glühdrahtbeständigkeit	650 °C
Umgebungstemperatur	-20 - 25 °C
Max. Leuchten an B10	14
Max. Leuchten an B16	24
Max. Leuchten an C10	24
Max. Leuchten an C16	40
Höhe-Netto	138 mm
Außendurchmesser	512 mm
Gewicht	4,1 kg

Alle technischen Daten sowie Gewichts- und Maßangaben sind sorgfältig erstellt. Irrtum vorbehalten. Produktabbildungen sind beispielhaft und können vom Original abweichen. Änderungen, die dem Fortschritt dienen, behalten wir uns vor.

Lichtverteilungskurven

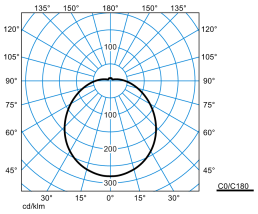

Mondia G3 K WD3 DW 32-840 ET PC EB3

UGR I = 20,1
UGR q = 20,1
DIN 5040: A30
UTE: 0.91 G + 0.09 T
DLOR: 91 %
ULOR: 9 %
CEN Flux Code: 42 71 89 91 100 14 26 48 9

Lieferbares Zubehör

	Material	Bezeichnung
	Mondia G3 WD3 ZDR 01 8183200	Dekorring aus Stahlblech. Für Leuchten der Baureihe Mondia G3 WD3. Oberfläche pulverbeschichtet, Farbe weiß.
	Mondia G3 WD3 ZDR 03 8183300	Dekorring aus Stahlblech. Für Leuchten der Baureihe Mondia G3 WD3. Oberfläche pulverbeschichtet, Farbe silbergrau.
	Mondia G3 WD3 ZDR 05 8183400	Dekorring aus Stahlblech. Für Leuchten der Baureihe Mondia G3 WD3. Oberfläche pulverbeschichtet, Farbe schwarz.
	Wanne Mondia K WD3 PC Ersatz 8283700	Opale PC-Ersatzwanne für Leuchten der Baureihe Mondia WD3... . Wanne sphärisch geformt.
	Wanne Mondia Z WD3 IK Ersatz 8284300	Opale Ersatzwanne aus schlagzähem PMMA für Leuchten der Baureihe Mondia WD3... . Wanne zylindrisch geformt.

Ausschreibungstext

Runde LED-Anbauleuchte mit opaler, sphärisch geformter PC-Abdeckwanne, Leuchtendurchmesser 512 mm. Der leicht zu montierende Dekorring ist als optionales Zubehör in den Standardfarben verfügbar und kann auf Anfrage auch in kundenspezifischen Farben ausgeführt werden. Entwickelt und hergestellt in Deutschland. In Notlichtausführung mit Einzelbatteriesystem, Nennbetriebsdauer 3 Stunden. Leuchtenlichtstrom in der Betriebsart Notlicht: 460 lm. Zur Wand- oder Deckenmontage. Mit lambertscher Lichtstärkeverteilung. Mit leichtem Indirektanteil zur Oberflächenaufhellung. Leuchtenlichtstrom und Lichtfarbe fest eingestellt. Bemessungslichtstrom 3200 lm, Bemessungsleistung 29 W, maximale Leuchten-Lichtausbeute 110 lm/W. Lichtfarbe neutralweiß, ähnlichste Farbtemperatur (CCT) 4000 K, allgemeiner Farbwiedergabeindex (CRI) R_a > 80. Farborttoleranz (initial MacAdam) ≤ 3 SDCM. Mittlere Bemessungslebensdauer L70 (t_q 25 °C) = 75.000 h. Die Lichtquelle ist entsprechend der Ökodesign-Anforderungen (VO (EU) 2019/2020) austauschbar. Flimmern: Pst LM ≤ 1,0 bei Volllast. Stroboskop-Effekt: SVM ≤ 0,4 bei Volllast. Leuchtenkörper aus Stahlblech. Oberfläche weiß beschichtet (ähnlich RAL 9016). Durchmesser der Abdeckwanne Ø 512 mm, Leuchtenhöhe 138 mm. Schutzklasse (EN 61140): I, Schutzart (DIN EN 60529): IP40, Stoßfestigkeitsgrad nach IEC 62262: IK06, Prüftemperatur Glühdrahttest gemäß IEC 60695-2-11: 650 °C. Zulässige Umgebungstemperatur (ta): -20 °C bis 25 °C. Gewicht: 4,1 kg. Der Anschluss erfolgt mittels Steckklemme mit Netzweiterleitungsausstattung. Mit elektronischem Betriebsgerät, schaltbar. Das Betriebsgerät ist entsprechend der Ökodesign-Anforderungen (VO (EU) 2019/2020) austauschbar. Das Produkt erfüllt die grundlegenden Anforderungen der anwendbaren EU-Richtlinien und des Produktsicherheitsgesetzes und trägt die CE-Kennzeichnung.

Zusatzinformation

Demontageanleitung (PDF) zum Produkt verfügbar unter: https://www.trilux.com/EcoDesign

EPREL - Europäische Produktdatenbank für die Energieverbrauchskennzeichnung

Energieeffizienzklasse	Modellkennung
D	SI-B8T087280EU

Alle technischen Daten sowie Gewichts- und Maßangaben sind sorgfältig erstellt. Irrtum vorbehalten. Produktabbildungen sind beispielhaft und können vom Original abweichen. Änderungen, die dem Fortschritt dienen, behalten wir uns vor.