Faciella Slim 40 RM3R/7300-830 6G1 ETDD

TOC: 7396151

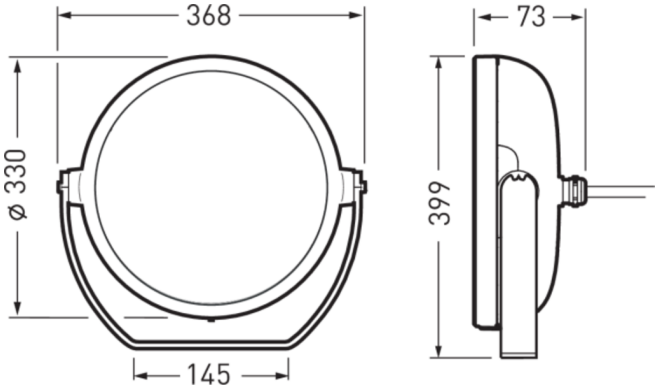

Produktmerkmale und Kenndaten

Leuchtentyp	Runder, kompakter LED-Scheinwerfer.
Montageart	Anbau|Richtmontage
Leuchtenoptik	Mit sechs kreisförmig angeordneten, runden Reflektoren aus faccetiertem Aluminium, hochglänzend.
Lichtverteilungskurve	rota.sym mittelbreitstrahl(RM)
FWHM	26,20 °
Light Engine	Normalprodukt
Farbtemperatur	3000 K
Bemessungslichtstrom	7300 lm
Anschlussleistung	80,00 W
Lichtausbeute	91 lm/W
Bemessungslebensdauer	L80 (25 °C) = 50.000 h
Farbwiedergabeindex	80
Farbtoleranz	3 SDCM
Photobiologische Klasse	Gruppe 2 - mittleres Risiko
Leuchtenfarbe	DB703 Anthrazit
Leuchtenkörper	Runder, flacher Leuchtenkörper aus korrosionsbeständigem Aluminium-Druckguss. Oberfläche anodisiert und anschließend mit einer Epoxy-Pulvergrundierung und alterungsbeständigen Polyester-Pulverbeschichtung versehen. Befestigungsbügel aus verzinktem Stahl.
Elektrische Ausführung	Mit elektronischem Betriebsgerät, digital dimmbar (DALI).
Stoßspannungsfestigkeit (Differential Mode)	1 kV
Stoßspannungsfestigkeit (Common Mode)	2 kV
Leitungsquerschnitt	1,50 mm²
Anschlussart	Anschlussleitung
Anzahl Dali Adressen	1
Dimmbereich	1 - 100 %
Monitoring Ready	Ja
Bemessungsspannung	220 - 240 V
Bemessungsfrequenz	50/60 Hz
Klirrfaktor (THD) < %	10 %
Schutzart	IP65
Schutzart Lampenraum	IP65
Schutzklasse	I
Schlagfestigkeit IK	IK10
Glühdrahtbeständigkeit	850 °C
Umgebungstemperatur	25 °C
Max. Leuchten an B10	32
Max. Leuchten an B16	50
Max. Leuchten an C10	52
Max. Leuchten an C16	85
Länge-Netto	95 mm
Breite-Netto	368 mm

Alle technischen Daten sowie Gewichts- und Maßangaben sind sorgfältig erstellt. Irrtum vorbehalten. Produktabbildungen sind beispielhaft und können vom Original abweichen. Änderungen, die dem Fortschritt dienen, behalten wir uns vor.

Höhe-Netto	355 mm
Gewicht	5,3 kg

Lichtverteilungskurven

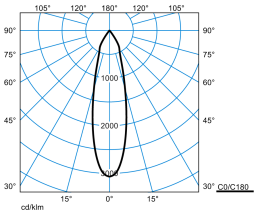

Faciella Slim 40 RM3R/7300-830 6G1 ETDD

DIN 5040: A80
UTE: 1.00 A
DLOR: 100 %
ULOR: 0 %
CEN Flux Code: 97 99 100 100 100

Lieferbares Zubehör

Material	Bezeichnung
Faciella 15/20 ES 6332300	Faciella 15/20 Erdspieß.
Altigo G2 Mini Connector IP68 6968300	Schnellanschluss-System IP68,
Faciella Slim 40 ZRGE 8509800	Rillenglas aus gehärtetem Glas. Für Leuchtentyp Faciella Slim 40. Farbe schwarz.
Faciella Slim 40 ZBR 8509900	Blendschutzraster aus Aluminium. Für Leuchtentyp Faciella Slim 40. Farbe schwarz.
Faciella Slim 40 ZZB 8510000	Zylinderblende aus Aluminium. Für Leuchtentyp Faciella Slim 40. Farbe schwarz.
Faciella Slim 40 ZB 8510100	Blende aus Aluminium. Für Leuchtentyp Faciella Slim 40. Farbe schwarz.

Ausschreibungstext

Runder, kompakter LED-Scheinwerfer. Die Leuchte ist Teil einer Baureihe mit Varianten, die unterschiedliche beleuchtungstechnische Anforderungen bei gleichem Leuchtendesign abdecken. Zur direkten Montage auf festem Untergrund. Mit Erdspieß (Zubehör) für Befestigung im Erdreich geeignet. Mit sechs kreisförmig angeordneten, runden Reflektoren aus faccetiertem Aluminium, hochglänzend. Mit rotationssymmetrisch mittelbreit strahlender Lichtstärkeverteilung. Ausstrahlungswinkel 26°. Leuchtenlichtstrom und Lichtfarbe fest eingestellt. Bemessungslichtstrom 7300 lm, Bemessungsleistung 80 W, maximale Leuchten-Lichtausbeute 91 lm/W. Lichtfarbe warmweiß, ähnlichste Farbtemperatur (CCT) 3000 K, allgemeiner Farbwiedergabeindex (CRI) R_a > 80. Farborttoleranz (initial MacAdam) ≤ 3 SDCM. Mittlere Bemessungslebensdauer L80 (t_q 25 °C) = 50.000 h. Die Lichtquelle ist entsprechend der Ökodesign-Anforderungen (VO (EU) 2019/2020) austauschbar. Runder, flacher Leuchtenkörper aus korrosionsbeständigem Aluminium-Druckguss. Oberfläche anodisiert und anschließend mit einer Epoxy-Pulvergrundierung und alterungsbeständigen Polyester-Pulverbeschichtung versehen. Befestigungsbügel aus verzinktem Stahl. Oberfläche anthrazit beschichtet (ähnlich DB 703). Länge 95 mm, Leuchtenhöhe 355 mm, Breite 368 mm. Leuchtenkopf Ø 330 mm. Mit planer Abschlussscheibe, extraklar. Zentrales Gelenk zur Drehung und Schwenkung auf zwei Achsen mit Arretierungssystem für die präzise Strahlerausrichtung. Horizontaler Drehbereich: 330°, Schwenkbereich - 45° - 90°. Mit Gehäuseschrauben aus Edelstahl. Schutzklasse (EN 61140): I, Schutzart (DIN EN 60529): IP65, Schutzart Lampenraum: IP65. Stoßfestigkeitsgrad nach IEC 62262: IK10. Zulässige Umgebungstemperatur (ta): 25 °C Gewicht: 5,3 kg. Mit 5-poliger Anschlussleitung 5 x 0,75 mm^2 , 1500 mm. Mit elektronischem Betriebsgerät, digital dimmbar (DALI). Stoßspannungsfestigkeit Differential Mode / Common Mode: 1 kV / 2 kV. Das Produkt erfüllt die grundlegenden Anforderungen der anwendbaren EU-Richtlinien und des Produktsicherheitsgesetzes und trägt die CE-Kennzeichnung.

EPREL - Europäische Produktdatenbank für die Energieverbrauchskennzeichnung

Energieeffizienzklasse	Modellkennung
E	1117332

Alle technischen Daten sowie Gewichts- und Maßangaben sind sorgfältig erstellt. Irrtum vorbehalten. Produktabbildungen sind beispielhaft und können vom Original abweichen. Änderungen, die dem Fortschritt dienen, behalten wir uns vor.