YVTW 3P L-OVL 50-840 C35 ET 05

TOC: 9806640

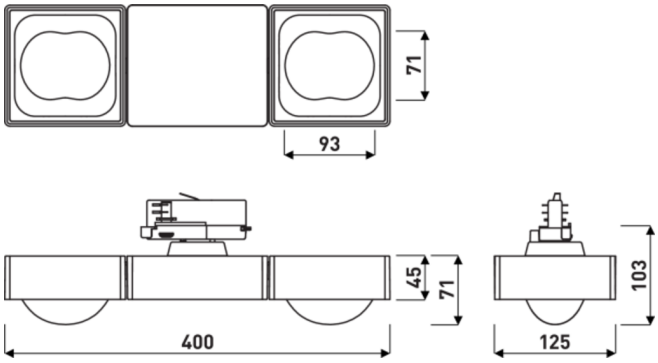

Produktmerkmale und Kenndaten

Leuchtentyp	Stromschienenstrahler mit Freiformlinse und zwei Strahlerköpfen zur doppelt asymmetrischen Ausleuchtung.
Leuchtenoptik	Optisches System mit Linse.
Lichtverteilungskurve	Oval (OVL)
Light Engine	Normalprodukt
Farbtemperatur	4000 K
Bemessungslichtstrom	5135 lm
Anschlussleistung	70,00 W
Lichtausbeute	73 lm/W
Bemessungslebensdauer	L80 (25 °C) = 50.000 h
Farbwiedergabeindex	80
Farbtoleranz	2 SDCM
Photobiologische Klasse	Gruppe 1 - geringes Risiko
Leuchtenfarbe	RAL9005 Tiefschwarz
Leuchtenkörper	Leuchtenkörper aus Aluminium-Druckguss.
Elektrische Ausführung	Mit elektronischem Betriebsgerät, schaltbar.
Anschlussart	3-Ph-Adapter (NO)
Bemessungsspannung	220 - 240 V
Bemessungsfrequenz	50/60 Hz
Klirrfaktor (THD) < %	14 %
Schutzart	IP20
Schutzart Raumseitig	IP20
Schutzart Lampenraum	IP20
Schutzklasse	I
Schlagfestigkeit IK	IK00
Umgebungstemperatur	25 °C
Max. Leuchten an B10	8
Max. Leuchten an B16	12
Max. Leuchten an C10	13
Max. Leuchten an C16	21
Länge-Netto	400 mm
Breite-Netto	125 mm
Höhe-Netto	138 mm
Gewicht	2,3 kg

Alle technischen Daten sowie Gewichts- und Maßangaben sind sorgfältig erstellt. Irrtum vorbehalten. Produktabbildungen sind beispielhaft und können vom Original abweichen. Änderungen, die dem Fortschritt dienen, behalten wir uns vor.

Lichtverteilungskurven

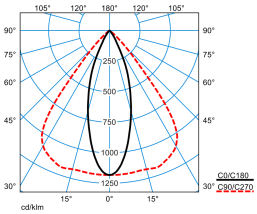

YVTW 3P L-OVL 50-840 M35 ET 05 (LEO1)

UGR I = 30,6
UGR q = 19,9
DIN 5040: A70
UTE: 0.95 A
DLOR: 95 %
ULOR: 0 %
CEN Flux Code: 92 99 100 100 95

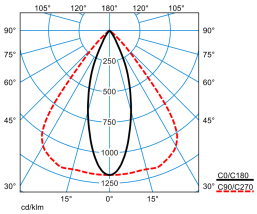

YVTW 3P L-OVL 50-840 M35 ET 05

UGR I = 30,6
UGR q = 19,9
DIN 5040: A70
UTE: 0.95 A
DLOR: 95 %
ULOR: 0 %
CEN Flux Code: 92 99 100 100 95

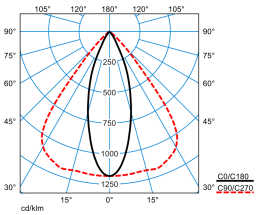

YVTW 3P L-OVL 50-840 M35 ET 05 (LEO2)

UGR I = 30,6
UGR q = 19,9
DIN 5040: A70
UTE: 0.95 A
DLOR: 95 %
ULOR: 0 %
CEN Flux Code: 92 99 100 100 95

Ausschreibungstext

Stromschienenstrahler mit Freiformlinse und zwei Strahlerköpfen zur doppelt asymmetrischen Ausleuchtung. Um 314° drehbar und 30° zu jeder Seite schwenkbar. Befestigung an 3-Phasen-Stromschiene gemäß DIN EN 60570 mittels integriertem 3-Phasen-Stromschienenadapter. Zur Integration in Nordic-Global Stromschienen. Optisches System mit Linse. Ausstrahlcharakteristik Oval. Leuchtenlichtstrom und Lichtfarbe fest eingestellt. Bemessungslichtstrom 5135 lm, Bemessungsleistung 70 W, Lichtfarbe neutralweiß, ähnlichste Farbtemperatur (CCT) 4000 K, allgemeiner Farbwiedergabeindex (CRI) R_a > 80. Mittlere Bemessungslebensdauer L80 (t_q 25 °C) = 50.000 h. Flimmern: Pst LM ≤ 1,0 bei Volllast. Stroboskop-Effekt: SVM ≤ 0,4 bei Volllast. Leuchtenkörper aus Aluminium-Druckguss. Oberfläche schwarz beschichtet (ähnlich RAL 9005). Leuchtenmaße (L x B x H): 400 mm x 125 mm x 138 mm. Schutzklasse (EN 61140): I, Schutzart (DIN EN 60529): IP20. Zulässige Umgebungstemperatur (ta): 25 °C Gewicht: 2,3 kg. Der Treiber ist im Technikgehäuse integriert. Die Nennbetriebspannung der Leuchte beträgt 230 V, 50/60 Hz. Mit elektronischem Betriebsgerät, schaltbar. Das Produkt erfüllt die grundlegenden Anforderungen der anwendbaren EU-Richtlinien und des Produktsicherheitsgesetzes und trägt die CE-Kennzeichnung.

Alle technischen Daten sowie Gewichts- und Maßangaben sind sorgfältig erstellt. Irrtum vorbehalten. Produktabbildungen sind beispielhaft und können vom Original abweichen. Änderungen, die dem Fortschritt dienen, behalten wir uns vor.