# Olisq LWD1 DW 20-40/4/ML-830 ET IK

TOC: 8366440

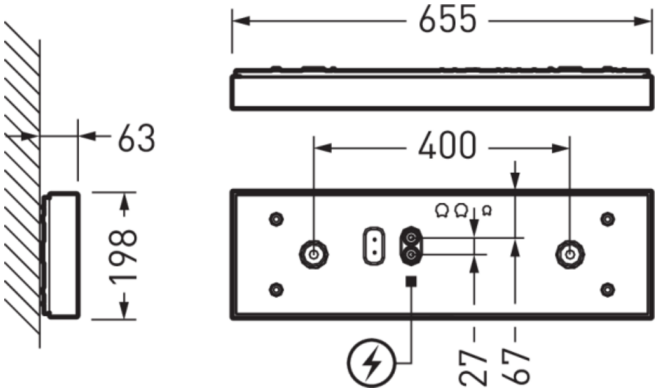




## Produktmerkmale und Kenndaten

| | | |
|---|---|---|
| **Leuchtentyp** | Rechteckige, flache Anbauleuchte mit einem schlagzähen, opalen Diffusor aus PMMA. | |
| **Montageart** | Anbau | |
| **Leuchtenoptik** | Material und Struktur des abdeckenden Diffusors bewirken eine gleichmäßige und schattenfreie Ausleuchtung der leicht zu reinigenden Leuchtenoberfläche. | |
| **Lichtverteilungskurve** | Lambertian (L) | |
| **FWHM** | 124,40 ° | |
| **Light Engine** | Stufe 1 | Stufe 4 |
| **Farbtemperatur** | 3000 K | 3000 K |
| **Bemessungslichtstrom** | 1900 lm | 3700 lm |
| **Anschlussleistung** | 17,00 W | 32,00 W |
| **Lichtausbeute** | 112 lm/W | 116 lm/W |
| **Bemessungslebensdauer** | L80 (25 °C) = 100.000 h<br>L90 (25 °C) = 50.000 h | |
| **Farbwiedergabeindex** | 80 | |
| **Farbtoleranz** | 3 SDCM | |
| **Photobiologische Klasse** | Gruppe 0 - kein Risiko | |
| **Leuchtenfarbe** | RAL9016 Verkehrsweiß | |
| **Leuchtenkörper** | Leuchtenkörper aus Stahlblech. | |
| **Elektrische Ausführung** | Mit elektronischem Betriebsgerät, schaltbar. | |
| **Anschlussart** | Steckklemme | |
| **Bemessungsspannung** | 220 - 240 V | |
| **Bemessungsfrequenz** | 50/60 Hz | |
| **Klirrfaktor (THD) < %** | 14 % | |
| **IFS-Kennzeichen** | Ja | |
| **Schutzart** | IP40 | |
| **Schutzklasse** | I | |
| **Schlagfestigkeit IK** | IK06 | |
| **Glühdrahtbeständigkeit** | 650 °C | |
| **Umgebungstemperatur** | 25 °C | |
| **Max. Leuchten an B10** | 12 | |
| **Max. Leuchten an B16** | 20 | |
| **Max. Leuchten an C10** | 20 | |
| **Max. Leuchten an C16** | 34 | |
| **Länge-Netto** | 655 mm | |
| **Breite-Netto** | 198 mm | |
| **Höhe-Netto** | 62,50 mm | |
| **Gewicht** | 1,8 kg | |



Alle technischen Daten sowie Gewichts- und Maßangaben sind sorgfältig erstellt. Irrtum vorbehalten. Produktabbildungen sind beispielhaft und können vom Original abweichen. Änderungen, die dem Fortschritt dienen, behalten wir uns vor.

## Light Engine Daten

| Light Engine | Farbtemperatur | Bemessungslichtstrom | Anschlussleistung | Lichtausbeute |
|---|---|---|---|---|
| Stufe 1 | 3000 K | 1900 lm | 17,00 W | 112 lm/W |
| Stufe 2 | 3000 K | 2400 lm | 21,00 W | 114 lm/W |
| Stufe 3 | 3000 K | 3100 lm | 27,00 W | 115 lm/W |
| Stufe 4 | 3000 K | 3700 lm | 32,00 W | 116 lm/W |

## Lichtverteilungskurven

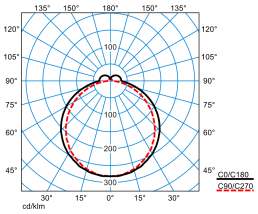


**Olisq LWD1 DW 20-40/4/ML-830 ET IK (stage 1)**

UGR I = 19,2
UGR q = 20,3
DIN 5040: B30
UTE: 0.89 E + 0.11 T
DLOR: 89 %
ULOR: 11 %
CEN Flux Code: 43 74 92 89 100 17 41 70 11

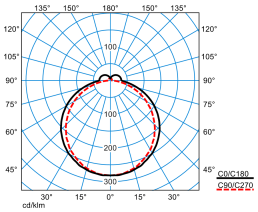


**Olisq LWD1 DW 20-40/4/ML-830 ET IK (stage 2)**

UGR I = 20,0
UGR q = 21,1
DIN 5040: B30
UTE: 0.89 E + 0.11 T
DLOR: 89 %
ULOR: 11 %
CEN Flux Code: 43 74 92 89 100 17 41 70 11

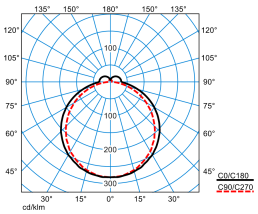


**Olisq LWD1 DW 20-40/4/ML-830 ET IK (stage 3)**

UGR I = 20,9
UGR q = 22,0
DIN 5040: B30
UTE: 0.89 E + 0.11 T
DLOR: 89 %
ULOR: 11 %
CEN Flux Code: 43 74 92 89 100 17 41 70 11

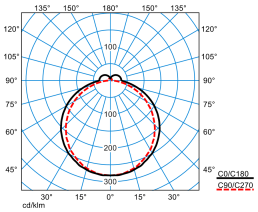


**Olisq LWD1 DW 20-40/4/ML-830 ET IK (stage 4)**

UGR I = 21,6
UGR q = 22,6
DIN 5040: B30
UTE: 0.89 E + 0.11 T
DLOR: 89 %
ULOR: 11 %
CEN Flux Code: 43 74 92 89 100 17 41 70 11

## Lieferbares Zubehör

| | Material | Bezeichnung |
|---|---|---|
|  | **Wanne Olisq LWD1 Ersatz**<br>8259900 | Ersatzwanne für Wand- und Deckenanbauleuchten Olisq LWD1... . Länge 655 mm, Breite 198 mm, Höhe 58,5 mm. |
|  | **LEDM Olisq 440-830-01/LWD1 Ersatz**<br>8284600 | LED-Ersatzmodul für Leuchten der Baureihe Olisq LWD1... ...-830. |



Alle technischen Daten sowie Gewichts- und Maßangaben sind sorgfältig erstellt. Irrtum vorbehalten. Produktabbildungen sind beispielhaft und können vom Original abweichen. Änderungen, die dem Fortschritt dienen, behalten wir uns vor.



**Distanzstück Opendo D / 3331 D 01**
8443700

Abstandhalter für Anbauleuchten. Aufbauhöhe 18 mm. Farbe weiß.

## Ausschreibungstext

Rechteckige, flache Anbauleuchte mit einem schlagzähen, opalen Diffusor aus PMMA. Entwickelt und hergestellt in Deutschland. Geeignet zur Anwendung in HACCP, IFS und/oder BRC Global Standard Food zertifizierten Unternehmen. Für Wand- oder Deckenmontage. Zum Schutz sowie zur Unterstützung einer schnellen Montage sind die Komponenten im Karton in Montagereihenfolge angeordnet. Die Schnellmontage der Abdeckung auf den Montagekörper erfolgt werkzeuglos durch Click-Verschluss. Material und Struktur des abdeckenden Diffusors bewirken eine gleichmäßige und schattenfreie Ausleuchtung der leicht zu reinigenden Leuchtenoberfläche. Mit lambertscher Lichtstärkeverteilung. Mit leichtem Indirektanteil zur Oberflächenaufhellung. Leuchtenlichtstrom in 4 Stufen einstellbar (Multilumen). Bemessungslichtstrom 1900 lm - 3700 lm, Bemessungsleistung 17,00 W - 32,00 W, maximale Leuchten-Lichtausbeute 116 lm/W. Lichtfarbe warmweiß, ähnlichste Farbtemperatur (CCT) 3000 K, allgemeiner Farbwiedergabeindex (CRI) $R_a$ > 80. Farborttoleranz (initial MacAdam) ≤ 3 SDCM. Mittlere Bemessungslebensdauer L80 ($t_q$ 25 °C) = 100.000 h., Mittlere Bemessungslebensdauer L90 ($t_q$ 25 °C) = 50.000 h. Die Lichtquelle ist entsprechend der Ökodesign-Anforderungen (VO (EU) 2019/2020) austauschbar. Der Austausch erfolgt werkzeuglos, die Ersatzlichtquelle kann als Ersatzteil bezogen werden. Flimmern: Pst LM ≤ 1,0 bei Volllast. Stroboskop-Effekt: SVM ≤ 0,4 bei Volllast. Leuchtenkörper aus Stahlblech. Oberfläche weiß beschichtet (ähnlich RAL 9016). Leuchtenmaße (L x B x H): 655 mm x 198 mm x 62,5 mm. Schutzklasse (EN 61140): I, Schutzart (DIN EN 60529): IP40, Stoßfestigkeitsgrad nach IEC 62262: IK06, Prüftemperatur Glühdrahttest gemäß IEC 60695-2-11: 650 °C. Zulässige Umgebungstemperatur (ta): 25 °C Gewicht: 1,8 kg. Mit elektronischem Betriebsgerät, schaltbar. Das Betriebsgerät ist entsprechend der Ökodesign-Anforderungen (VO (EU) 2019/2020) austauschbar. Das Produkt erfüllt die grundlegenden Anforderungen der anwendbaren EU- Richtlinien und des Produktsicherheitsgesetzes und trägt die CE-Kennzeichnung. Leuchte 10 Jahre, Ersatzteile (LED-Modul, Betriebsgerät, optisches System) 15 Jahre nach Rechnungsdatum unter Vorbehalt vertretbarer Änderungen, die dem Fortschritt dienen, verfügbar.

## EPREL - Europäische Produktdatenbank für die Energieverbrauchskennzeichnung

Dieses Produkt enthält (eine) Lichtquelle(n) der Energieeffizienzklasse(n):

| Energieeffizienzklasse | Modellkennung |
|---|---|
| D | SI-B8V281620EU |
| D | 85401997-00 |



Alle technischen Daten sowie Gewichts- und Maßangaben sind sorgfältig erstellt. Irrtum vorbehalten. Produktabbildungen sind beispielhaft und können vom Original abweichen. Änderungen, die dem Fortschritt dienen, behalten wir uns vor.