Tugra X-Connector Alu 01

TOC: 9829900

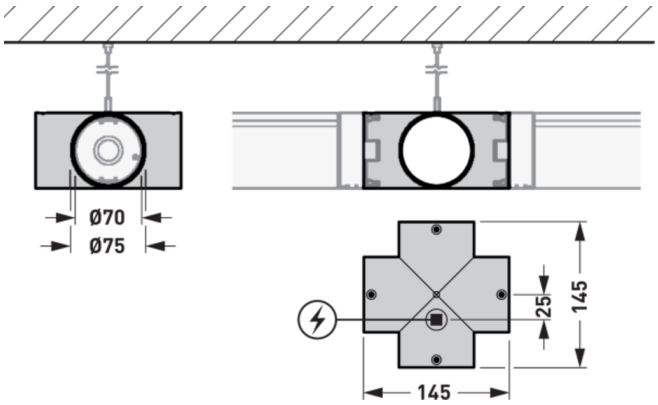



Produktmerkmale und Kenndaten

Leuchtenfarbe	RAL9016 Verkehrsweiß
Schutzart	IP20
Länge-Netto	145 mm
Breite-Netto	145 mm
Höhe-Netto	82 mm
Außendurchmesser	75 mm
Gewicht	0,6 kg

Ausschreibungstext

X-Verbinder zur mechanischen Verbindung von vier Leuchten einer Lichtbandanwendung. Baureihe: Tugra. Mit rückseitiger, schutzartgerechter Einspeisemöglichkeit (IP66). Die Leuchten können optional durch den Verbinder hindurch elektrisch miteinander verbunden werden. Aus Aluminium, mit matter Oberflächenstruktur. Farbe weiß. Maße (L x B x H): 145 mm x 145 mm x 82 mm. Bestehend aus einem Verbindungselement, vier Zwischenkappen und einem Seilabhängungs-Set. Seilabhängungs-Set bestehend aus einem verzinktem Stahlseil Ø 1,5 mm und Dekorhülsen aus Edelstahl. In Kombination mit Verbindern sind individuelle, dekorative Lichtbandfiguren für die architekturinszenierende Beleuchtung umsetzbar.

Alle technischen Daten sowie Gewichts- und Maßangaben sind sorgfältig erstellt. Irrtum vorbehalten. Produktabbildungen sind beispielhaft und können vom Original abweichen. Änderungen, die dem Fortschritt dienen, behalten wir uns vor.