Jovie 50I-AM2L-MLLR/16-42-730 4G1 ETDD

TOC: 7651551

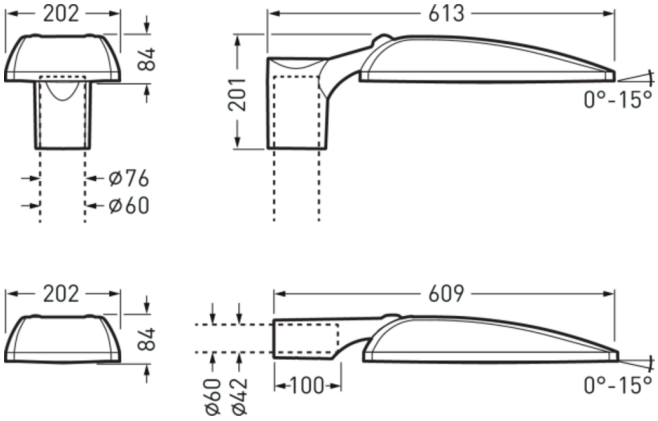

Produktmerkmale und Kenndaten

Leuchtentyp	Vielseitige Mast-Außenleuchte in reduzierter, internationaler Formensprache und flacher Bauform.	
Montageart	Mastansatz|Mastaufsatz	
Leuchtenoptik	In MLT-Ausführung (Multi-Lens-Technologie), bestehend aus hocheffizienten, UV- und temperaturbeständigen Linsensystemen in Vierfachanordnung.	
Lichtverteilungskurve	asym mittelbreitstrahl. (AM2L)	
Light Engine	CLO-Anfangswert	CLO-Endwert
Farbtemperatur	3000 K	3000 K
Bemessungslichtstrom	4200 lm	4200 lm
Anschlussleistung	40,00 W	42,00 W
Lichtausbeute	105 lm/W	100 lm/W
Bemessungslebensdauer	LCLO (25 °C) = 100.000 h	
Farbwiedergabeindex	70	
Farbtoleranz	5 SDCM	
Photobiologische Klasse	Gruppe 2 - mittleres Risiko	
Leuchtenfarbe	DB703 Anthrazit	
Leuchtenkörper	Leuchtenkörper aus Aluminium-Druckguss.	
Elektrische Ausführung	Mit elektronischem Betriebsgerät, digital dimmbar (DALI).	
DALI-2-Standard EN 62386	Ja	
Stoßspannungsfestigkeit (Differential Mode)	6 kV	
Stoßspannungsfestigkeit (Common Mode)	10 kV	
Anschlussart	Anschlussleitung	
Anzahl Dali Adressen	1	
Dimmbereich	21 - 100 %	
Monitoring Ready	Ja	
Bemessungsspannung	220 - 240 V	
Bemessungsfrequenz	50/60 Hz	
Klirrfaktor (THD) < %	10 %	
Schutzart	IP66	
Schutzklasse	II	
Schlagfestigkeit IK	IK09	
Glühdrahtbeständigkeit	650 °C	
Umgebungstemperatur	25 °C	
Max. Leuchten an B10	8	
Max. Leuchten an B16	12	
Max. Leuchten an C10	12	
Max. Leuchten an C16	20	
Länge-Netto	450 mm	
Breite-Netto	202 mm	
Höhe-Netto	84 mm	
Gewicht	4,4 kg	

Alle technischen Daten sowie Gewichts- und Maßangaben sind sorgfältig erstellt. Irrtum vorbehalten. Produktabbildungen sind beispielhaft und können vom Original abweichen. Änderungen, die dem Fortschritt dienen, behalten wir uns vor.

Light Engine Daten

Light Engine	Farbtemperatur	Bemessungslichtstrom	Anschlussleistung	Lichtausbeute
CLO-Anfangswert	3000 K	4200 lm	40,00 W	105 lm/W
CLO-Endwert	3000 K	4200 lm	42,00 W	100 lm/W

Lichtverteilungskurven

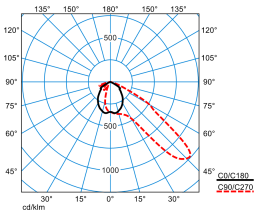

Jovie 50I-AM2L-MLLR/16-42-730 4G1 ETDD (CLO initial value)

DIN 5040: A40
UTE: 1.00 F
DLOR: 100 %
ULOR: 0 %
CEN Flux Code: 47 91 100 100 100

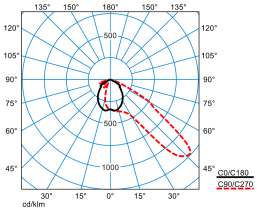

Jovie 50I-AM2L-MLLR/16-42-730 4G1 ETDD (CLO end value)

DIN 5040: A40
UTE: 1.00 F
DLOR: 100 %
ULOR: 0 %
CEN Flux Code: 47 91 100 100 100

Lieferbares Zubehör

	Material	Bezeichnung
	0970/60 Reduzierstück 2223400	Reduzierstück aus Edelstahl. Mastzopf Ø 60 mm.
	MLT ZAH p4 6818500	Rückseitige Abschirmung für MLT IQ Linsensysteme.
	0803/2/76-200-42/180° N5° 6824200	Mastaufsatz aus geschweißtem, feuerverzinktem Stahlrohr zur Montage von 2 Ansatzleuchten. Für Maste mit Mastzopf Ø 76 mm.
	0803/3/76-200-42/120° N5° 6824300	Mastaufsatz aus geschweißtem, feuerverzinktem Stahlrohr zur Montage von 3 Ansatzleuchten. Für Maste mit Mastzopf Ø 76 mm.
	0803/2/76-200-60/180° N5° 6824500	Mastaufsatz aus geschweißtem, feuerverzinktem Stahlrohr zur Montage von 2 Ansatzleuchten. Für Maste mit Mastzopf Ø 76 mm.
	0803/3/76-350-60/120° N5° 6824900	Mastaufsatz aus geschweißtem, feuerverzinktem Stahlrohr zur Montage von 3 Ansatzleuchten. Für Maste mit Mastzopf Ø 76 mm.
	Jovie Z MB D76 26 7256600	Mastbefestigung für Leuchten der Baureihe Jovie 50/70. Aus Aluminium-Druckguss. Farbe anthrazit, ähnlich DB703 mit Metalleffekt, hochwetterfest, pulverbeschichtet.
	Jovie A Z MB D42 26 7256500	Mastbefestigung für Leuchten der Baureihe Jovie 50/70. Farbe anthrazit, ähnlich DB703 mit Metalleffekt, hochwetterfest.
	Jovie A Z MB D60 26 7372000	Mastbefestigung für Leuchten der Baureihe Jovie 50/70. Farbe anthrazit, ähnlich DB703 mit Metalleffekt, hochwetterfest.
	Jovie Z MB D60 26 7372100	Mastbefestigung für Leuchten der Baureihe Jovie 50/70. Aus Aluminium-Druckguss. Farbe anthrazit, ähnlich DB703 mit Metalleffekt, hochwetterfest, pulverbeschichtet.

Alle technischen Daten sowie Gewichts- und Maßangaben sind sorgfältig erstellt. Irrtum vorbehalten. Produktabbildungen sind beispielhaft und können vom Original abweichen. Änderungen, die dem Fortschritt dienen, behalten wir uns vor.

0803WB-R/100-42 26 7353000	Dekorative Wandbefestigung aus Aluminiumguss. Farbe anthrazit, mit Metalleffekt, hochwetterfest, (ähnlich DB 703).
Jovie Z TA/0 7661100	Traversen-Ansatz für Jovie 50/70 Aufsatzleuchte mit Mastbefestigung MB D60.... Zopfmaß Ø 60 mm. Version ohne Neigung.
Jovie Z TA/15 7661200	Traversen-Ansatz für Jovie 50/70 Aufsatzleuchte mit Mastbefestigung MB D60.... Zopfmaß Ø 60 mm. Version mit 15° Neigungswinkel.
MLT ZAS G4 p4 7851000	Seitliche Abschirmung für MLT IQ Linsensysteme. Zubehör zum nachträglichem Einbau in technische und dekorative Außenleuchten mit Linsenoptiken ABxL, AMxL, SB3L, RBxL.
0802KÜ/4 DALI 7918600	Kabelübergangskasten aus glasfaserverstärktem Polycarbonat. Länge 180 mm, Breite 82 mm, Höhe 66 mm.
MLT ZAH MF sw p4 8508900	Rückseitige Abschirmung für MLT IQ Linsensysteme.

Ausschreibungstext

Vielseitige Mast-Außenleuchte in reduzierter, internationaler Formensprache und flacher Bauform. Mit intelligentem Label zum schnellen Aufrufen von Leuchten-Informationen mittels QR-Code. Mit Leistungsreduzierung über Steuerphase. Das Abschalten einer Steuerphase bewirkt eine Einstellung des Leuchtenlichtstroms auf 50 %. In Kombination mit der separat zu bestellenden Mastbefestigung als Mastaufsatzleuchte (Zopfmaß Ø 76 mm / Ø 60 mm) oder Mastansatzleuchte (Zopfmaß Ø 42 mm / Ø 60 mm) zu verwenden. Die Neigung des Leuchtenkopfs ist einstellbar. Neigungswinkel für Ansatzmontage o°, -5°, -10°, -15°. Neigungswinkel für Aufsatzmontage 0°, 5°, 10°, 15°. Mit weiterem Zubehör auch an Traversen montierbar (Jovie Z MB D76 26). Lichtpunkthöhe max. 8000 mm. In MLT-Ausführung (Multi-Lens-Technologie), bestehend aus hocheffizienten, UV- und temperaturbeständigen Linsensystemen in Vierfachanordnung. Mit asymmetrisch mittelbreit strahlender Lichtstärkeverteilung. Zur Beleuchtung von Parkplätzen, Lagerflächen und ähnlich. Zur flexiblen Anpassung an kundenspezifische Beleuchtungsaufgaben stehen weitere Abstrahlcharakteristiken zur Verfügung. Leuchtenlichtstrom und Lichtfarbe fest eingestellt, mit Lichtstromkonstanthaltung am Ende der Lebensdauer (CLO). Bemessungslichtstrom 4200 lm - 4200 lm, Bemessungsleistung 40 W - 42 W, maximale Leuchten-Lichtausbeute 105 lm/W. Lichtfarbe warmweiß, ähnlichste Farbtemperatur (CCT) 3000 K, Auf Anfrage auch in Tunable White Ausführung (2200 K - 4000 K) erhältlich. allgemeiner Farbwiedergabeindex (CRI) R_a > 70. Farborttoleranz (initial MacAdam) ≤ 5 SDCM. Weitere LED-Lichtfarben auf Anfrage verfügbar. Mittlere Bemessungslebensdauer LCLO (t_q 25 °C) = 100.000 h. Die Lichtquelle ist entsprechend der Ökodesign-Anforderungen (VO (EU) 2019/2020) austauschbar. Flimmern: Pst LM ≤ 1,0 bei Volllast. Leuchtenkörper aus Aluminium-Druckguss. Oberfläche anthrazit beschichtet (ähnlich DB 703). Leuchtengehäuse hochwetterfest pulverbeschichtet. Seewetter geeignete Beschichtung auf Anfrage. Mit PMMA-Abschlussscheibe, bedruckt. Abschlussscheibe auf Kundenwunsch individuell bedruckbar. Sichtbares, gegen Witterungseinflüsse geschütztes Label hinter der Abschlussscheibe auf Anfrage. Mast auf Anfrage erhältlich. Schutzklasse (EN 61140): II, Schutzart (DIN EN 60529): IP66, Stoßfestigkeitsgrad nach IEC 62262: IK09. Zulässige Umgebungstemperatur (ta): 25 °C Windangriffsfläche F_w = 0,100 m^2 . Gewicht: 4,4 kg. Der Anschluss der Leuchte erfolgt ohne Öffnen des Leuchtenkörpers durch die nach außen ausgeführte Anschlussleitung. Anschlussleitung zur Verlegung im Freien bei Montage an Traversen UV-beständig. Länge der Anschlussleitung: 8,0 m. Mit elektronischem Betriebsgerät, digital dimmbar (DALI). Betriebsgerät gemäß DALI-2-Standard (EN 62386). Das Betriebsgerät ist entsprechend der Ökodesign-Anforderungen (VO (EU) 2019/2020) austauschbar. Stoßspannungsfestigkeit Differential Mode / Common Mode: 6 kV / 10 kV. Das Produkt erfüllt die grundlegenden Anforderungen der anwendbaren EU-Richtlinien und des Produktsicherheitsgesetzes und trägt die CE-Kennzeichnung. Zusätzlich ist die Leuchte durch eine unabhängige Prüfstelle ENEC-zertifiziert. Leuchte 10 Jahre, Ersatzteile (LED-Modul, Betriebsgerät, optisches System) 15 Jahre nach Rechnungsdatum unter Vorbehalt vertretbarer Änderungen, die dem Fortschritt dienen, verfügbar.

Zusatzinformation

Hinweis zur Planung:
Die Leuchte erfüllt die Anforderungen der EN 60598 und ist ausgelegt für Einwirkungen durch Wind nach EN 1991(Eurocode) mit einer Basiswindgeschwindigkeit von bis zu 30m/s (entspricht Windzone 4 in Deutschland) in der Geländekategorie 1. Berücksichtigt sind dabei eine Schneelast (bis zu 1kN/m^2) und Vereisung (bis zu 2 cm) bei einer Lichtpunkthöhe gemäß Montageanleitung. Nicht berücksichtigt sind exponierte Standorte (z.B. Brücken, Montage auf Gebäuden oder direkt neben Bahngleisen). Anpralllasten sind nicht berücksichtigt.
Demontageanleitung (PDF) zum Produkt verfügbar unter: https://www.trilux.com/EcoDesign

EPREL - Europäische Produktdatenbank für die Energieverbrauchskennzeichnung

Energieeffizienzklasse	Modellkennung
C	86005016-00
C	SL-B7V1N60L3EU

Alle technischen Daten sowie Gewichts- und Maßangaben sind sorgfältig erstellt. Irrtum vorbehalten. Produktabbildungen sind beispielhaft und können vom Original abweichen. Änderungen, die dem Fortschritt dienen, behalten wir uns vor.