74RS G2 WD3 DW 56-830 ETDD +DMM

TOC: 7882851

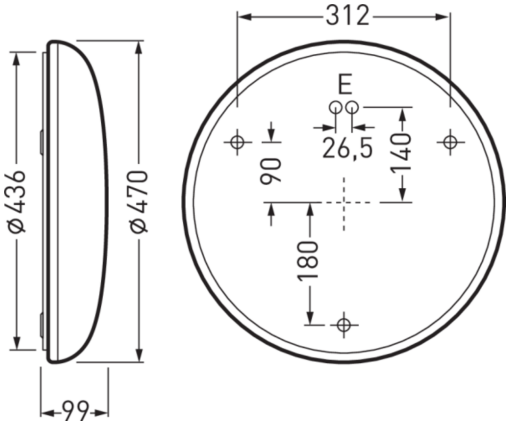

Produktmerkmale und Kenndaten

Anwendungsbereich	Eingangsbereiche|Flure|Treppenhäuser|Aufenthaltsräume|Hotels und Gaststätten|Wohnbereiche
Leuchtentyp	Runde LED-Anbauleuchte mit opaler PMMA-Wanne.
Montageart	Anbau
Leuchtenoptik	Mit runder, sphärisch geformter, am Leuchtenkopf abgeflachter opaler Abdeckwanne, plan und somit reinigungsfreundlich zur Montageoberfläche anliegend.
Lichtverteilungskurve	Lambertian (L)
FWHM	117 °
Light Engine	Normalprodukt
Farbtemperatur	3000 K
Bemessungslichtstrom	5000 lm
Anschlussleistung	41,00 W
Lichtausbeute	122 lm/W
Farbwiedergabeindex	80
Farbtoleranz	3 SDCM
Photobiologische Klasse	Gruppe 0 - kein Risiko
Leuchtenfarbe	RAL9016 Verkehrsweiß
Leuchtenkörper	Leuchtenkörper aus Stahlblech.
Elektrische Ausführung	Mit elektronischem Betriebsgerät, digital dimmbar (DALI).
DALI-2-Standard EN 62386	Ja
Anschlussart	Steckklemme
Touch-Dim-fähig	Ja
Anzahl Dali Adressen	1
Dimmbereich	1 - 100 %
Bemessungsspannung	230 - 240 V
Bemessungsfrequenz	50/60 Hz
Klirrfaktor (THD) < %	14 %
Schutzart	IP40
Schutzart Raumseitig	IP40
Schutzklasse	I
Schlagfestigkeit IK	IK04
Glühdrahtbeständigkeit	650 °C
Umgebungstemperatur	-20 - 25 °C
Max. Leuchten an B10	13
Max. Leuchten an B16	22
Max. Leuchten an C10	22
Max. Leuchten an C16	37
Höhe-Netto	84 mm
Außendurchmesser	470 mm
Gewicht	1,6 kg

Alle technischen Daten sowie Gewichts- und Maßangaben sind sorgfältig erstellt. Irrtum vorbehalten. Produktabbildungen sind beispielhaft und können vom Original abweichen. Änderungen, die dem Fortschritt dienen, behalten wir uns vor.

Lichtverteilungskurven

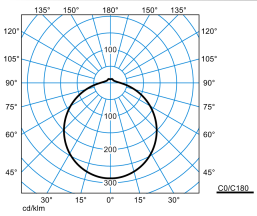

74RS G2 WD3 DW 56-830 ETDD +DMM

UGR I = 22,3
UGR q = 22,3
DIN 5040: A30
UTE: 0.90 G + 0.10 T
DLOR: 90 %
ULOR: 10 %
CEN Flux Code: 43 73 91 90 100 20 40 64 10

Lieferbares Zubehör

	Material	Bezeichnung
	Wanne 74RS WD3 Ersatz 7103700	Ersatzwanne für Wand- und Deckenanbauleuchten 74 RS WD3.

Ausschreibungstext

Runde LED-Anbauleuchte mit opaler PMMA-Wanne. LiveLink SwarmSens Masterleuchte (DMM) mit integriertem HF-Sensor zur Bewegungserkennung in Kombination mit einem Helligkeitssensor zur Tageslichterkennung und Bluetooth Modul zur Vernetzung von bis zu 4096 LiveLink SwarmSens Master- und Slaveleuchten (DMR) in einem Mesh-Netzwerk. Reichweite des Bluetooth® Signals bis zu 15 m. Integrierter HF-Sensor im Frequenzbereich 24 GHz zur Erkennung von Bewegungen mit Geschwindigkeiten zwischen 1 bis 25 km/h, einstellbar in 10 Stufen von 30 Sekunden bis 60 Minuten. Erfassungsbereich max. 10 m im Durchmesser bei einer maximalen Installationshöhe von 5 m. Helligkeitssensor zur Tageslichterkennung einstellbar in 9 Helligkeitsstufen als Schwellwertschalter oder dauerhaft deaktiviert. Grundlichtfunktion bei Abwesenheit mit 10% Restbeleuchtung über DIP-Schalter oder frei wählbar über App. Gruppenzuordnung der Leuchten erfolgt über DIP-Schalter (64 Gruppen) oder Smartphone App (255 Gruppen). Konfiguration einer Schwarmfunktion der vorhandenen Leuchtengruppen für ein vorauslaufendes Licht über die App. Zur Wand- oder Deckenmontage. Die Plattform der Wandleuchte entspricht der Plattform der Baureihe 74R..., Befestigungsöffnungen sowie Diffusormontage sind kompatibel. Mit runder, sphärisch geformter, am Leuchtenkopf abgeflachter opaler Abdeckwanne, plan und somit reinigungsfreundlich zur Montageoberfläche anliegend. Der Opal-Diffusor sorgt für angenehm weiches und höchst homogenes Licht. Wannenbefestigung mittels einfach zu bedienender Bajonettverschlusstechnik. Leuchtenlichtstrom und Lichtfarbe fest eingestellt. Bemessungslichtstrom 5000 lm, Bemessungsleistung 41,00 W, Leuchten-Lichtausbeute 122 lm/W. Lichtfarbe warmweiß, ähnlichste Farbtemperatur (CCT) 3000 K, allgemeiner Farbwiedergabeindex (CRI) R_a > 80. Farborttoleranz (initial MacAdam) ≤ 3 SDCM. Mittlere Bemessungslebensdauer L80(t_q 25 °C) = 50.000 h. Die Lichtquelle ist entsprechend der Ökodesign-Anforderungen (VO (EU) 2019/2020) austauschbar. Leuchtenkörper aus Stahlblech. (RAL 9016). Durchmesser der Abdeckwanne Ø 470 mm, Leuchtenhöhe 84 mm. Zulässige Umgebungstemperatur (ta): -20 °C - +25 °C. Schutzklasse (EN 61140): I, Schutzart (DIN EN 60529): IP40, Stoßfestigkeitsgrad nach IEC 62262: IK04, Prüftemperatur Glühdrahttest gemäß IEC 60695-2-11: 650 °C. Gewicht: 1,6 kg. Mit elektronischem Betriebsgerät, digital dimmbar (DALI). Betriebsgerät gemäß DALI-2-Standard (EN 62386). Leuchte mittels Tastfunktion über DALI-Steuerklemmen schalt- und dimmbar (Touch DIM). Das Betriebsgerät ist entsprechend der Ökodesign-Anforderungen (VO (EU) 2019/2020) austauschbar. Das Produkt erfüllt die grundlegenden Anforderungen der anwendbaren EU-Richtlinien und des Produktsicherheitsgesetzes und trägt die CE-Kennzeichnung.

EPREL - Europäische Produktdatenbank für die Energieverbrauchskennzeichnung

Energieeffizienzklasse	Modellkennung
D	131255/830WR

Alle technischen Daten sowie Gewichts- und Maßangaben sind sorgfältig erstellt. Irrtum vorbehalten. Produktabbildungen sind beispielhaft und können vom Original abweichen. Änderungen, die dem Fortschritt dienen, behalten wir uns vor.