9711SG-AB7L/4600-740 8G2 ET

TOC: 7199540

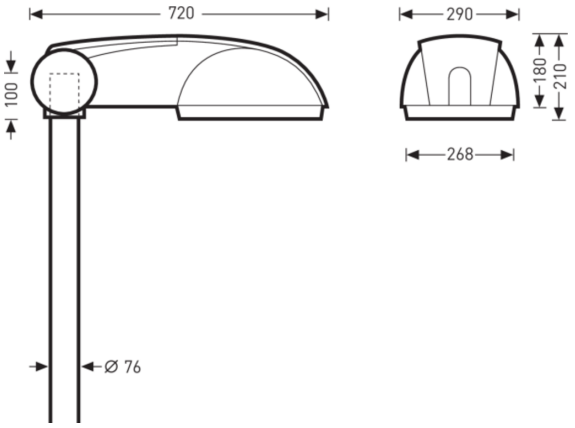



Produktmerkmale und Kenndaten

Anwendungsbereich	Hauptstraßen|Ortsstraßen|Anliegerstraßen|Wege in Park- und Grünanlagen|Werkstätten|Lagerplätze|Containerplätze|Wohnanlagen|Treppenaufgänge|Verkehrsplätze	
Leuchtentyp	LED-Aufsatz- und Ansatzleuchte.	
Montageart	Mastansatz|Mastaufsatz	
Leuchtenoptik	Optisches System in Multi-Lens-Technologie (MLT) ausgeführt. Leuchtenoptik bestehend aus hocheffizienten, UV- und temperaturbeständigen Linsensystemen.	
Lichtverteilungskurve	asym. breitstrahlend (AB7L)	
Light Engine	CLO-Anfangswert	CLO-Endwert
Farbtemperatur	4000 K	4000 K
Bemessungslichtstrom	4600 lm	4600 lm
Anschlussleistung	30,00 W	31,00 W
Lichtausbeute	153 lm/W	148 lm/W
Bemessungslebensdauer	LCLO (25 °C) = 100.000 h	
Farbwiedergabeindex	70	
Farbtoleranz	5 SDCM	
Photobiologische Klasse	Gruppe 2 - mittleres Risiko	
Leuchtenfarbe	RAL7035 / RAL7016	
Leuchtenkörper	Leuchtenkörper aus Aluminium-Druckguss.	
Elektrische Ausführung	Mit elektronischem Betriebsgerät, schaltbar	
Stoßspannungsfestigkeit (Differential Mode)	6 kV	
Stoßspannungsfestigkeit (Common Mode)	10 kV	
Anschlussart	Anschlussleitung	
Bemessungsspannung	220 - 240 V	
Bemessungsfrequenz	50/60 Hz	
Klirrfaktor (THD) < %	10 %	
Schutzart	IP66	
Schutzklasse	II	
Schlagfestigkeit IK	IK09	
Maximale Montagehöhe	8.000 mm	
Glühdrahtbeständigkeit	960 °C	
Umgebungstemperatur	25 °C	
Max. Leuchten an B10	6	
Max. Leuchten an B16	10	
Max. Leuchten an C10	10	
Max. Leuchten an C16	16	
Länge-Netto	720 mm	
Breite-Netto	290 mm	
Höhe-Netto	210 mm	
Gewicht	11,9 kg	

Alle technischen Daten sowie Gewichts- und Maßangaben sind sorgfältig erstellt. Irrtum vorbehalten. Produktabbildungen sind beispielhaft und können vom Original abweichen. Änderungen, die dem Fortschritt dienen, behalten wir uns vor.

Light Engine Daten

Light Engine	Farbtemperatur	Bemessungslichtstrom	Anschlussleistung	Lichtausbeute
CLO-Anfangswert	4000 K	4600 lm	30,00 W	153 lm/W
CLO-Endwert	4000 K	4600 lm	31,00 W	148 lm/W

Lichtverteilungskurven

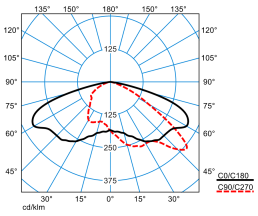

9711SG-AB7L/4600-740 8G2 ET

DIN 5040: A30
UTE: 1.00 G
DLOR: 100 %
ULOR: 0 %
CEN Flux Code: 35 72 97 100 100

Lieferbares Zubehör

Material	Bezeichnung
 **0802KÜ/2 Kabelübergangskasten** 2218100	Kabelübergangskasten.
 **0802KÜ/3** 2218200	Kabelübergangskasten.
 **MLT ZAH p4** 6818500	Rückseitige Abschirmung für MLT IQ Linsensysteme.
 **0803/2/60-200-60/180° N5°** 6824400	Mastaufsatz aus geschweißtem, feuerverzinktem Stahlrohr zur Montage von 2 Ansatzleuchten. Für Maste mit Mastzopf Ø 60 mm.
 **0803/2/76-200-60/180° N5°** 6824500	Mastaufsatz aus geschweißtem, feuerverzinktem Stahlrohr zur Montage von 2 Ansatzleuchten. Für Maste mit Mastzopf Ø 76 mm.
 **0803/2/76-500-60/180° N5°** 6824600	Mastaufsatz aus geschweißtem, feuerverzinktem Stahlrohr zur Montage von 2 Ansatzleuchten. Für Maste mit Mastzopf Ø 76 mm.
 **0803/3/76-350-60/120° N5°** 6824900	Mastaufsatz aus geschweißtem, feuerverzinktem Stahlrohr zur Montage von 3 Ansatzleuchten. Für Maste mit Mastzopf Ø 76 mm.
 **0803WB-R/100-76 23** 7353200	Dekorative Wandbefestigung aus Aluminiumguss. Geeignet für Leuchten der Baureihe 9701.. (Lumega 600) und 9711.. (Lumega 700) ohne Einsatz zusätzlicher Reduzierstücke.
 **MLT ZAS G4 p4** 7851000	Seitliche Abschirmung für MLT IQ Linsensysteme. Zubehör zum nachträglichem Einbau in technische und dekorative Außenleuchten mit Linsenoptiken ABxL, AMxL, SB3L, RBxL.
 **MLT ZAH MF sw p4** 8508900	Rückseitige Abschirmung für MLT IQ Linsensysteme.

Ausschreibungstext

LED-Aufsatz- und Ansatzleuchte. Mit intelligentem Label zum schnellen Aufrufen von Leuchten-Informationen mittels QR-Code. Mastzopf Ø 76 mm. Neigungswinkel für Aufsatzmontage 0°...25°, für Ansatzmontage 0°...-15° einstellbar. Die Mastbefestigung erfolgt mit zwei Befestigungsschrauben nach EN 60598-2-3 aus Edelstahl. Mittels separat zu bestellender Reduzierstücke auch zur Montage an Masten mit Zopf Ø 42, 48 und 60 mm geeignet. Passender Mast auf Anfrage. Lichtpunkthöhe max. 8000 mm. Maximale Montagehöhe: 8000 mm. Optisches System in Multi-Lens-Technologie (MLT) ausgeführt. Leuchtenoptik bestehend aus hocheffizienten, UV- und temperaturbeständigen Linsensystemen. Mit asymmetrisch breit strahlender Lichtstärkeverteilung. Zur Beleuchtung von Straßen nach M5- und M6-Beleuchtungsklassen einem Straßenbreite-zu-Lichtpunkthöhe-Verhältnis von 0,4 bis 0,8. Zur flexiblen Anpassung an kundenspezifische Beleuchtungsaufgaben stehen weitere Abstrahlcharakteristiken zur Verfügung. Leuchtenlichtstrom und Lichtfarbe fest eingestellt, mit Lichtstromkonstanthaltung am Ende der Lebensdauer (CLO). Bemessungslichtstrom 4600 lm, Bemessungsleistung 30 W, maximale Leuchten-Lichtausbeute 153 lm/W. Lichtfarbe neutralweiß, ähnlichste Farbtemperatur (CCT) 4000 K, allgemeiner Farbwiedergabeindex (CRI) $R_a > 70$. Farborttoleranz (initial MacAdam) ≤ 5 SDCM. Weitere LED-Lichtfarben auf Anfrage verfügbar. Mittlere Bemessungslebensdauer LCLO (t_q 25 °C) = 100.000 h. Die Lichtquelle ist entsprechend der Ökodesign-Anforderungen (VO (EU) 2019/2020) austauschbar. Ausführungen mit 3-Stufen-Schalter zur Einstellung unterschiedlicher Lichtströme auf Anfrage. Flimmern: Pst LM ≤ 1,0 bei Volllast.

Alle technischen Daten sowie Gewichts- und Maßangaben sind sorgfältig erstellt. Irrtum vorbehalten. Produktabbildungen sind beispielhaft und können vom Original abweichen. Änderungen, die dem Fortschritt dienen, behalten wir uns vor.

Leuchtenkörper aus Aluminium-Druckguss. Leuchtenkörper (Primärfarbe) und Drehpunkt (Zusatzfarbe) farblich abgesetzt. Leuchte zweifarbig, lichtgrau und anthrazitgrau pulverbeschichtet, hochwetterfest (ähnlich RAL 7035 / RAL 7016). Seewetter geeignete Beschichtung auf Anfrage. LED-Modul bestehend aus einem Aluminium-Druckgussgehäuse mit integrierten LED und optischen Linsen-Systemen. Mit eingedichteter, klarer Abdeckscheibe aus PMMA. Werkzeuglos abklappbar und aushängbar. Das LED-Modul und das montierte Betriebsgerät bilden eine leicht austauschbare Funktionseinheit. Das Leuchtengehäuse ist werkzeuglos durch Hebelverschlüsse zu öffnen. Mast auf Anfrage erhältlich. Schutzklasse (EN 61140): II, Schutzart (DIN EN 60529): IP66, Stoßfestigkeitsgrad nach IEC 62262: IK09. Zulässige Umgebungstemperatur (ta): 25 °C Windangriffsfläche F_w = 0,120 m^2 . Gewicht: 11,9 kg. Werkseitig angeschlossene Anschlussleitung. Verschraubung M20 als Zugentlastung für Kabeldurchmesser 6 mm bis 12 mm. Länge der Anschlussleitung: 8,0 m. Mit elektronischem Betriebsgerät, schaltbar Betriebsgerät gemäß DALI-2-Standard (EN 62386). Das Betriebsgerät ist entsprechend der Ökodesign-Anforderungen (VO (EU) 2019/2020) austauschbar. Stoßspannungsfestigkeit Differential Mode / Common Mode: 6 kV / 10 kV. Das Produkt erfüllt die grundlegenden Anforderungen der anwendbaren EU-Richtlinien und des Produktsicherheitsgesetzes und trägt die CE-Kennzeichnung. Zusätzlich ist die Leuchte durch eine unabhängige Prüfstelle ENEC-zertifiziert. Leuchte 10 Jahre, Ersatzteile (LED-Modul, Betriebsgerät, optisches System) 15 Jahre nach Rechnungsdatum unter Vorbehalt vertretbarer Änderungen, die dem Fortschritt dienen, verfügbar.

Zusatzinformation

Hinweis zum Zubehör Abschirmung MLT ZAH vp/4St (TOC 6818500) / MLT ZAS G4 p4 (TOC 7851000) :
Anzahl der benötigten Abschirmungen / Anzahl der Verpackungseinheiten mit je 4 Stück: 8 / 2.
Hinweis zur Planung:
Die Leuchte erfüllt die Anforderungen der EN 60598 und ist ausgelegt für Einwirkungen durch Wind nach EN 1991(Eurocode) mit einer Basiswindgeschwindigkeit von bis zu 30m/s (entspricht Windzone 4 in Deutschland) in der Geländekategorie 1. Berücksichtigt sind dabei eine Schneelast (bis zu 1kN/m^2) und Vereisung (bis zu 2 cm) bei einer Lichtpunkthöhe gemäß Montageanleitung. Nicht berücksichtigt sind exponierte Standorte (z.B. Brücken, Montage auf Gebäuden oder direkt neben Bahngleisen). Anpralllasten sind nicht berücksichtigt.
Demontageanleitung (PDF) zum Produkt verfügbar unter: https://www.trilux.com/EcoDesign

EPREL - Europäische Produktdatenbank für die Energieverbrauchskennzeichnung

Dieses Produkt enthält (eine) Lichtquelle(n) der Energieeffizienzklasse(n):

Energieeffizienzklasse	Modellkennung
C	86005058-00
C	SL-B7T3N80L3EU

Alle technischen Daten sowie Gewichts- und Maßangaben sind sorgfältig erstellt. Irrtum vorbehalten. Produktabbildungen sind beispielhaft und können vom Original abweichen. Änderungen, die dem Fortschritt dienen, behalten wir uns vor.