# SFlow D1-L CDP-I 3700-830 ET 03

TOC: 7355940

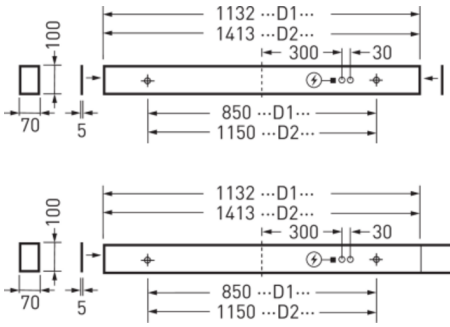







## Produktmerkmale und Kenndaten

| | |
|---|---|
| **Anwendungsbereich** | Ausstellungsräume\|Büros\|Konferenzräume\|Flure\|Foyers\|Verkaufsräume |
| **Leuchtentyp** | LED-Anbauleuchte für Einzel- oder Lichtbandanwendungen. |
| **Montageart** | Anbau\|Einbau |
| **Leuchtenoptik** | Mit hocheffizienter Mikroprismatik CDP. Die mikrostrukturierte PMMA-Prismen-Oberfläche des optischen Systems wirkt entblendend, ist vergilbungsfrei und trübt nicht ein. Prismenstruktur innen liegend, Oberfläche der Abdeckung raumseitig glatt. |
| **Lichtverteilungskurve** | Wide reduced glare UGR19 (W19) |
| **FWHM** | 60,40 ° |
| **Light Engine** | Normalprodukt |
| **Farbtemperatur** | 3000 K |
| **Bemessungslichtstrom** | 3700 lm |
| **Anschlussleistung** | 30,00 W |
| **Lichtausbeute** | 123 lm/W |
| **Bemessungslebensdauer** | L80 (25 °C) = 50.000 h |
| **Farbwiedergabeindex** | 80 |
| **Farbtoleranz** | 3 SDCM |
| **Photobiologische Klasse** | Gruppe 0 - kein Risiko |
| **Leuchtenfarbe** | RAL9006 Weißaluminium |
| **Leuchtenkörper** | Leuchtenkörper aus Stahlblech. |
| **Elektrische Ausführung** | Mit elektronischem Betriebsgerät, schaltbar. |
| **Anschlussart** | Steckklemme |
| **Bemessungsspannung** | 220 - 240 V |
| **Bemessungsfrequenz** | 50/60 Hz |
| **Klirrfaktor (THD) < %** | 14 % |
| **Schutzart** | IP20 |
| **Schutzart Raumseitig** | IP20 |
| **Schutzklasse** | I |
| **Schlagfestigkeit IK** | IK03 |
| **Glühdrahtbeständigkeit** | 650 °C |
| **Umgebungstemperatur** | -20 - 25 °C |
| **Max. Leuchten an B10** | 19 |
| **Max. Leuchten an B16** | 30 |
| **Max. Leuchten an C10** | 30 |
| **Max. Leuchten an C16** | 51 |
| **Länge-Netto** | 1.132 mm |
| **Breite-Netto** | 100 mm |
| **Höhe-Netto** | 70 mm |
| **Gewicht** | 3,6 kg |



Alle technischen Daten sowie Gewichts- und Maßangaben sind sorgfältig erstellt. Irrtum vorbehalten. Produktabbildungen sind beispielhaft und können vom Original abweichen. Änderungen, die dem Fortschritt dienen, behalten wir uns vor.

## Lichtverteilungskurven

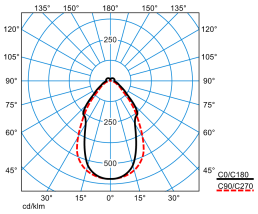


**SFlow D1-L CDP-I 3700-830 ET 03**

UGR I = 17,5
UGR q = 18,9
DIN 5040: A50
UTE: 0.90 C + 0.10 T
DLOR: 90 %
ULOR: 10 %
CEN Flux Code: 66 88 96 90 100 21 47 74 10

## Lieferbares Zubehör

| Material | Bezeichnung |
|---|---|
|  **ZAE/01 515** 4691700 | Deckenbaldachin zum Anschluss der 5-poligen Netzzuleitung bei Deckenauslässen. Eckig, weiß. |
|  **ZAE/03 515** 4691800 | Deckenbaldachin zum Anschluss der 5-poligen Netzzuleitung bei Deckenauslässen. Eckig, silbergrau. |
|  **ZS1P 2000 Seilaufhängung** 5638900 | 1-Punkt Seilabhängung. Für Abhängelängen bis 2000 mm. |
|  **SFlow C/D ZLK** 6892600 | Lichtbandkupplung zur Verbindung zweier Leuchten zur Lichtbandmontage. |
|  **SFlow ZBP L1** 6817100 | Zubehör für den Einbau von Leuchten in Paneeldecken (Modul 2x100 / Modul 1x200). |
|  **SFlow ZDV 315 L1** 6822600 | Durchgangsverdrahtung aus wärmebeständigen Einzelleitungen, 3 x 1,5 mm $^2$ . |
|  **SFlow H ZZT direkt 315/1000** 6921000 | Anschlussleitung (Deckenanbauleuchte). Bei abgehängter Montage. |
|  **SFlow H ZZT direkt 315/2000** 6921100 | Anschlussleitung (Deckenanbauleuchte). Bei abgehängter Montage. |
|  **ZAR/01** 7002300 | Deckenbaldachin, eckig, weiß. |
|  **ZAR/03** 7002400 | Deckenbaldachin, eckig, silbergrau. |
|  **SFlow D/H ZKS-H 03** 7360100 | Kopfstücke aus PMMA. Für LED-Anbau und Hängeleuchten Solvan Flow D/H... CDP-I. Farbe silbergrau. |
|  **SFlow D-L B-H L560 03** 7360400 | Blindabdeckung für Anbau-Lichtbandanwendungen. Gehäusemaße (L x B x H) 560 mm, 100 mm, 82,5 mm. |
|  **SFlow D-L B L560 03** 7360900 | Blindabdeckung für Anbau-Lichtbandanwendungen. Gehäusemaße (L x B x H) 560 mm, 84 mm, 57,5 mm. |
|  **ZAE/05 515** 7853800 | Deckenbaldachin zum Anschluss der 5-poligen Netzzuleitung bei Deckenauslässen. Eckig, schwarz. |

## Ausschreibungstext

LED-Anbauleuchte für Einzel- oder Lichtbandanwendungen. Anbauleuchte für die Deckenmontage. Mit separat zu bestellendem Einbau-Zubehör auch für die Verwendung in Paneeldecken geeignet (SFlow ZBP L1). Für Paneeldecken im Modul 100. Mit separat zu bestellendem Zubehör auch für die abgehängte Montage geeignet (ZS1P 2000). Mit hocheffizienter Mikroprismatik CDP. Die mikrostrukturierte PMMA-Prismen-Oberfläche des optischen Systems wirkt entblendend, ist vergilbungsfrei und trübt nicht ein. Prismenstruktur innen liegend, Oberfläche der Abdeckung raumseitig glatt. Mit symmetrisch begrenzt breit strahlender



Alle technischen Daten sowie Gewichts- und Maßangaben sind sorgfältig erstellt. Irrtum vorbehalten. Produktabbildungen sind beispielhaft und können vom Original abweichen. Änderungen, die dem Fortschritt dienen, behalten wir uns vor.

Lichtstärkeverteilung. Blendungsbewertung nach UGR-Einstufung (EN 12464-1) < 19. Bildschirmgerecht gemäß EN 12464-1 durch begrenzte Leuchtdichten L ≤ 1500 cd/m $^2$ für Ausstrahlungswinkel oberhalb 65° rundum. Leuchtenlichtstrom und Lichtfarbe fest eingestellt. Bemessungslichtstrom 3700 lm, Bemessungsleistung 30 W, maximale Leuchten-Lichtausbeute 123 lm/W. Lichtfarbe warmweiß, ähnlichste Farbtemperatur (CCT) 3000 K, allgemeiner Farbwiedergabeindex (CRI) $R_a$ > 80. Farborttoleranz (initial MacAdam) ≤ 3 SDCM. Mittlere Bemessungslebensdauer L80 ($t_q$ 25 °C) = 50.000 h. Die Lichtquelle ist entsprechend der Ökodesign-Anforderungen (VO (EU) 2019/2020) austauschbar. Flimmern: Pst LM ≤ 1,0 bei Volllast. Stroboskop-Effekt: SVM ≤ 0,4 bei Volllast. Leuchtenkörper aus Stahlblech. Oberfläche silbergrau beschichtet (ähnlich RAL 9006). Maße (L x B): 1132 mm x 100 mm, Leuchtenhöhe 70 mm. Schutzklasse (EN 61140): I, Schutzart (DIN EN 60529): IP20, Stoßfestigkeitsgrad nach IEC 62262: IK03, Prüftemperatur Glühdrahttest gemäß IEC 60695-2-11: 650 °C. Zulässige Umgebungstemperatur (ta): -20 °C bis 25 °C. Gewicht: 3,6 kg. Mit elektronischem Betriebsgerät, schaltbar. Das Betriebsgerät ist entsprechend der Ökodesign-Anforderungen (VO (EU) 2019/2020) austauschbar. Das Produkt erfüllt die grundlegenden Anforderungen der anwendbaren EU-Richtlinien und des Produktsicherheitsgesetzes und trägt die CE-Kennzeichnung. Zusätzlich ist die Leuchte durch eine unabhängige Prüfstelle ENEC-zertifiziert. Leuchte 10 Jahre, Ersatzteile (LED-Modul, Betriebsgerät, optisches System) 15 Jahre nach Rechnungsdatum unter Vorbehalt vertretbarer Änderungen, die dem Fortschritt dienen, verfügbar.

## Zusatzinformation

**Anwendungshinweis** :
Anschlussleitungen, Kopfstücke, Lichtband-Kupplungen, Seilabhängungen sowie Deckenbaldachin sind gesondert zu bestellen.
Demontageanleitung (PDF) zum Produkt verfügbar unter: https://www.trilux.com/EcoDesign

## EPREL - Europäische Produktdatenbank für die Energieverbrauchskennzeichnung

Dieses Produkt enthält (eine) Lichtquelle(n) der Energieeffizienzklasse(n):

| Energieeffizienzklasse | Modellkennung |
|---|---|
| C | SI-B8V15B56CEU |



Alle technischen Daten sowie Gewichts- und Maßangaben sind sorgfältig erstellt. Irrtum vorbehalten. Produktabbildungen sind beispielhaft und können vom Original abweichen. Änderungen, die dem Fortschritt dienen, behalten wir uns vor.