Tugra Ks 24 Alu 23 Set

TOC: 6000660400

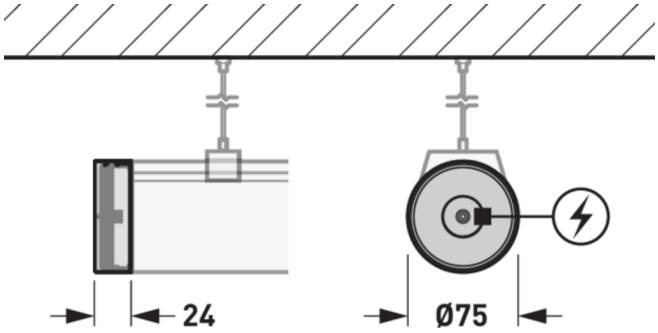

Produktmerkmale und Kenndaten

Leuchtenfarbe	RAL7035 Lichtgrau
Schutzart	IP66
Länge-Netto	183 mm
Breite-Netto	83 mm
Höhe-Netto	83 mm
Außendurchmesser	117 mm
Gewicht	0,6 kg

Lieferbares Zubehör

	Material	Bezeichnung
	ZAA/01 4601700	Deckenbaldachin, rund. Farbe weiß.
	ZAA/03 4601800	Deckenbaldachin, rund. Farbe silbergrau.
	ZAE/01 515 4691700	Deckenbaldachin zum Anschluss der 5-poligen Netzzuleitung bei Deckenauslässen. Eckig, weiß.
	ZAE/03 515 4691800	Deckenbaldachin zum Anschluss der 5-poligen Netzzuleitung bei Deckenauslässen. Eckig, silbergrau.
	ZAR/01 7002300	Deckenbaldachin, eckig, weiß.
	ZAR/03 7002400	Deckenbaldachin, eckig, silbergrau.

Ausschreibungstext

Endkappen aus Aluminium mit matter Oberflächenstruktur. Die schutzartgerechte Einspeisung (IP66) erfolgt über einen stirnseitigen Einspeisepunkt in Kombination mit einem Würgenippel. Zum Ersatz oder Austausch. Verpackungseinheit 2 Stück. Lieferumfang bestehend aus einem Kopfstück mit stirnseitiger Einspeiseöffnung, mit Würgenippel und einem Kopfstück ohne Einspeiseöffnung. Farbe lichtgrau. Modullänge 183 mm.

Alle technischen Daten sowie Gewichts- und Maßangaben sind sorgfältig erstellt. Irrtum vorbehalten. Produktabbildungen sind beispielhaft und können vom Original abweichen. Änderungen, die dem Fortschritt dienen, behalten wir uns vor.