Rail CT DALI 3PH L4 STU9000-4/B-TR 05

TOC: 8903200

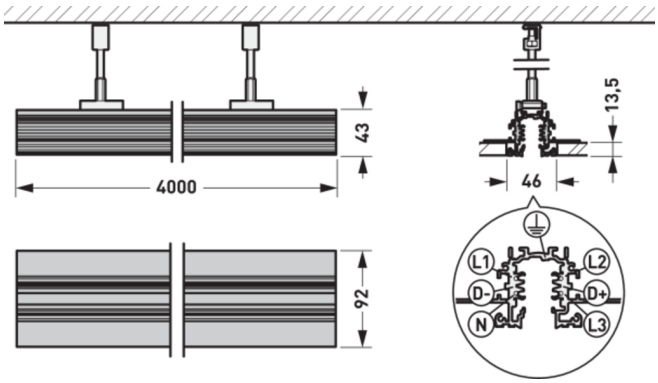



Produktmerkmale und Kenndaten

Leuchtenfarbe	RAL9005 Tiefschwarz
Schutzart	IP20
Schutzklasse	I
Länge-Netto	4.000 mm
Breite-Netto	43 mm
Höhe-Netto	92 mm
Einbaulänge	4.000 mm
Einbaubreite	44 mm
Einbauhöhe	30 mm
Gewicht	4,0 kg

Lieferbares Zubehör

	Material	Bezeichnung
	**Rail Haken 3PH STU S-9000/H-B 05** 8881000	Universalhaken zur abgehangenen Deckenbefestigung. Farbe schwarz (ähnlich RAL 9005).
	**Rail Schneidewerkzeug 3PH STU S-9000/T** 8881400	Werkzeug zum Kürzen der Stromschienen-Kupferleiter.
	**Rail Verschlussk 3PH STU S-9000/TP-G 03** 8881500	Verschlusskappe zur Abdeckung von Schienennuten. Farbe silbergrau (ähnlich RAL 9006).
	**Rail Einsp-R D/C/CT 3PH STU9001/B 05** 8881600	Einspeisung für 3-Phasen-Stromschiene mit DALI Ausstattung. Farbe schwarz (ähnlich RAL 9005).
	**Rail Einsp-L D/C/CT 3PH STU9002/B 05** 8881800	Einspeisung für 3-Phasen-Stromschiene mit DALI Ausstattung. Farbe schwarz (ähnlich RAL 9005).
	**Rail Längsver D/C 3PH STU9003/B 05** 8882200	Leitende Kupplung ohne Einspeisungsvorrichtung zur integrierten mechanischen und elektrischen Verbindung. Farbe schwarz (ähnlich RAL 9005).
	**Rail LängsverNL D/C STU9003/B-M 05** 8882400	Nicht leitende Kupplung ohne Einspeisungsvorrichtung zur integrierten mechanischen Verbindung. Farbe schwarz (ähnlich RAL 9005).
	**Rail L-Verb-L D/C/CT 3PH STU9011/B 05** 8882600	L-Verbinder für zwei 3-Phasen-Stromschienensegmente mit DALI-Ausstattung. Mit rückseitiger Einspeisemöglichkeit. Farbe schwarz (ähnlich RAL 9005).
	**Rail L-Verb-R D/C/CT 3PH STU9012/B 05** 8882800	L-Verbinder für zwei 3-Phasen-Stromschienensegmente mit DALI-Ausstattung. Mit rückseitiger Einspeisemöglichkeit. Farbe schwarz (ähnlich RAL 9005).

Alle technischen Daten sowie Gewichts- und Maßangaben sind sorgfältig erstellt. Irrtum vorbehalten. Produktabbildungen sind beispielhaft und können vom Original abweichen. Änderungen, die dem Fortschritt dienen, behalten wir uns vor.

	**Rail Endk CT 3PH STU Kit-9004/TR-B 05** 8897200	Endkappe für stirnseitige Abdeckung der 3-Phasen Einputz-Stromschiene. Einputzset für den randlosen Deckeneinbau. Farbe schwarz (ähnlich RAL 9005).
	**Rail Einsp-Geh CT 3PH STU9000-Kit31-B 05** 8897600	Einputzset für den randlosen Deckeneinbau. Bestehend aus einem Einputzgehäuse, einer Verschlussabdeckung und zwei Bügeln zur linearen Verbindung. Einspeisung für 3-Phasen-Stromschiene mit DALI Ausstattung. Farbe schwarz (ähnlich RAL 9005).
	**Rail Längsver-Geh CT STU9000-Kit32-B 05** 8897800	Einputzset für den randlosen Deckeneinbau. Leitende Kupplung ohne Einspeisungsvorrichtung zur integrierten mechanischen und elektrischen Verbindung. Farbe schwarz (ähnlich RAL 9005).
	**Rail Längsver-GehNL CT STU9000-Kit34-B05** 8898000	Einputzset für den randlosen Deckeneinbau. Nicht leitende Kupplung ohne Einspeisungsvorrichtung zur integrierten mechanischen Verbindung. Farbe schwarz (ähnlich RAL 9005).
	**Rail L-Ver-Geh CT 3PH STU9000-Kit33-B 05** 8898200	Einputzset für den randlosen Deckeneinbau. L-Verbinder für zwei 3-Phasen-Stromschienensegmente mit DALI-Ausstattung. Farbe schwarz (ähnlich RAL 9005).
	**Rail ZS-S CT 3PH STU9000-Kit37** 9242700	Montagezubehör für Abhängelängen bis:1000 mm. Farbe .
	**Rail Adapter ZZT/515/1800STU9999/B 05/05** 6000659251	Stromschienenadapter mit Textilleitung für das Abhängen von Leuchten am 3-Phasen-Stromschienensystem (DALI) Rail. Länge der Zuleitung: 1800 mm. Maximaler Lastwert: 5 kg. Bei einem Lastwert > 5 kg ist eine zusätzliche Seilabhängung der Stromschiene zwingend erforderlich. Farbe des Stromschienenadapters schwarz (ähnlich RAL 9005). Farbe der Textilleitung schwarz (ähnlich RAL 9005).
	**Rail Adapter ZZT/515/2000STU9999/B 05/I1** 6000659451	Stromschienenadapter mit transparenter Zuleitung für das Abhängen von Leuchten am 3-Phasen-Stromschienensystem (DALI) Rail. Länge der Zuleitung: 2000 mm. Maximaler Lastwert: 5 kg. Bei einem Lastwert > 5 kg ist eine zusätzliche Seilabhängung der Stromschiene zwingend erforderlich. Farbe des Stromschienenadapters schwarz (ähnlich RAL 9005).

Ausschreibungstext

3-Phasen Einputz-Stromschiene mit DALI-Ausstattung (6 Leiter). System Rail (Stucchi). Montagezubehör (Rail ZS-S CT 3PH ST9000-KIT37, TOC 9242700) zur Einputzmontage als separat zu bestellendes Zubehör erhältlich. Aus Aluminium, pulverbeschichtet. Mit feiner Oberflächenstruktur. Farbe schwarz (ähnlich RAL 9005). Maße (L x B x H): 4000 mm x 43 mm x 92 mm.

Zusatzinformation

In Kombination mit Stromschienen-Verbindern sind individuelle, dekorative Linienführungen für die architekturinszenierende Beleuchtung umsetzbar. Bei der Planung ist die Polarität des Nullleiters zu beachten.

Alle technischen Daten sowie Gewichts- und Maßangaben sind sorgfältig erstellt. Irrtum vorbehalten. Produktabbildungen sind beispielhaft und können vom Original abweichen. Änderungen, die dem Fortschritt dienen, behalten wir uns vor.