Creavo M59-TS LW19-03 53-8TW ETBLE 01

TOC: 8395963

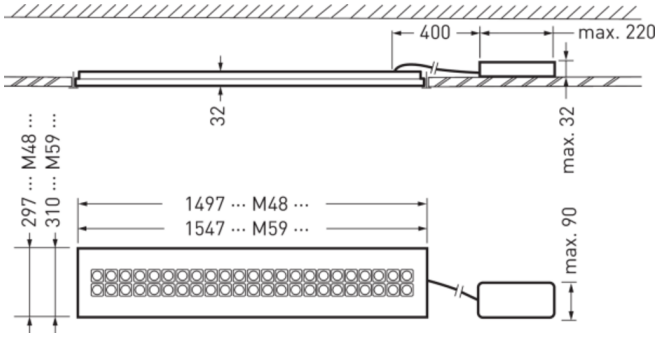

Produktmerkmale und Kenndaten

Leuchtentyp	Rechteckige LED-Deckeneinlegeleuchte mit Lichtelementen aus Linsensystemen und kubischen Ablendelementen und hoher Effizienz.	
Leuchtmittel	Mit 48 Lichtelementen, rechteckig ausgeführt (2 x 24).	
Montageart	Einlegen	
Leuchtenoptik	Das optische System mit einer präzise abgestimmten Kombination aus LED-Linsen und Abblendelementen bewirkt einen sehr hohen Sehkomfort bei sehr hoher lichttechnischer Performance.	
Lichtverteilungskurve	Wide reduced glare UGR19 (W19)	
FWHM	79,20 °	
Light Engine	CH 1 ww	CH 2 cw
Farbtemperatur	2700 K	6500 K
Bemessungslichtstrom	5300 lm	5300 lm
Anschlussleistung	48,00 W	47,00 W
Lichtausbeute	110 lm/W	113 lm/W
Bemessungslebensdauer	L80 (25 °C) = 100.000 h L90 (25 °C) = 50.000 h	
Farbwiedergabeindex	80	
Farbtoleranz	3 SDCM	
Photobiologische Klasse	Gruppe 0 - kein Risiko	
Leuchtenfarbe	RAL9016 Verkehrsweiß	
Leuchtenkörper	Leuchtenkörper aus Stahlblech.	
Elektrische Ausführung	Mit Bluetooth Low Energy Betriebsgerät (BLE).	
Anschlussart	Steckklemme	
Dimmbereich	1 - 100 %	
Bemessungsspannung	220 - 240 V	
Bemessungsfrequenz	50/60 Hz	
Klirrfaktor (THD) < %	14 %	
Schutzart	IP20	
Schutzart Raumseitig	IP40	
Schutzklasse	I	
Schlagfestigkeit IK	IK03	
Glühdrahtbeständigkeit	650 °C	
Umgebungstemperatur	25 °C	
Max. Leuchten an B10	12	
Max. Leuchten an B16	20	
Max. Leuchten an C10	20	
Max. Leuchten an C16	34	
Länge-Netto	1.547 mm	
Breite-Netto	310 mm	
Höhe-Netto	50 mm	
Einbaulänge	1.524 mm	
Einbaubreite	287 mm	
Einbauhöhe	180 mm	

Alle technischen Daten sowie Gewichts- und Maßangaben sind sorgfältig erstellt. Irrtum vorbehalten. Produktabbildungen sind beispielhaft und können vom Original abweichen. Änderungen, die dem Fortschritt dienen, behalten wir uns vor.

Gewicht	6,5 kg

Light Engine Daten

Light Engine	Farbtemperatur	Bemessungslichtstrom	Anschlussleistung	Lichtausbeute
CH 1 ww	2700 K	5300 lm	48,00 W	110 lm/W
ww + cw	4000 K	5300 lm	48,00 W	110 lm/W
CH 2 cw	6500 K	5300 lm	47,00 W	113 lm/W

Lichtverteilungskurven

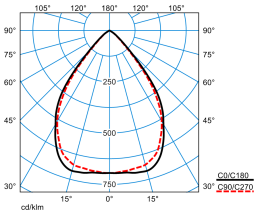

Creavo M59-TS LW19-03 53-8TW ETBLE 01 (DWW)

UGR I = 16,1
UGR q = 16,6
DIN 5040: A60
UTE: 1.00 A
DLOR: 100 %
ULOR: 0 %
CEN Flux Code: 85 99 100 100 100

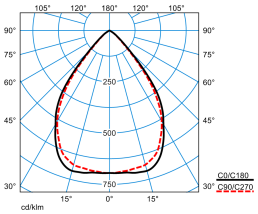

Creavo M59-TS LW19-03 53-8TW ETBLE 01 (DSU)

UGR I = 16,1
UGR q = 16,6
DIN 5040: A60
UTE: 1.00 A
DLOR: 100 %
ULOR: 0 %
CEN Flux Code: 85 99 100 100 100

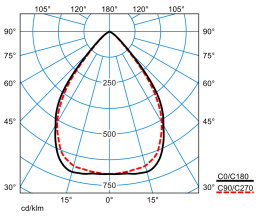

Creavo M59-TS LW19-03 53-8TW ETBLE 01 (DCW)

UGR I = 16,1
UGR q = 16,6
DIN 5040: A60
UTE: 1.00 A
DLOR: 100 %
ULOR: 0 %
CEN Flux Code: 85 99 100 100 100

Ausschreibungstext

Rechteckige LED-Deckeneinlegeleuchte mit Lichtelementen aus Linsensystemen und kubischen Ablendelementen und hoher Effizienz. Ausführung M59 (312,5 mm x 1550 mm). Mit CASAMBI-Modul zur Integration in ein leitungslos zu steuerndes Mesh-Netzwerk aus bis zu 250 Teilnehmer. Die Inbetriebnahme des Systems erfolgt mit der Casambi App (iOS und Android). Funkreichweite des Funkmoduls bei idealen Bedingungen: 7,0 m. Die Funkreichweite kann je nach Einflussfaktoren der Umgebung (z. B. Wände, Decken, Böden, Maschinen, Stahlträger, stromführende Leitungen) variieren. Durch ein zusätzliches Funkmodul, das als Repeater eingesetzt wird, kann die Funkreichweite erhöht werden. Die Verwendung der Leuchte ist speziell für das Einlegen in Systemdecken mit sichtbaren Tragschienen vorgesehen. Weiterführende Hinweise zur Leuchtenmontage und deren Befestigung können der Montageanleitung entnommen werden. Das optische System mit einer präzise abgestimmten Kombination aus LED-Linsen und Abblendelementen bewirkt einen sehr hohen Sehkomfort bei sehr hoher lichttechnischer Performance. Mit symmetrisch begrenzt breit strahlender Lichtstärkeverteilung. Blendungsbewertung nach UGR-Einstufung (EN 12464-1) < 19. Bildschirmgerecht gemäß EN 12464-1 durch begrenzte Leuchtdichten L ≤ 3000 cd/m ^{2} für Ausstrahlungswinkel oberhalb 65° rundum. Mit Tunable White Technologie zur Steuerung der Lichtfarbe mittels separatem Steuersystem (DT8). Mit 48 Lichtelementen, rechteckig ausgeführt (2 x 24). Bemessungslichtstrom 5300 lm, Bemessungsleistung 47 W, maximale Leuchten-Lichtausbeute 113 lm/W. Lichtfarbe Tunable White (warmweiß - tageslichtweiß), ähnlichste Farbtemperatur (CCT) Tunable White (2700 K - 6500 K), allgemeiner Farbwiedergabeindex (CRI) R_a > 80. Farborttoleranz (initial MacAdam) ≤ 3 SDCM. Mittlere Bemessungslebensdauer L80 (t_q 25 °C) = 100.000 h., Mittlere Bemessungslebensdauer L90 (t_q 25 °C) = 50.000 h. Die Lichtquelle ist entsprechend der Ökodesign-Anforderungen (VO (EU) 2019/2020) austauschbar. Flimmern: Pst LM ≤ 1,0 bei Volllast. Stroboskop-Effekt: SVM ≤ 0,4 bei Volllast. Leuchtenkörper aus Stahlblech. Oberfläche weiß beschichtet (ähnlich RAL 9016). Abblendkuben silbergrau, mit feiner Oberflächenstruktur (RAL 7001). Die Abblendkuben können auf Anfrage in weiteren RAL-Farbtönen ausgeführt werden. Die Farbe der Abblendkuben hat keinen relevanten Einfluss auf die lichttechnischen Merkmale der Leuchte. Schutzklasse (EN 61140): I, Schutzart (DIN EN 60529): IP20, Stoßfestigkeitsgrad nach IEC 62262: IK03, Prüftemperatur Glühdrahttest gemäß IEC 60695-2-11: 650 °C. Zulässige Umgebungstemperatur (ta): 25 °C . Gewicht: 6,5 kg. Verpolungssicher Schnellanschluss mit Netzweiterleitung bis Ø 2,5 mm ^{2} . Anschluss des Vorschaltgerätes an Leuchte mittels Steckverbindung (Plug and Play). Das Verpackungskonzept der Leuchte ermöglicht die separate Entnahme des Betriebsgeräts zur Vormontage, die weiteren Bestandteile der Leuchte bleiben bis zur Endmontage geschützt. Mit Bluetooth Low Energy Betriebsgerät (BLE). Das Betriebsgerät ist entsprechend der Ökodesign-Anforderungen (VO (EU) 2019/2020) austauschbar. Betriebsgerät leerlauffest und vor Fehlanschluss, Kurzschluss, Überlastung und Übertemperatur geschützt. Output Ripple des Betriebsgerätes ≤ 4 % zur effektiven Ansteuerung des LED-Systems und flickerfreiem Licht. Das Produkt erfüllt die grundlegenden Anforderungen der anwendbaren EU-Richtlinien und des Produktsicherheitsgesetzes und trägt die CE-Kennzeichnung. Leuchte 10 Jahre, Ersatzteile (LED-Modul, Betriebsgerät, optisches System) 15 Jahre nach Rechnungsdatum unter Vorbehalt vertretbarer Änderungen, die dem Fortschritt dienen, verfügbar.

Alle technischen Daten sowie Gewichts- und Maßangaben sind sorgfältig erstellt. Irrtum vorbehalten. Produktabbildungen sind beispielhaft und können vom Original abweichen. Änderungen, die dem Fortschritt dienen, behalten wir uns vor.

Zusatzinformation

Demontageanleitung (PDF) zum Produkt verfügbar unter: https://www.trilux.com/EcoDesign

Alle technischen Daten sowie Gewichts- und Maßangaben sind sorgfältig erstellt. Irrtum vorbehalten. Produktabbildungen sind beispielhaft und können vom Original abweichen. Änderungen, die dem Fortschritt dienen, behalten wir uns vor.