Fn5 C3 RWW 6-840 ETDD 05

TOC: 7554751

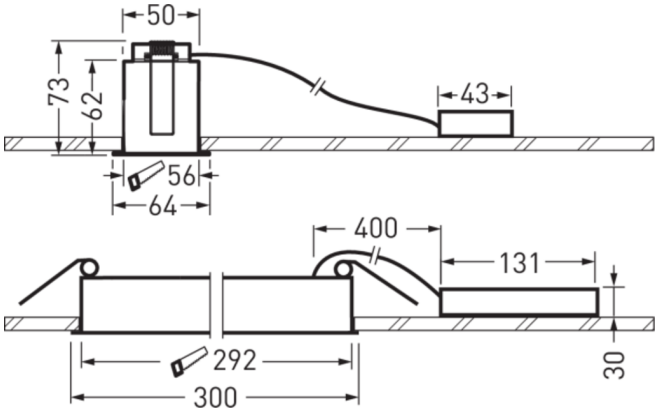

Produktmerkmale und Kenndaten

Leuchtentyp	Einzelleuchte des Einbau-Lichtkanalsystems für die architekturinszenierende Beleuchtung.
Montageart	Einbau
Leuchtenoptik	Mit Spiegelreflektor und seitlich auskopplendem LED-System.
Lichtverteilungskurve	Wall-Wash (WW)
FWHM	56,60 °
Light Engine	Normalprodukt
Farbtemperatur	4000 K
Bemessungslichtstrom	570 lm
Anschlussleistung	10,00 W
Lichtausbeute	57 lm/W
Bemessungslebensdauer	L80 (25 °C) = 100.000 h L90 (25 °C) = 50.000 h
Farbwiedergabeindex	80
Farbtoleranz	3 SDCM
Photobiologische Klasse	Gruppe 0 - kein Risiko
Leuchtenfarbe	RAL9005 Tiefschwarz
Leuchtenkörper	Kanalelemente aus Aluminiumstrangpressprofil, Kopfstücke aus Kunststoff (PMMA).
Elektrische Ausführung	Mit elektronischem Betriebsgerät, digital dimmbar (DALI).
DALI-2-Standard EN 62386	Ja
Anschlussart	Steckklemme
Anzahl Dali Adressen	1
Dimmbereich	1 - 100 %
Monitoring Ready	Ja
Bemessungsspannung	230 - 240 V
Bemessungsfrequenz	50/60 Hz
Klirrfaktor (THD) < %	14 %
Schutzart	IP20
Schutzart Raumseitig	IP40
Schutzart Lampenraum	IP40
Schutzklasse	II
Schlagfestigkeit IK	IK03
Glühdrahtbeständigkeit	650 °C
Umgebungstemperatur	25 °C
Max. Leuchten an B10	28
Max. Leuchten an B16	45
Max. Leuchten an C10	46
Max. Leuchten an C16	75
Länge-Netto	300 mm
Breite-Netto	64 mm
Höhe-Netto	62 mm
Einbaulänge	292 mm

Alle technischen Daten sowie Gewichts- und Maßangaben sind sorgfältig erstellt. Irrtum vorbehalten. Produktabbildungen sind beispielhaft und können vom Original abweichen. Änderungen, die dem Fortschritt dienen, behalten wir uns vor.

Einbaubreite	56 mm
Einbauhöhe	73 mm
Gewicht	1,6 kg

Lichtverteilungskurven

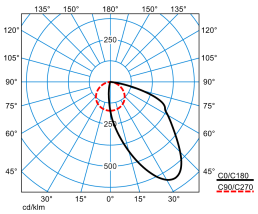

Fn5 C3 RWW 6-840 ETDD 05

DIN 5040: A30
UTE: 1.00 G
DLOR: 100 %
ULOR: 0 %
CEN Flux Code: 38 74 95 100 100

Ausschreibungstext

Einzelleuchte des Einbau-Lichtkanalsystems für die architekturinszenierende Beleuchtung. Die Leuchte ist Bestandteil eines Sortiments von Einbau-, Anbau- und Hängeleuchten, die im Erscheinungsbild aufeinander abgestimmt sind. Systemrelevante Zubehöre wie Installations- / Schwenkbügel und Kopfstücke sind im Lieferumfang enthalten. Für den Einbau in gesägte Wand- oder Deckenausschnitte. Mit umfassendem Rand zur Schnittkantenabdeckung der Einbauöffnung. Detailinformationen zu Montagemaßen entnehmen Sie bitte der aktuellen Montageanleitung. Mit Spiegelreflektor und seitlich auskopplendem LED-System. Wallwasher mit asymmetrischer Lichtstärkeverteilung. Leuchtenlichtstrom und Lichtfarbe fest eingestellt. Bemessungslichtstrom 570 lm, Bemessungsleistung 10 W, maximale Leuchten-Lichtausbeute 57 lm/W. Lichtfarbe neutralweiß, ähnlichste Farbtemperatur (CCT) 4000 K, allgemeiner Farbwiedergabeindex (CRI) R_a > 80. Farborttoleranz (initial MacAdam) ≤ 3 SDCM. Mittlere Bemessungslebensdauer L90 (t_q 25 °C) = 50.000 h., Mittlere Bemessungslebensdauer L80 (t_q 25 °C) = 100.000 h. Die Lichtquelle ist entsprechend der Ökodesign-Anforderungen (VO (EU) 2019/2020) austauschbar. Flimmern: Pst LM ≤ 1,0 bei Volllast. Stroboskop-Effekt: SVM ≤ 0,4 bei Volllast. Kanalelemente aus Aluminiumstrangpressprofil, Kopfstücke aus Kunststoff (PMMA). Oberfläche schwarz beschichtet (ähnlich RAL 9005). Maße (L x B): 300 mm x 64 mm, Leuchtenhöhe 62 mm. Schutzklasse (EN 61140): II, Schutzart (DIN EN 60529): IP20, Stoßfestigkeitsgrad nach IEC 62262: IK03, Prüftemperatur Glühdrahttest gemäß IEC 60695-2-11: 650 °C. Zulässige Umgebungstemperatur (ta): 25 °C . Gewicht: 1,6 kg. Der netzseitige Anschluss erfolgt mittels 5-poliger Anschlussklemme bis 1,5 mm^2 . Mit elektronischem Betriebsgerät, digital dimmbar (DALI). Betriebsgerät gemäß DALI-2-Standard (EN 62386). Das Betriebsgerät ist entsprechend der Ökodesign-Anforderungen (VO (EU) 2019/2020) austauschbar. Die Leuchte ist Monitoring ready (MOR) und liefert Leuchtendaten zur Überwachung oder vorausschauenden Wartung. Sie ist damit kompatibel zu den TRILUX Monitoring Services. Das Produkt erfüllt die grundlegenden Anforderungen der anwendbaren EU-Richtlinien und des Produktsicherheitsgesetzes und trägt die CE-Kennzeichnung.

Zusatzinformation

Demontageanleitung (PDF) zum Produkt verfügbar unter: https://www.trilux.com/EcoDesign

EPREL - Europäische Produktdatenbank für die Energieverbrauchskennzeichnung

Energieeffizienzklasse	Modellkennung
C	9CILA0804840L2

Alle technischen Daten sowie Gewichts- und Maßangaben sind sorgfältig erstellt. Irrtum vorbehalten. Produktabbildungen sind beispielhaft und können vom Original abweichen. Änderungen, die dem Fortschritt dienen, behalten wir uns vor.