Cultega T COM PAW 600-940 ETDI 01

TOC: 7915459

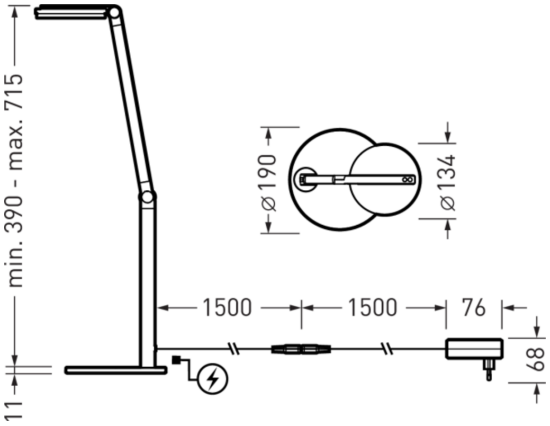

Produktmerkmale und Kenndaten

Leuchtentyp	Kompakte Tischleuchte mit einem flachen, runden Leuchtenkopf, drei Justiergelenken und Standfuß.
Montageart	Aufstellen
Leuchtenoptik	Mit prismierter Abdeckung für optimale Lichtverteilung.
Lichtverteilungskurve	asymmetric Wide (AW)
Light Engine	Normalprodukt
Farbtemperatur	4000 K
Bemessungslichtstrom	700 lm
Anschlussleistung	7,70 W
Lichtausbeute	91 lm/W
Bemessungslebensdauer	L80 (25 °C) = 50.000 h
Farbwiedergabeindex	90
Farbtoleranz	3 SDCM
Photobiologische Klasse	Gruppe 0 - kein Risiko
Leuchtenfarbe	RAL9016 Verkehrsweiß
Leuchtenkörper	Leuchtenkörper aus Aluminium-Druckguss.
Elektrische Ausführung	Mit elektronischem Betriebsgerät, dimmbar (integriert)
Anschlussart	Netzstecker
Dimmbereich	1 - 100 %
Bemessungsspannung	220 - 240 V
Bemessungsfrequenz	50/60 Hz
Klirrfaktor (THD) < %	14 %
Schutzart	IP20
Schutzklasse	II
Schlagfestigkeit IK	IK02
Glühdrahtbeständigkeit	650 °C
Umgebungstemperatur	25 °C
Max. Leuchten an B10	10
Max. Leuchten an B16	16
Max. Leuchten an C10	16
Max. Leuchten an C16	25
Länge-Netto	190 mm
Breite-Netto	190 mm
Höhe-Netto	726 mm
Gewicht	2,8 kg

Alle technischen Daten sowie Gewichts- und Maßangaben sind sorgfältig erstellt. Irrtum vorbehalten. Produktabbildungen sind beispielhaft und können vom Original abweichen. Änderungen, die dem Fortschritt dienen, behalten wir uns vor.

Lichtverteilungskurven

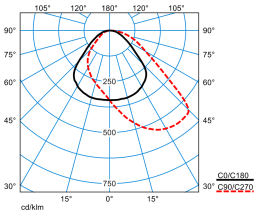

Cultega T COM PAW 600-940 ETDI 01

DIN 5040: A40
UTE: 1.00 D
DLOR: 100 %
ULOR: 0 %
CEN Flux Code: 54 85 97 100 100

Lieferbares Zubehör

	Material	Bezeichnung
	Cultega T NT 7856300	Netzteil der Cultega Tischleuchte. Zum Ersatz oder Austausch.
	Cultega T FP 01 7855700	Fußplatte der Cultega Tischleuchte. Zum Ersatz oder Austausch. Farbe weiß.
	Cultega T FP 05 7855800	Fußplatte der Cultega Tischleuchte. Zum Ersatz oder Austausch. Farbe schwarz.
	Cultega T KL 01 7855900	Tischklemme der Cultega Tischleuchte. Zum Ersatz oder Austausch. Farbe weiß.
	Cultega T KL 05 7856000	Tischklemme der Cultega Tischleuchte. Zum Ersatz oder Austausch. Farbe schwarz.

Ausschreibungstext

Kompakte Tischleuchte mit einem flachen, runden Leuchtenkopf, drei Justiergelenken und Standfuß. Die Steuerung der Leuchte erfolgt über die Bedienelemente am Leuchtenkopf. Mit Comfort-Ausstattung. Geeignet zur Beleuchtung einer Fläche RF3 nach DIN 5035-8 mit bis zu 500lx ohne Zusatzbeleuchtung. In Verbindung mit Allgemeinbeleuchtung (500lx) werden für bürospezifische Sehaufgaben modifizierte Beleuchtungsstärken nach DIN EN 12464-1:2021 von bis zu 1000lx auf der Fläche RF3 erreicht. Mit Bodenplatte zum Aufstellen auf eine plane Oberfläche. Die Bodenplatte ist zum Schutz der Standfläche vollflächig mit Filz unterfüttert. Das Vertikalgelenk am Leuchtenfuß ermöglicht eine Drehung des Leuchtenkopfes um 120°. Mit prismierter Abdeckung für optimale Lichtverteilung. Mit asymmetrisch breit strahlender Lichtstärkeverteilung. Leuchtenlichtstrom und Lichtfarbe fest eingestellt. Bemessungslichtstrom 700 lm, Bemessungsleistung 7,7 W, maximale Leuchten-Lichtausbeute 91 lm/W. Lichtfarbe neutralweiß, ähnlichste Farbtemperatur (CCT) 4000 K, allgemeiner Farbwiedergabeindex (CRI) R_a > 90. Farborttoleranz (initial MacAdam) ≤ 3 SDCM. Mittlere Bemessungslebensdauer L80 (t_q 25 °C) = 50.000 h. Die Lichtquelle ist entsprechend der Ökodesign-Anforderungen (VO (EU) 2019/2020) austauschbar. Flimmern: Pst LM ≤ 1,0 bei Volllast. Stroboskop-Effekt: SVM ≤ 0,4 bei Volllast. Leuchtenkörper aus Aluminium-Druckguss. Oberfläche weiß beschichtet (ähnlich RAL 9016). Maße der Bodenplatte: Ø 190 mm x 10 mm. Maße des Leuchtenkopfes (L x B x H) Ø 134 mm x 23 mm, Leuchtenhöhe (stufenlos einstellbar) 390 mm - 715 mm. Schutzklasse (EN 61140): II, Schutzart (DIN EN 60529): IP20, Stoßfestigkeitsgrad nach IEC 62262: IK02, Prüftemperatur Glühdrahttest gemäß IEC 60695-2-11: 650 °C. Zulässige Umgebungstemperatur (ta): 25 °C Gewicht: 2,8 kg. Das Steckernetzteil (Euro-Anschlusstecker Typ C, EN 50075) ist mit einer Anschlussleitung und Kupplung zur Verbindung mit der Leuchtenleitung ausgestattet. Die Leitungsführung erfolgt komplett innerhalb des Leuchtenkörpers, die Anschlussleitung wird über eine Kunststoffverklemmung sicher ausgeführt. Die rückseitig ausgeführte Anschlussleitung (1500 mm) wird mittels Steckverbindung mit der Anschlussleitung des Netzteils (1500 mm) verbunden. Die Gesamtleitungslänge des Anschlusses beträgt 3000 mm. Mit elektronischem Betriebsgerät, dimmbar (integriert) Das Betriebsgerät ist entsprechend der Ökodesign-Anforderungen (VO (EU) 2019/2020) austauschbar. Bedienung über 2 Taster (Ein/Aus/Helligkeit). Das Produkt erfüllt die grundlegenden Anforderungen der anwendbaren EU-Richtlinien und des Produktsicherheitsgesetzes und trägt die CE-Kennzeichnung. Zusätzlich ist die Leuchte durch eine unabhängige Prüfstelle ENEC-zertifiziert. Leuchte 10 Jahre, Ersatzteile (LED-Modul, Betriebsgerät, optisches System) 15 Jahre nach Rechnungsdatum unter Vorbehalt vertretbarer Änderungen, die dem Fortschritt dienen, verfügbar.

Zusatzinformation

Das Steckernetzteil, Bodenplatte oder Klemmvorrichtung sind im Lieferumfang enthalten. Diese Komponenten stehen zum Austausch oder als Ersatz zur Verfügung.
Demontageanleitung (PDF) zum Produkt verfügbar unter: https://www.trilux.com/EcoDesign

EPREL - Europäische Produktdatenbank für die Energieverbrauchskennzeichnung

Energieeffizienzklasse	Modellkennung
D	87200078
D	87200299

Alle technischen Daten sowie Gewichts- und Maßangaben sind sorgfältig erstellt. Irrtum vorbehalten. Produktabbildungen sind beispielhaft und können vom Original abweichen. Änderungen, die dem Fortschritt dienen, behalten wir uns vor.