Fn5 HI15 PW19 90-840 ETDD 01

TOC: 9002139800

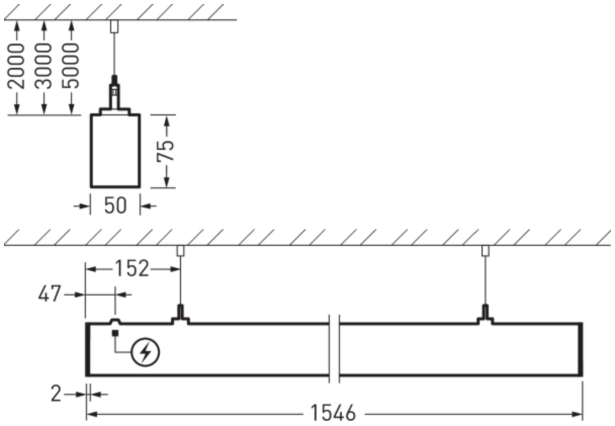

Caractéristiques du produit et caractéristiques techniques

Type de luminaire	Luminaire individuel du système de canaux lumineux en luminaire suspendu pour une mise en scène architecturale de l'éclairage.
Types de montage	Suspendre
Optique du luminaire	Sortie de lumière de type direct, dotée d'un recouvrement à prismes en PMMA, monté en affleurement et très efficace. Sortie de lumière de type indirect, dotée d'un diffuseur en PMMA opale monté en affleurement, à éclairage homogène.
Courbe de répartition de la lumière	Eblouissement UGR19 (W19)
Light Engine	LED direct
Température de couleur	4000 K
Flux lumineux assigné	9020 lm
Puissance raccordée	75,00 W
Efficacité lumineuse	120 lm/W
Durée de vie assignée	L80 (25 °C) = 100.000 h L90 (25 °C) = 50.000 h
Indice rendu couleurs	80
Tolérance de couleur	3 SDCM
le risque photobiologique	Groupe 0 - sans risque
Couleur du luminaire	RAL9016 Blanc signalisation
Corps de luminaire	Éléments de canal en profilé extrudé d'aluminium, embouts frontaux en plastique (PMMA).
Version électrique	Avec appareillage électronique, à gradation numérique (DALI).
Câblage	5LV
Section de conducteur	1,50 mm²
Type de raccordement	Borne à fiche
Nombre d'adresses DALI	2
Fréquence Nominale	50/60 Hz
Taux de distorsion harmonique < %	14 %
Indice de protection	IP20
Indice de protection par le dessous	IP20
Classe électrique	I
Résistance aux chocs (IK)	IK03
Réaction au feu	650 °C
température ambiante	25 °C
Longueur net	1.546 mm
Largeur net	50 mm
Hauteur net	75 mm
Poids	6,3 kg

Toutes les caractéristiques techniques ainsi que les indications de poids et de dimensions ont été méticuleusement élaborées.
Informations sous réserve d'erreur. Les illustrations de produits servent à titre d'exemple et peuvent différer de l'original.

courbes photométriques

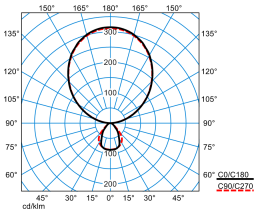

Fn5 HI15 PW19 90-840 ETDD 01

UGR I = 9,7
UGR q = 9,4
DIN 5040: D53
UTE: 0.16 C + 0.84 T
DLOR: 16 %
ULOR: 84 %
CEN Flux Code: 67 91 98 16 100 49 80 96 84

Accessoires commercialisés

	Article	Description
	ZAA/01 4601700	Baldaquin de plafond, ronde. blanc.
	ZAA/03 4601800	Baldaquin de plafond, ronde. De couleur gris argent.
	ZAE/01 515 4691700	Baldaquin de plafond pour raccorder le câble d'alimentation 5 pôles à des sorties au niveau du plafond. Angulaire, blanc.
	ZAE/03 515 4691800	Baldaquin de plafond pour raccorder le câble d'alimentation 5 pôles à des sorties au niveau du plafond. Angulaire, gris argent.
	ZAR/01 7002300	Baldaquin de plafond, pour passage du câble d'alimentation, carré, blanc, 1 pièce.
	ZAR/03 7002400	Baldaquin de plafond, angulaire, gris argent.

Texte d'appels d'offres

Luminaire individuel du système de canaux lumineux en luminaire suspendu pour une mise en scène architecturale de l'éclairage. Ce luminaire fait partie d'une gamme de luminaires encastrés, de plafonniers et de luminaires suspendus, dont l'aspect est harmonisé. Tous les accessoires indispensables au système (baldaquin de plafond, câble d'alimentation, suspensions par câble, en Y et embouts frontaux) sont inclus dans la livraison. Pour le montage suspendu au plafond dans des espaces intérieurs. Sortie de lumière de type direct, dotée d'un recouvrement à prismes en PMMA, monté en affleurement et très efficace. Sortie de lumière de type indirect, dotée d'un diffuseur en PMMA opale monté en affleurement, à éclairage homogène. À répartition symétrique limitée et extensive des intensités lumineuses. Taux d'éblouissement selon classification UGR (EN 12464-1) < 19. Compatible avec les postes de travail informatisés selon la norme EN 12464-1 Flux lumineux du luminaire 9020 lm, puissance raccordée 75 W, rendement lumineux maximale du luminaire 120 lm/W. Teinte de lumière blanc neutre, température de couleur (CCT) 4000 K, indice général de rendu des couleurs (IRC) R_a > 80. Tolérance de localisation chromatique (initialement MacAdam) ≤ 3 SDCM. Durée de vie assignée moyenne L90 (t_q 25 °C) = 50.000 h., Durée de vie assignée moyenne L80 (t_q 25 °C) = 100.000 h. La source lumineuse est remplaçable conformément aux exigences d'écoconception (Règlement (UE) 2019/2020). Éléments de canal en profilé extrudé d'aluminium, embouts frontaux en plastique (PMMA). Surface à revêtement blanc (similaire à RAL 9016). Dimensions (L x l): 1546 mm x 50 mm, hauteur du luminaire 75 mm. Classe électrique (EN 61140) : I, indice de protection (norme EN 60529) : IP20, degré de résistance aux chocs selon la norme CEI 62262 : IK03, température d'essai au fil incandescent selon la norme CEI 60695-2-11 : 650 °C. Température ambiante admissible (ta): 25 °C . Poids: 6,3 kg. Le raccordement au réseau s'effectue au moyen d'une borne à 5 pôles jusqu'à 1,5 mm^2 . Avec appareillage électronique, à gradation numérique (DALI). L'appareillage est remplaçable conformément aux exigences d'écoconception (Règlement (UE) 2019/2020). Le produit répond aux exigences essentielles des directives européennes applicables et de la loi sur la sécurité des produits et porte le marquage CE.

Instructions de démontage (PDF) du produit disponibles sur : https://www.trilux.com/EcoDesign

EPREL - Registre européen de l'étiquetage énergétique des produits

Classe d'efficacité énergétique	Référence du modèle
C	9CIL00808840L1
C	9CIL00804840L1

Toutes les caractéristiques techniques ainsi que les indications de poids et de dimensions ont été méticuleusement élaborées.
Informations sous réserve d'erreur. Les illustrations de produits servent à titre d'exemple et peuvent différer de l'original.