YV 3PTD L-OVL 30-BC C67 ETBLE 05

TOC: 9799163

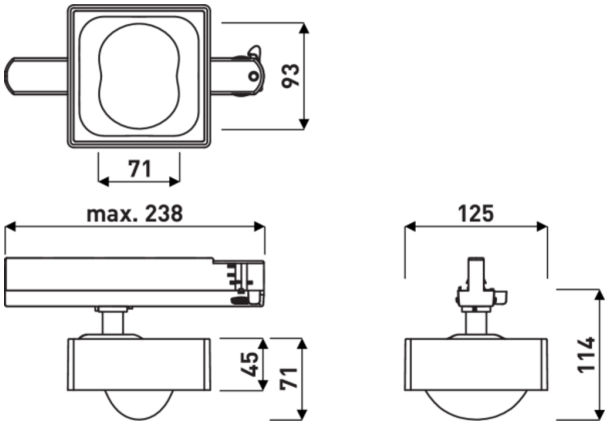

Produktmerkmale und Kenndaten

Leuchtentyp	Stromschienenstrahler mit Freiformlinse zur akzentuierenden Beleuchtung.
Leuchtenoptik	Optisches System mit Linse.
Lichtverteilungskurve	Oval (OVL)
Light Engine	Normalprodukt
Farbtemperatur	3100 K
Bemessungslichtstrom	2805 lm
Anschlussleistung	29,00 W
Lichtausbeute	97 lm/W
Bemessungslebensdauer	L80 (25 °C) = 50.000 h
Farbwiedergabeindex	95
Farbtoleranz	2 SDCM
Photobiologische Klasse	Gruppe 1 - geringes Risiko
Leuchtenfarbe	RAL9005 Tiefschwarz
Leuchtenkörper	Leuchtenkörper aus Aluminium-Druckguss.
Elektrische Ausführung	Mit Bluetooth Low Energy Betriebsgerät (BLE).
Anschlussart	3-Ph-Track-Adapter (NO)
Dimmbereich	1 - 100 %
Bemessungsspannung	220 - 240 V
Bemessungsfrequenz	50/60 Hz
Klirrfaktor (THD) < %	14 %
Schutzart	IP20
Schutzart Raumseitig	IP20
Schutzart Lampenraum	IP20
Schutzklasse	II
Schlagfestigkeit IK	IK00
Umgebungstemperatur	25 °C
Länge-Netto	238 mm
Breite-Netto	125 mm
Höhe-Netto	117 mm
Gewicht	0,9 kg

Alle technischen Daten sowie Gewichts- und Maßangaben sind sorgfältig erstellt. Irrtum vorbehalten. Produktabbildungen sind beispielhaft und können vom Original abweichen. Änderungen, die dem Fortschritt dienen, behalten wir uns vor.

Lichtverteilungskurven

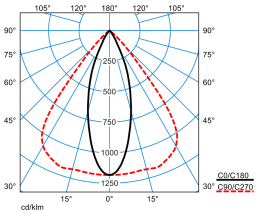

YV 3PTD L-OVL 30-BC M49 ETBLE 05

UGR I = 25,1
UGR q = 14,4
DIN 5040: A70
UTE: 0.95 A
DLOR: 95 %
ULOR: 0 %
CEN Flux Code: 92 99 100 100 95

Ausschreibungstext

Stromschienenstrahler mit Freiformlinse zur akzentuierenden Beleuchtung. Um 355° drehbar und 110° schwenkbar. Mit CASAMBI-Modul zur Integration in ein leitungslos zu steuerndes Mesh-Netzwerk aus bis zu 250 Teilnehmer. Die Inbetriebnahme des Systems erfolgt mit der Casambi App (iOS und Android). Funkreichweite des Funkmoduls bei idealen Bedingungen: 12,0 m. Die Funkreichweite kann je nach Einflussfaktoren der Umgebung (z. B. Wände, Decken, Böden, Maschinen, Stahlträger, stromführende Leitungen) variieren. Durch ein zusätzliches Funkmodul, das als Repeater eingesetzt wird, kann die Funkreichweite erhöht werden. Befestigung an 3-Phasen-Stromschiene gemäß DIN EN 60570 mittels integriertem 3-Phasen-Stromschienenadapter. Zur Integration in Nordic-Global Stromschienen. Optisches System mit Linse. Ausstrahlcharakteristik Oval. Ausstrahlungswinkel °. Leuchtenlichtstrom und Lichtfarbe fest eingestellt. Bemessungslichtstrom 2805 lm, Bemessungsleistung 29 W, Lichtfarbe warmweiß, ähnlichste Farbtemperatur (CCT) 3100 K Brilliant Colour, allgemeiner Farbwiedergabeindex (CRI) R_a > 95. Mittlere Bemessungslebensdauer L80 (t_q 25 °C) = 50.000 h. Leuchtenkörper aus Aluminium-Druckguss. Oberfläche schwarz beschichtet (ähnlich RAL 9005). Leuchtenmaße (L x B x H): 238 mm x 125 mm x 117 mm. Schutzklasse (EN 61140): II, Schutzart (DIN EN 60529): IP20. Zulässige Umgebungstemperatur (ta): 25 °C Gewicht: 0,9 kg. Der Treiber ist im Stromschienenadapter integriert. Die Nennbetriebspannung der Leuchte beträgt 230 V, 50/60 Hz. Mit Bluetooth Low Energy Betriebsgerät (BLE). Das Produkt erfüllt die grundlegenden Anforderungen der anwendbaren EU-Richtlinien und des Produktsicherheitsgesetzes und trägt die CE-Kennzeichnung.

EPREL - Europäische Produktdatenbank für die Energieverbrauchskennzeichnung

Energieeffizienzklasse	Modellkennung
F	1695330

Alle technischen Daten sowie Gewichts- und Maßangaben sind sorgfältig erstellt. Irrtum vorbehalten. Produktabbildungen sind beispielhaft und können vom Original abweichen. Änderungen, die dem Fortschritt dienen, behalten wir uns vor.