Amatris G4 C07 SP 280 01

TOC: 8458500

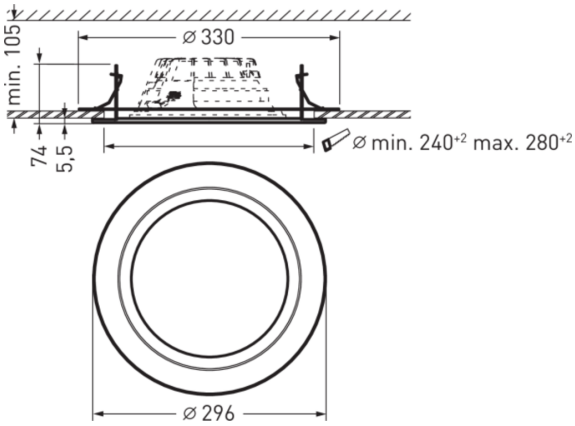

Produktmerkmale und Kenndaten

Leuchtenfarbe	RAL9016 Verkehrsweiß
Höhe-Netto	73 mm
Außendurchmesser	330 mm
Gewicht	0,7 kg

Ausschreibungstext

Sanierungsplatte für den Einbau in bereits vorhandene Deckenöffnungen mit unpassenden Maßen. Für Leuchten der Baureihe Amatris G4 C07. Für Deckenausschnitte Ø 240 mm - 280 mm. Farbe weiß.

Alle technischen Daten sowie Gewichts- und Maßangaben sind sorgfältig erstellt. Irrtum vorbehalten. Produktabbildungen sind beispielhaft und können vom Original abweichen. Änderungen, die dem Fortschritt dienen, behalten wir uns vor.