LTX L-RB6L-LRA/3800-730 4G1 ETDD

TOC: 7176351

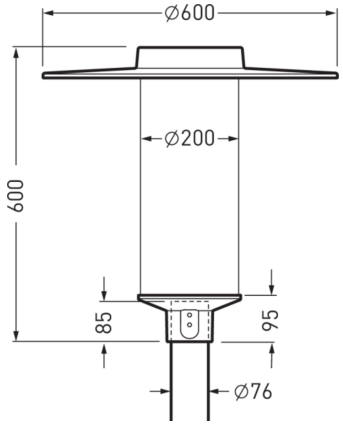

Produktmerkmale und Kenndaten

Anwendungsbereich	Ortsstraßen|Anliegerstraßen|Wege in Park- und Grünanlagen|Wohnanlagen|Treppenaufgänge|Verkehrsplätze	
Leuchtentyp	Dekorative Mastaufsatzleuchte in Zylinderform mit Aufsatzdach.	
Montageart	Mastaufsatz	
Leuchtenoptik	Optisches System in Multi-Lens-Technologie (MLT) ausgeführt. Leuchtenoptik bestehend aus hocheffizienten, UV- und temperaturbeständigen Linsensystemen.	
Lichtverteilungskurve	rota.sym. breitstrahlend(RB6L)	
Light Engine	CLO-Anfangswert	CLO-Endwert
Farbtemperatur	3000 K	3000 K
Bemessungslichtstrom	3800 lm	3800 lm
Anschlussleistung	32,00 W	34,00 W
Lichtausbeute	119 lm/W	112 lm/W
Bemessungslebensdauer	L80 (35 °C) = 100.000 h	
Farbwiedergabeindex	70	
Farbtoleranz	5 SDCM	
Photobiologische Klasse	Gruppe 2 - mittleres Risiko	
Abstand bis Risk Gruppe 1	840 mm	
Leuchtenfarbe	DB703 Anthrazit	
Leuchtenkörper	Leuchtenkörper aus Aluminium-Druckguss. Leuchtendächer aus korrosionsbeständigem Aluminium.	
Elektrische Ausführung	Mit elektronischem Betriebsgerät, digital dimmbar (DALI).	
DALI-2-Standard EN 62386	Ja	
Stoßspannungsfestigkeit (Differential Mode)	6 kV	
Stoßspannungsfestigkeit (Common Mode)	10 kV	
Anschlussart	Anschlussleitung	
Anzahl Dali Adressen	1	
Dimmbereich	20 - 100 %	
Monitoring Ready	Ja	
Bemessungsspannung	230 - 240 V	
Bemessungsfrequenz	50/60 Hz	
Klirrfaktor (THD) < %	10 %	
Schutzart	IP65	
Schutzklasse	II	
Schlagfestigkeit IK	IK10	
Umgebungstemperatur	35 °C	
Max. Leuchten an B10	17	
Max. Leuchten an B16	28	
Max. Leuchten an C10	29	
Max. Leuchten an C16	48	
Höhe-Netto	605 mm	
Außendurchmesser	600 mm	
Gewicht	8,0 kg	

Alle technischen Daten sowie Gewichts- und Maßangaben sind sorgfältig erstellt. Irrtum vorbehalten. Produktabbildungen sind beispielhaft und können vom Original abweichen. Änderungen, die dem Fortschritt dienen, behalten wir uns vor.

Light Engine Daten

Light Engine	Farbtemperatur	Bemessungslichtstrom	Anschlussleistung	Lichtausbeute
CLO-Anfangswert	3000 K	3800 lm	32,00 W	119 lm/W
CLO-Endwert	3000 K	3800 lm	34,00 W	112 lm/W

Lichtverteilungskurven

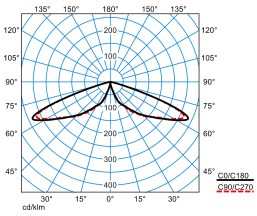

LTX L-RB6L-LRA/3800-730 4G1 ETDD

DIN 5040: A20
UTE: 1.00 J
DLOR: 100 %
ULOR: 0 %
CEN Flux Code: 15 50 98 100 100 0 0 0 0

Lieferbares Zubehör

	Material	Bezeichnung
	0980/60 Reduzierstück 2223500	Reduzierstück aus Aluminum-Druckguss.
	MLT ZAH p4 6818500	Rückseitige Abschirmung für MLT IQ Linsensysteme.
	MLT ZAS G4 p4 7851000	Seitliche Abschirmung für MLT IQ Linsensysteme. Zubehör zum nachträglichem Einbau in technische und dekorative Außenleuchten mit Linsenoptiken ABxL, AMxL, SB3L, RBxL.
	0802KÜ/4 DALI 7918600	Kabelübergangskasten aus glasfaserverstärktem Polycarbonat. Länge 180 mm, Breite 82 mm, Höhe 66 mm.
	09800/2/76-II Mastaufsatz 26 3032899	Mastaufsatz, 2-fach. Farbe anthrazit, mit Metalleffekt, pulverbeschichtet, hochwetterfest.
	09800/3/76-II Mastaufsatz 26 3033799	Mastaufsatz, 3-fach. Farbe anthrazit, mit Metalleffekt, pulverbeschichtet, hochwetterfest.
	09800WB Wandbefestigung 26 4089399	Wandbefestigung Stahlrohr, verzinkt. Maße (L x B x H): 125 mm x 580 mm x 310 mm.

Ausschreibungstext

Dekorative Mastaufsatzleuchte in Zylinderform mit Aufsatzdach. Mit intelligentem Label zum schnellen Aufrufen von Leuchten-Informationen mittels QR-Code. Mit autarker Leistungsreduzierung über integrierte Auswerteelektronik. Reduzierung des Leuchtenlichtstroms auf 50 % für einen Zeitraum von 7 Stunden (-2h/+5h), verteilt um einen täglich neu bestimmten Mittelpunkt der Einschaltdauer. Passender Mast auf Anfrage. Lichtpunkthöhe max. 5000 mm. Optisches System in Multi-Lens-Technologie (MLT) ausgeführt. Leuchtenoptik bestehend aus hocheffizienten, UV- und temperaturbeständigen Linsensystemen. Mit rotationssymmetrisch breit strahlender Lichtstärkeverteilung. Zur flexiblen Anpassung an kundenspezifische Beleuchtungsaufgaben stehen weitere Abstrahlcharakteristiken zur Verfügung. Der nachträgliche Einbau einer rückseitigen / seitlichen Abschirmung ist als separat zu bestellendes Zubehör möglich. Leuchtenlichtstrom und Lichtfarbe fest eingestellt, mit Lichtstromkonstanthaltung am Ende der Lebensdauer (CLO). Bemessungslichtstrom 3800 lm, Bemessungsleistung 32 W, maximale Leuchten-Lichtausbeute 119 lm/W. Lichtfarbe warmweiß, ähnlichste Farbtemperatur (CCT) 3000 K, allgemeiner Farbwiedergabeindex (CRI) R_a > 70. Farborttoleranz (initial MacAdam) ≤ 5 SDCM. Weitere LED-Lichtfarben auf Anfrage verfügbar. Mittlere Bemessungslebensdauer L80 (t_q 35 °C) = 100.000 h. Die Lichtquelle ist entsprechend der Ökodesign-Anforderungen (VO (EU) 2019/2020) austauschbar. Flimmern: Pst LM ≤ 1,0 bei Volllast. Leuchtenkörper aus Aluminium-Druckguss. Leuchtendächer aus korrosionsbeständigem Aluminium. Oberfläche anthrazit beschichtet (ähnlich DB 703). Seewetter geeignete Beschichtung auf Anfrage. Abschlusswannen aus hochschlagzähem PMMA, klar. Leuchtendurchmesser Ø 600 mm, Leuchtenhöhe 605 mm Mast auf Anfrage erhältlich. Schutzklasse (EN 61140): II, Schutzart (DIN EN 60529): IP65, Stoßfestigkeitsgrad nach IEC 62262: IK10. Zulässige Umgebungstemperatur (ta): 35 °C Windangriffsfläche F_w = 0,120 m^2 . Gewicht: 8,0 kg. Werkseitig angeschlossene Anschlussleitung. Länge der Anschlussleitung: 6,0 m. Mit elektronischem Betriebsgerät, digital dimmbar (DALI). Betriebsgerät gemäß DALI-2-Standard (EN 62386). Das Betriebsgerät ist entsprechend der Ökodesign-Anforderungen (VO (EU) 2019/2020) austauschbar. Stoßspannungsfestigkeit Differential Mode / Common Mode: 6 kV / 10 kV. Das Produkt erfüllt die grundlegenden Anforderungen der anwendbaren EU-Richtlinien und des Produktsicherheitsgesetzes und trägt die CE-Kennzeichnung. Zusätzlich ist die Leuchte durch eine unabhängige Prüfstelle ENEC-zertifiziert. Leuchte 10 Jahre, Ersatzteile (LED-Modul, Betriebsgerät, optisches System) 15 Jahre nach Rechnungsdatum unter Vorbehalt vertretbarer Änderungen, die dem Fortschritt dienen, verfügbar.

Zusatzinformation

Hinweis zur Planung:
Die Leuchte erfüllt die Anforderungen der EN 60598 und ist ausgelegt für Einwirkungen durch Wind nach EN 1991(Eurocode) mit einer Basiswindgeschwindigkeit

Alle technischen Daten sowie Gewichts- und Maßangaben sind sorgfältig erstellt. Irrtum vorbehalten. Produktabbildungen sind beispielhaft und können vom Original abweichen. Änderungen, die dem Fortschritt dienen, behalten wir uns vor.

von bis zu 30m/s (entspricht Windzone 4 in Deutschland) in der Geländekategorie 1. Berücksichtigt sind dabei eine Schneelast (bis zu 1kN/m ^{2}) und Vereisung (bis zu 2 cm) bei einer Lichtpunkthöhe gemäß Montageanleitung. Nicht berücksichtigt sind exponierte Standorte (z.B. Brücken, Montage auf Gebäuden oder direkt neben Bahngleisen). Anpralllasten sind nicht berücksichtigt.
Demontageanleitung (PDF) zum Produkt verfügbar unter: https://www.trilux.com/EcoDesign

EPREL - Europäische Produktdatenbank für die Energieverbrauchskennzeichnung

Energieeffizienzklasse	Modellkennung
C	86004976-00
C	SL-B7V0200L3EU

Alle technischen Daten sowie Gewichts- und Maßangaben sind sorgfältig erstellt. Irrtum vorbehalten. Produktabbildungen sind beispielhaft und können vom Original abweichen. Änderungen, die dem Fortschritt dienen, behalten wir uns vor.