# 78IP50 L-SHB 230V CEAG L75 05

TOC: 8756900

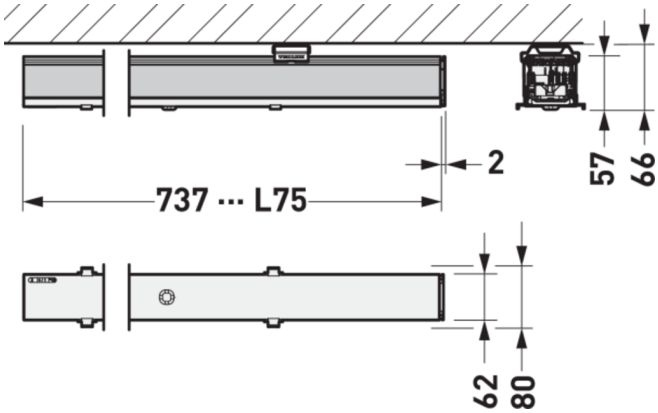

## Produktmerkmale und Kenndaten

| | |
|---|---|
| **Leuchtenfarbe** | RAL9005 Tiefschwarz |
| **Schutzart** | IP50 |
| **Schutzklasse** | I |
| **Länge-Netto** | 737 mm |
| **Breite-Netto** | 62 mm |
| **Höhe-Netto** | 55,50 mm |
| **Gewicht** | 0,7 kg |

## Lieferbares Zubehör

| | Material | Bezeichnung |
|---|---|---|
| | **078 Ks 05**<br>8497900 | Kopfstück zum Abschluss einer E-Line PRO Lichtbandanwendung IP20. Aus Kunststoff, Farbe schwarz. |
| | **078 BL L37 05**<br>8479900 | Blindabdeckung für E-Line Pro Lichtbandsystem. Aus PVC. Farbe schwarz (ähnlich RAL 9005). Länge 368,5 mm. |
| | **078 BL L75 05**<br>8480200 | Blindabdeckung für E-Line Pro Lichtbandsystem. Aus PVC. Farbe schwarz (ähnlich RAL 9005). Länge 737 mm. |
| | **078 BL L112 05**<br>8480500 | Blindabdeckung für E-Line Pro Lichtbandsystem. Aus PVC. Farbe schwarz (ähnlich RAL 9005). Länge 1106 mm. |
| | **078 BL L150 05**<br>8480800 | Blindabdeckung für E-Line Pro Lichtbandsystem. Aus PVC. Farbe schwarz (ähnlich RAL 9005). Länge 1475 mm. |
| | **078 BL L187 05**<br>8481100 | Blindabdeckung für E-Line Pro Lichtbandsystem. Aus PVC. Farbe schwarz (ähnlich RAL 9005). Länge 1843 mm. |
| | **078 BL L225 05**<br>8481400 | Blindabdeckung für E-Line Pro Lichtbandsystem. Aus PVC. Farbe schwarz (ähnlich RAL 9005). Länge 2213 mm. |
| | **078IP50 BL-M 5-pol L37 05**<br>8338600 | Blindabdeckung für E-Line Pro Lichtbandsystem. Aus Stahlblech. Farbe schwarz (ähnlich RAL 9005). Länge 368 mm. |
| | **078IP50 BL-M 5-pol L75 05**<br>8338700 | Blindabdeckung für E-Line Pro Lichtbandsystem. Aus Stahlblech. Farbe schwarz (ähnlich RAL 9005). Länge 737 mm. |
| | **078IP50 BL-M 5-pol L112 05**<br>8338800 | Blindabdeckung für E-Line Pro Lichtbandsystem. Aus Stahlblech. Farbe schwarz (ähnlich RAL 9005). Länge 1106 mm. |



Alle technischen Daten sowie Gewichts- und Maßangaben sind sorgfältig erstellt. Irrtum vorbehalten. Produktabbildungen sind beispielhaft und können vom Original abweichen. Änderungen, die dem Fortschritt dienen, behalten wir uns vor.

| | |
|---|---|
| **078IP50 BL-M 5-pol L150 05**<br>8338900 | Blindabdeckung für E-Line Pro Lichtbandsystem. Aus Stahlblech. Farbe schwarz (ähnlich RAL 9005). Länge 1474 mm. |
| **078IP50 BL-M 5-pol L187 05**<br>8339000 | Blindabdeckung für E-Line Pro Lichtbandsystem. Aus Stahlblech. Farbe schwarz (ähnlich RAL 9005). Länge 1843 mm. |
| **078IP50 BL-M 5-pol L225 05**<br>8339100 | Blindabdeckung für E-Line Pro Lichtbandsystem. Aus Stahlblech. Farbe schwarz (ähnlich RAL 9005). Länge 2211 mm. |
| **078IP50 BL L37 05**<br>8482700 | Blindabdeckung für E-Line Pro Lichtbandsystem. Aus PVC. Farbe schwarz (ähnlich RAL 9005). Länge 337 mm. |
| **078IP50 BL L75 05**<br>8482800 | Blindabdeckung für E-Line Pro Lichtbandsystem. Aus PVC. Farbe schwarz (ähnlich RAL 9005). Länge 705,5 mm. |
| **078IP50 BL L112 05**<br>8482900 | Blindabdeckung für E-Line Pro Lichtbandsystem. Aus PVC. Farbe schwarz (ähnlich RAL 9005). Länge 1074,5 mm. |
| **078IP50 BL L150 05**<br>8483000 | Blindabdeckung für E-Line Pro Lichtbandsystem. Aus PVC. Farbe schwarz (ähnlich RAL 9005). Länge 1442,5 mm. |
| **078IP50 BL L187 05**<br>8483100 | Blindabdeckung für E-Line Pro Lichtbandsystem. Aus PVC. Farbe schwarz (ähnlich RAL 9005). Länge 1811,5 mm. |
| **078IP50 BL L225 05**<br>8483200 | Blindabdeckung für E-Line Pro Lichtbandsystem. Aus PVC. Farbe schwarz (ähnlich RAL 9005). Länge 2180 mm. |
| **D01X 078 05**<br>8486400 | Befestigungsklammer zur direkten Deckenanbaumontage. Farbe schwarz (ähnlich RAL 9005). |
| **D01X 078 m Caddy-Clip 05**<br>8486500 | Befestigungsklammer mit Caddy-Clip zur schnellen Montage an geeignetem Profilstahl ohne bohren. Farbe schwarz (ähnlich RAL 9005). |
| **A01SX/1500 078 05**<br>8486600 | Seilabhängung mit Befestigungsklammer. 1500 mm. Farbe schwarz (ähnlich RAL 9005). |
| **A01SX/3000 078 05**<br>8486700 | Seilabhängung mit Befestigungsklammer. 3000 mm. Farbe schwarz (ähnlich RAL 9005). |
| **A01SX/5000 078 05**<br>8486800 | Seilabhängung mit Befestigungsklammer. 5000 mm. Farbe schwarz (ähnlich RAL 9005). |
| **A01DSX/1500 078 05**<br>8486900 | Dekor-Seilabhängung mit Abhängeklammer. 1500 mm. Farbe schwarz (ähnlich RAL 9005). |
| **A01DSX/3000 078 05**<br>8487000 | Dekor-Seilabhängung mit Abhängeklammer. 3000 mm. Farbe grau . |
| **A01DSX/5000 078 05**<br>8487100 | Dekor-Seilabhängung mit Abhängeklammer. 5000 mm. Farbe schwarz (ähnlich RAL 9005). |
| **A01DSXOE/1500 078 05**<br>8487200 | Dekor-Seilabhängung mit Abhängeklammer aus Edelstahl, verzinktem Stahlseil (Ø 1,5 mm) und Öse. 1500 mm. Farbe schwarz (ähnlich RAL 9005). |
| **A01DSXOE/3000 078 05**<br>8487300 | Dekor-Seilabhängung mit Abhängeklammer aus Edelstahl, verzinktem Stahlseil (Ø 1,5 mm) und Öse. 3000 mm. Farbe schwarz (ähnlich RAL 9005). |
| **A01DSXOE/5000 078 05**<br>8487400 | Dekor-Seilabhängung mit Abhängeklammer aus Edelstahl, verzinktem Stahlseil (Ø 1,5 mm) und Öse. 5000 mm. Farbe schwarz (ähnlich RAL 9005). |



Alle technischen Daten sowie Gewichts- und Maßangaben sind sorgfältig erstellt. Irrtum vorbehalten. Produktabbildungen sind beispielhaft und können vom Original abweichen. Änderungen, die dem Fortschritt dienen, behalten wir uns vor.

**E03SX 078 05**
8487500

Aufhängeklammer für Montage an Stahlseil. Farbe schwarz (ähnlich RAL 9005).

**E03KX 078 05**
8487600

Aufhängeklammer für Kettenmontage. Farbe schwarz (ähnlich RAL 9005).

**E03SKX 078 05**
8487700

Aufhängeklammer für Kettenmontage. Höhenverstellbare, flexible Ausführung. Farbe schwarz (ähnlich RAL 9005).

**A01SKX/1500 078 05**
8487800

Kettenabhängung bestehend aus Knotenkette, glanzverzinkt, 1500 mm lang, mit Spannschloß und Aufhängeklammer E03KX. Farbe schwarz (ähnlich RAL 9005).

**A01KX/1500 078 05**
8487900

Kettenabhängung bestehend aus Knotenkette, glanzverzinkt, 1500 mm lang, mit Spannschloß und Aufhängeklammer E03KX. 1500 mm. Farbe schwarz (ähnlich RAL 9005).

**078 L-Connector 05**
8544600

Verbinder für L-förmige Lichtbandanwendungen. Die Einspeiseelemente (078 VF... für flexible Leitungen oder 078 VS... für starre Leitungen) sind als separat zu bestellendes Zubehör erhältlich. Farbe schwarz (ähnlich RAL 9005). Maße (L x B): 590 mm x 61 mm.

**078 T-Connector 05**
8544900

Verbinder für T-förmige Lichtbandanwendungen. Die Einspeiseelemente (078 VF... für flexible Leitungen oder 078 VS... für starre Leitungen) sind als separat zu bestellendes Zubehör erhältlich. Farbe schwarz (ähnlich RAL 9005). Maße (L x B): 590 mm x 61 mm.

**078 X-Connector 05**
8545200

Verbinder für X-förmige Lichtbandanwendungen. Die Einspeiseelemente (078 VF... für flexible Leitungen oder 078 VS... für starre Leitungen) sind als separat zu bestellendes Zubehör erhältlich. Farbe schwarz (ähnlich RAL 9005). Maße (L x B): 590 mm x 61 mm.

**078 L37 7LV 05**
8449400

Tragprofil für 78... E-Line Pro Lichtband-Anwendungen mit Lichtband-Kupplung. Mit durchlaufendem, 7-poligen Stromführungsprofil zum schnellen, werkzeuglosen Anschluss der frei positionierbaren Geräteträger, Leiterquerschnitt 7 x 2,5 mm $^2$ , halogenfrei. Innenseitig mit Schutzlack, außen mit Polyesterlack beschichtet, Farbe schwarz (ähnlich RAL 9005). Länge des Tragprofils: 369 mm.

**078 L75 7LV 05**
8449700

Tragprofil für 78... E-Line Pro Lichtband-Anwendungen mit Lichtband-Kupplung. Mit durchlaufendem, 7-poligen Stromführungsprofil zum schnellen, werkzeuglosen Anschluss der frei positionierbaren Geräteträger, Leiterquerschnitt 7 x 2,5 mm $^2$ , halogenfrei. Innenseitig mit Schutzlack, außen mit Polyesterlack beschichtet, Farbe schwarz (ähnlich RAL 9005). Länge des Tragprofils: 737 mm.

**078 L150 7LV 05**
8450000

Tragprofil für 78... E-Line Pro Lichtband-Anwendungen mit Lichtband-Kupplung. Mit durchlaufendem, 7-poligen Stromführungsprofil zum schnellen, werkzeuglosen Anschluss der frei positionierbaren Geräteträger, Leiterquerschnitt 7 x 2,5 mm $^2$ , halogenfrei. Innenseitig mit Schutzlack, außen mit Polyesterlack beschichtet, Farbe schwarz (ähnlich RAL 9005). Länge des Tragprofils: 1475 mm.

**078 L225 7LV 05**
8450300

Tragprofil für 78... E-Line Pro Lichtband-Anwendungen mit Lichtband-Kupplung. Mit durchlaufendem, 7-poligen Stromführungsprofil zum schnellen, werkzeuglosen Anschluss der frei positionierbaren Geräteträger, Leiterquerschnitt 7 x 2,5 mm $^2$ , halogenfrei. Innenseitig mit Schutzlack, außen mit Polyesterlack beschichtet, Farbe schwarz (ähnlich RAL 9005). Länge des Tragprofils: 2212 mm.

**078 L300 7LV 05**
8450600

Tragprofil für 78... E-Line Pro Lichtband-Anwendungen mit Lichtband-Kupplung. Mit durchlaufendem, 7-poligen Stromführungsprofil zum schnellen, werkzeuglosen Anschluss der frei positionierbaren Geräteträger, Leiterquerschnitt 7 x 2,5 mm $^2$ , halogenfrei. Innenseitig mit Schutzlack, außen mit Polyesterlack beschichtet, Farbe schwarz (ähnlich RAL 9005). Länge des Tragprofils: 2950 mm.

**078 L450 7LV 05**
8450900

Tragprofil für 78... E-Line Pro Lichtband-Anwendungen mit Lichtband-Kupplung. Mit durchlaufendem, 7-poligen Stromführungsprofil zum schnellen, werkzeuglosen Anschluss der frei positionierbaren Geräteträger, Leiterquerschnitt 7 x 2,5 mm $^2$ , halogenfrei. Innenseitig mit Schutzlack, außen mit Polyesterlack beschichtet, Farbe schwarz (ähnlich RAL 9005). Länge des Tragprofils: 4425 mm.

**078 L37 13LV 05**
8451200

Tragprofil für 78... E-Line Pro Lichtband-Anwendungen mit Lichtband-Kupplung. Mit durchlaufendem, 13-poligen Stromführungsprofil zum schnellen, werkzeuglosen Anschluss der frei positionierbaren Geräteträger, Leiterquerschnitt 13 x 2,5 mm $^2$ , halogen- und silikonfrei. Innenseitig mit Schutzlack, außen mit Polyesterlack beschichtet, Farbe schwarz (ähnlich RAL 9005). Länge des Tragprofils: 369 mm.

**078 L75 13LV 05**
8451500

Tragprofil für 78... E-Line Pro Lichtband-Anwendungen mit Lichtband-Kupplung. Mit durchlaufendem, 13-poligen Stromführungsprofil zum schnellen, werkzeuglosen Anschluss der frei positionierbaren Geräteträger, Leiterquerschnitt 13 x 2,5 mm $^2$ , halogen- und silikonfrei. Innenseitig mit Schutzlack, außen mit Polyesterlack beschichtet, Farbe schwarz (ähnlich RAL 9005). Länge des Tragprofils: 737 mm.

**078 L150 13LV 05**
8451800

Tragprofil für 78... E-Line Pro Lichtband-Anwendungen mit Lichtband-Kupplung. Mit durchlaufendem, 13-poligen Stromführungsprofil zum schnellen, werkzeuglosen Anschluss der frei positionierbaren Geräteträger, Leiterquerschnitt 13 x 2,5 mm $^2$ , halogen- und silikonfrei. Innenseitig mit Schutzlack, außen mit Polyesterlack beschichtet, Farbe schwarz (ähnlich RAL 9005). Länge des Tragprofils: 1475 mm.



Alle technischen Daten sowie Gewichts- und Maßangaben sind sorgfältig erstellt. Irrtum vorbehalten. Produktabbildungen sind beispielhaft und können vom Original abweichen. Änderungen, die dem Fortschritt dienen, behalten wir uns vor.

**078 L225 13LV 05**
8452100

Tragprofil für 78... E-Line Pro Lichtband-Anwendungen mit Lichtband-Kupplung. Mit durchlaufendem, 13-poligen Stromführungsprofil zum schnellen, werkzeuglosen Anschluss der frei positionierbaren Geräteträger, Leiterquerschnitt 13 x 2,5 mm $^2$ , halogen- und silikonfrei. Innenseitig mit Schutzlack, außen mit Polyesterlack beschichtet, Farbe schwarz (ähnlich RAL 9005). Länge des Tragprofils: 2212 mm.

**078 L300 13LV 05**
8452400

Tragprofil für 78... E-Line Pro Lichtband-Anwendungen mit Lichtband-Kupplung. Mit durchlaufendem, 13-poligen Stromführungsprofil zum schnellen, werkzeuglosen Anschluss der frei positionierbaren Geräteträger, Leiterquerschnitt 13 x 2,5 mm $^2$ , halogen- und silikonfrei. Innenseitig mit Schutzlack, außen mit Polyesterlack beschichtet, Farbe schwarz (ähnlich RAL 9005). Länge des Tragprofils: 2950 mm.

**078 L450 13LV 05**
8452700

Tragprofil für 78... E-Line Pro Lichtband-Anwendungen mit Lichtband-Kupplung. Mit durchlaufendem, 13-poligen Stromführungsprofil zum schnellen, werkzeuglosen Anschluss der frei positionierbaren Geräteträger, Leiterquerschnitt 13 x 2,5 mm $^2$ , halogen- und silikonfrei. Innenseitig mit Schutzlack, außen mit Polyesterlack beschichtet, Farbe schwarz (ähnlich RAL 9005). Länge des Tragprofils: 4425 mm.

**078 L37 E 7LV 05**
8455200

Tragprofil ohne mechanische Lichtband-Kupplung und elektrotechnischem Schnellsteck-Verbinder für 78... E-Line Pro Einzelleuchten-Anwendungen. Mit durchlaufendem, 7-poligen Stromführungsprofil zum schnellen, werkzeuglosen Anschluss der frei positionierbaren Geräteträger, Leiterquerschnitt 7 x 2,5 mm $^2$ , halogenfrei. Innenseitig mit Schutzlack, außen mit Polyesterlack beschichtet, Farbe schwarz (ähnlich RAL 9005). Länge des Tragprofils: 369 mm.

**078 L75 E 7LV 05**
8455300

Tragprofil ohne mechanische Lichtband-Kupplung und elektrotechnischem Schnellsteck-Verbinder für 78... E-Line Pro Einzelleuchten-Anwendungen. Mit durchlaufendem, 7-poligen Stromführungsprofil zum schnellen, werkzeuglosen Anschluss der frei positionierbaren Geräteträger, Leiterquerschnitt 7 x 2,5 mm $^2$ , halogenfrei. Innenseitig mit Schutzlack, außen mit Polyesterlack beschichtet, Farbe schwarz (ähnlich RAL 9005). Länge des Tragprofils: 737 mm.

**078 L150 E 7LV 05**
8455400

Tragprofil ohne mechanische Lichtband-Kupplung und elektrotechnischem Schnellsteck-Verbinder für 78... E-Line Pro Einzelleuchten-Anwendungen. Mit durchlaufendem, 7-poligen Stromführungsprofil zum schnellen, werkzeuglosen Anschluss der frei positionierbaren Geräteträger, Leiterquerschnitt 7 x 2,5 mm $^2$ , halogenfrei. Innenseitig mit Schutzlack, außen mit Polyesterlack beschichtet, Farbe schwarz (ähnlich RAL 9005). Länge des Tragprofils: 1475 mm.

**078 L225 E 7LV 05**
8455500

Tragprofil ohne mechanische Lichtband-Kupplung und elektrotechnischem Schnellsteck-Verbinder für 78... E-Line Pro Einzelleuchten-Anwendungen. Mit durchlaufendem, 7-poligen Stromführungsprofil zum schnellen, werkzeuglosen Anschluss der frei positionierbaren Geräteträger, Leiterquerschnitt 7 x 2,5 mm $^2$ , halogenfrei. Innenseitig mit Schutzlack, außen mit Polyesterlack beschichtet, Farbe schwarz (ähnlich RAL 9005). Länge des Tragprofils: 2212 mm.

**078 L300 E 7LV 05**
8455600

Tragprofil ohne mechanische Lichtband-Kupplung und elektrotechnischem Schnellsteck-Verbinder für 78... E-Line Pro Einzelleuchten-Anwendungen. Mit durchlaufendem, 7-poligen Stromführungsprofil zum schnellen, werkzeuglosen Anschluss der frei positionierbaren Geräteträger, Leiterquerschnitt 7 x 2,5 mm $^2$ , halogenfrei. Innenseitig mit Schutzlack, außen mit Polyesterlack beschichtet, Farbe schwarz (ähnlich RAL 9005). Länge des Tragprofils: 2950 mm.

**078 L450 E 7LV 05**
8455700

Tragprofil ohne mechanische Lichtband-Kupplung und elektrotechnischem Schnellsteck-Verbinder für 78... E-Line Pro Einzelleuchten-Anwendungen. Mit durchlaufendem, 7-poligen Stromführungsprofil zum schnellen, werkzeuglosen Anschluss der frei positionierbaren Geräteträger, Leiterquerschnitt 7 x 2,5 mm $^2$ , halogenfrei. Innenseitig mit Schutzlack, außen mit Polyesterlack beschichtet, Farbe schwarz (ähnlich RAL 9005). Länge des Tragprofils: 4425 mm.

**078 L37 E 13LV 05**
8455800

Tragprofil ohne mechanische Lichtband-Kupplung und elektrotechnischem Schnellsteck-Verbinder für 78... E-Line Pro Einzelleuchten-Anwendungen. Mit durchlaufendem, 13-poligen Stromführungsprofil zum schnellen, werkzeuglosen Anschluss der frei positionierbaren Geräteträger, Leiterquerschnitt 13 x 2,5 mm $^2$ , halogen- und silikonfrei. Innenseitig mit Schutzlack, außen mit Polyesterlack beschichtet, Farbe schwarz (ähnlich RAL 9005). Länge des Tragprofils: 369 mm.

**078 L75 E 13LV 05**
8455900

Tragprofil ohne mechanische Lichtband-Kupplung und elektrotechnischem Schnellsteck-Verbinder für 78... E-Line Pro Einzelleuchten-Anwendungen. Mit durchlaufendem, 13-poligen Stromführungsprofil zum schnellen, werkzeuglosen Anschluss der frei positionierbaren Geräteträger, Leiterquerschnitt 13 x 2,5 mm $^2$ , halogen- und silikonfrei. Innenseitig mit Schutzlack, außen mit Polyesterlack beschichtet, Farbe schwarz (ähnlich RAL 9005). Länge des Tragprofils: 737 mm.

**078 L150 E 13LV 05**
8456000

Tragprofil ohne mechanische Lichtband-Kupplung und elektrotechnischem Schnellsteck-Verbinder für 78... E-Line Pro Einzelleuchten-Anwendungen. Mit durchlaufendem, 13-poligen Stromführungsprofil zum schnellen, werkzeuglosen Anschluss der frei positionierbaren Geräteträger, Leiterquerschnitt 13 x 2,5 mm $^2$ , halogen- und silikonfrei. Innenseitig mit Schutzlack, außen mit Polyesterlack beschichtet, Farbe schwarz (ähnlich RAL 9005). Länge des Tragprofils: 1475 mm.

**078 L225 E 13LV 05**
8456100

Tragprofil ohne mechanische Lichtband-Kupplung und elektrotechnischem Schnellsteck-Verbinder für 78... E-Line Pro Einzelleuchten-Anwendungen. Mit durchlaufendem, 13-poligen Stromführungsprofil zum schnellen, werkzeuglosen Anschluss der frei positionierbaren Geräteträger, Leiterquerschnitt 13 x 2,5 mm $^2$ , halogen- und silikonfrei. Innenseitig mit Schutzlack, außen mit Polyesterlack beschichtet, Farbe schwarz (ähnlich RAL 9005). Länge des Tragprofils: 2212 mm.

**078 L300 E 13LV 05**
8456200

Tragprofil ohne mechanische Lichtband-Kupplung und elektrotechnischem Schnellsteck-Verbinder für 78... E-Line Pro Einzelleuchten-Anwendungen. Mit durchlaufendem, 13-poligen Stromführungsprofil zum schnellen, werkzeuglosen Anschluss der frei positionierbaren Geräteträger, Leiterquerschnitt 13 x 2,5 mm $^2$ , halogen- und silikonfrei. Innenseitig mit Schutzlack, außen mit Polyesterlack beschichtet, Farbe schwarz (ähnlich RAL 9005). Länge des Tragprofils: 2950 mm.



Alle technischen Daten sowie Gewichts- und Maßangaben sind sorgfältig erstellt. Irrtum vorbehalten. Produktabbildungen sind beispielhaft und können vom Original abweichen. Änderungen, die dem Fortschritt dienen, behalten wir uns vor.

**078 L450 E 13LV 05**
8456300

Tragprofil ohne mechanische Lichtband-Kupplung und elektrotechnischem Schnellsteck-Verbinder für 78... E-Line Pro Einzelleuchten-Anwendungen. Mit durchlaufendem, 13-poligen Stromführungsprofil zum schnellen, werkzeuglosen Anschluss der frei positionierbaren Geräteträger, Leiterquerschnitt 13 x 2,5 mm $^2$ , halogen- und silikonfrei. Innenseitig mit Schutzlack, außen mit Polyesterlack beschichtet, Farbe schwarz (ähnlich RAL 9005). Länge des Tragprofils: 4425 mm.

**078 L37 U 05**
8457600

Tragprofil für 78... E-Line Pro Lichtband-Anwendungen mit Lichtband-Kupplung. Unverdrahtetes, sägbares Tragprofil. Zur Verwendung in passgenauen Lichtbändern kann die Tragprofillänge individuell angepasst werden. Innenseitig mit Schutzlack, außen mit Polyesterlack beschichtet, Farbe schwarz (ähnlich RAL 9005). Länge des Tragprofils: 369 mm.

**078 L75 U 05**
8457700

Tragprofil für 78... E-Line Pro Lichtband-Anwendungen mit Lichtband-Kupplung. Unverdrahtetes, sägbares Tragprofil. Zur Verwendung in passgenauen Lichtbändern kann die Tragprofillänge individuell angepasst werden. Innenseitig mit Schutzlack, außen mit Polyesterlack beschichtet, Farbe schwarz (ähnlich RAL 9005). Länge des Tragprofils: 737 mm.

**078 L150 U 05**
8457800

Tragprofil für 78... E-Line Pro Lichtband-Anwendungen mit Lichtband-Kupplung. Unverdrahtetes, sägbares Tragprofil. Zur Verwendung in passgenauen Lichtbändern kann die Tragprofillänge individuell angepasst werden. Innenseitig mit Schutzlack, außen mit Polyesterlack beschichtet, Farbe schwarz (ähnlich RAL 9005). Länge des Tragprofils: 1475 mm.

**078 L225 U 05**
8457900

Tragprofil für 78... E-Line Pro Lichtband-Anwendungen mit Lichtband-Kupplung. Unverdrahtetes, sägbares Tragprofil. Zur Verwendung in passgenauen Lichtbändern kann die Tragprofillänge individuell angepasst werden. Innenseitig mit Schutzlack, außen mit Polyesterlack beschichtet, Farbe schwarz (ähnlich RAL 9005). Länge des Tragprofils: 2212 mm.

**078 L300 U 05**
8458000

Tragprofil für 78... E-Line Pro Lichtband-Anwendungen mit Lichtband-Kupplung. Unverdrahtetes, sägbares Tragprofil. Zur Verwendung in passgenauen Lichtbändern kann die Tragprofillänge individuell angepasst werden. Innenseitig mit Schutzlack, außen mit Polyesterlack beschichtet, Farbe schwarz (ähnlich RAL 9005). Länge des Tragprofils: 2950 mm.

**078 L450 U 05**
8458100

Tragprofil für 78... E-Line Pro Lichtband-Anwendungen mit Lichtband-Kupplung. Unverdrahtetes, sägbares Tragprofil. Zur Verwendung in passgenauen Lichtbändern kann die Tragprofillänge individuell angepasst werden. Innenseitig mit Schutzlack, außen mit Polyesterlack beschichtet, Farbe schwarz (ähnlich RAL 9005). Länge des Tragprofils: 4425 mm.

**078 Connector 11pol vp**
8497000

Stecker für MVM-Abgriff als Ersatz oder als Hilfsmittel zur Lösung individueller Anforderungen im Projekt. 11-polige Ausführung.

**078 Connector 3pol vp**
8496900

Stecker für MVM-Abgriff als Ersatz oder als Hilfsmittel zur Lösung individueller Anforderungen im Projekt. 3-polige Ausführungen.

**078 Connector 5pol vp**
8496100

Stecker für MVM-Abgriff als Ersatz oder als Hilfsmittel zur Lösung individueller Anforderungen im Projekt. 5-polige Ausführung.

**078 Connector 7pol vp**
8496200

Stecker für MVM-Abgriff als Ersatz oder als Hilfsmittel zur Lösung individueller Anforderungen im Projekt. 7-polige Ausführung.

**078 Connector 9pol vp**
8496300

Stecker für MVM-Abgriff als Ersatz oder als Hilfsmittel zur Lösung individueller Anforderungen im Projekt. 9-polige Ausführung.

**078 Connector Single Adapt 1-pol vp**
8496600

Stecker zur Phasenwahl, 1-polig. Ersatzteil, 1 Stück. Farbe schwarz.

**078 Connector Twin Adapt N'/L' green vp**
8496800

Doppelstecker für Ladephase EB3/EB1*. Als Ersatzteil oder zur Erweiterung. Farbe grün.

**078 Connector Twin Adapt S1/S2 grey vp**
8496700

Doppelstecker für zwei Zusatzleitungen. Flexibel bestückbar, z. B. für einen zweiten DALI-Anschluss oder Zusatzmodule. Farbe hellgrau.

## Ausschreibungstext

Geräteträger für E-Line Lichtbandsystem mit LED-Sicherheitsleuchte zur Ausleuchtung von Flächen. Sicherheitsleuchte nur kompatibel mit CEAG-Systemen (ZB96, ZB-S). Geeignet zur Anwendung in HACCP, IFS und/oder BRC Global Standard Food zertifizierten Unternehmen. Als Einzel- oder Lichtbandleuchte für die direkte Deckenmontage sowie abgehängte Montage mittels separat zu bestellendem Zubehör. Geräteträger im Lichtband frei positionierbar. Befestigung am Tragprofil durch werkzeuglos zu betätigende Edelstahl-Rastverschlüsse. Mit mechanischem Fehlmontageschutz. Die sachgerechte Montage des Geräteträgers mit dem Tragprofil wird durch ein Einrastgeräusch bestätigt. Die sachgerechte Montage des Geräteträgers mit dem Tragprofil wird durch ein Einrastgeräusch bestätigt. Optisches System mit optimierter Lichtverteilung zur Ausleuchtung von Rettungswegen mit großen Lichtpunkthöhen (5 - 20 m). Mit symmetrisch eng strahlender Lichtstärkeverteilung. Leuchtenlichtstrom und Lichtfarbe fest eingestellt. Bemessungslichtstrom , Bemessungsleistung , Lichtfarbe neutralweiß, ähnlichste Farbtemperatur (CCT) 4000 K, allgemeiner Farbwiedergabeindex (CRI) $R_a$ > 70. Farborttoleranz (initial MacAdam) ≤ 3 SDCM. Die Lichtquelle ist entsprechend der Ökodesign-Anforderungen (VO (EU) 2019/2020) austauschbar. Geräteträger aus Stahlblech. Oberfläche schwarz beschichtet (ähnlich RAL 9005). Länge des Geräteträgers 737 mm. Schutzklasse (EN 61140): I, Schutzart (DIN EN 60529): IP50, Stoßfestigkeitsgrad nach IEC 62262: , Prüftemperatur Glühdrahttest gemäß IEC 60695-2-11: 650 °C. . Gewicht: 0,7 kg. Selbsttätige elektrische Verbindung durch Steckkontakte mit Phasenwahl. Die Phasenwahl erfolgt werkzeuglos. . Das Betriebsgerät ist entsprechend der Ökodesign-Anforderungen (VO (EU) 2019/2020) austauschbar. Die Leuchte ist Monitoring ready (MOR) und liefert Leuchtendaten zur Überwachung oder vorausschauenden Wartung. Sie ist damit kompatibel zu den TRILUX Monitoring Services. Das Produkt erfüllt die grundlegenden Anforderungen der anwendbaren EU- Richtlinien und des Produktsicherheitsgesetzes und trägt die CE-Kennzeichnung. Leuchte 10 Jahre,



Alle technischen Daten sowie Gewichts- und Maßangaben sind sorgfältig erstellt. Irrtum vorbehalten. Produktabbildungen sind beispielhaft und können vom Original abweichen. Änderungen, die dem Fortschritt dienen, behalten wir uns vor.

Ersatzteile (LED-Modul, Betriebsgerät, optisches System) 15 Jahre nach Rechnungsdatum unter Vorbehalt vertretbarer Änderungen, die dem Fortschritt dienen, verfügbar.



Alle technischen Daten sowie Gewichts- und Maßangaben sind sorgfältig erstellt. Irrtum vorbehalten. Produktabbildungen sind beispielhaft und können vom Original abweichen. Änderungen, die dem Fortschritt dienen, behalten wir uns vor.