# Skeo Q-D2 GS RB14R/2900-840 ETDD

TOC: 7318551

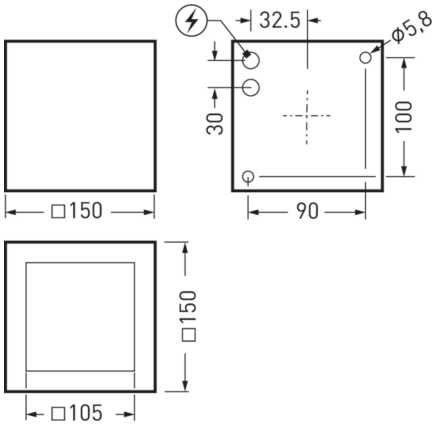




## Produktmerkmale und Kenndaten

| | |
|---|---|
| **Anwendungsbereich** | Fassadenbeleuchtung\|Wohnanlagen\|Treppenaufgänge\|Zugänge\|Licht ums Gebäude\|Büros |
| **Leuchtentyp** | Kubische, dekorative LED-Deckenleuchte mit Schutzart IP65. Abschlussscheibe aus gehärtetem, satinierten Glas. |
| **Montageart** | Anbau |
| **Leuchtenoptik** | Spiegeloptik aus lichttechnisch hocheffizientem Aluminium. |
| **Lichtverteilungskurve** | rota.sym. breitstrahlend (RB) |
| **FWHM** | 76 ° |
| **Light Engine** | Normalprodukt |
| **Farbtemperatur** | 4000 K |
| **Bemessungslichtstrom** | 2900 lm |
| **Anschlussleistung** | 27,00 W |
| **Lichtausbeute** | 107 lm/W |
| **Bemessungslebensdauer** | L80 (25 °C) = 50.000 h |
| **Farbwiedergabeindex** | 80 |
| **Farbtoleranz** | 3 SDCM |
| **Photobiologische Klasse** | Gruppe 0 - kein Risiko |
| **Leuchtenfarbe** | DB703 Anthrazit |
| **Leuchtenkörper** | Leuchtenkörper aus Aluminium-Druckguss. Leuchtenkörper anodisiert, grundiert und pulverbeschichtet. |
| **Elektrische Ausführung** | Mit elektronischem Betriebsgerät, digital dimmbar (DALI). |
| **DALI-2-Standard EN 62386** | Ja |
| **Stoßspannungsfestigkeit (Differential Mode)** | 4 kV |
| **Stoßspannungsfestigkeit (Common Mode)** | 2 kV |
| **Anschlussart** | Steckklemme |
| **Anzahl Dali Adressen** | 1 |
| **Dimmbereich** | 20 - 100 % |
| **Bemessungsspannung** | 230 - 240 V |
| **Bemessungsfrequenz** | 50/60 Hz |
| **Klirrfaktor (THD) < %** | 10 % |
| **Schutzart** | IP65 |
| **Schutzklasse** | I |
| **Schlagfestigkeit IK** | IK07 |
| **Glühdrahtbeständigkeit** | 650 °C |
| **Umgebungstemperatur** | 25 °C |
| **Max. Leuchten an B10** | 32 |
| **Max. Leuchten an B16** | 50 |
| **Max. Leuchten an C10** | 52 |
| **Max. Leuchten an C16** | 85 |
| **Länge-Netto** | 150 mm |
| **Breite-Netto** | 150 mm |
| **Höhe-Netto** | 150 mm |
| **Gewicht** | 2,8 kg |



Alle technischen Daten sowie Gewichts- und Maßangaben sind sorgfältig erstellt. Irrtum vorbehalten. Produktabbildungen sind beispielhaft und können vom Original abweichen. Änderungen, die dem Fortschritt dienen, behalten wir uns vor.

## Lichtverteilungskurven

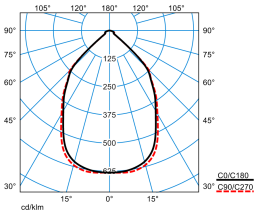


**Skeo Q-D2 GS RB14R/2900-840 ETDD**

DIN 5040: A60
UTE: 1.00 B
DLOR: 100 %
ULOR: 0 %
CEN Flux Code: 76 98 100 100 100

## Ausschreibungstext

Kubische, dekorative LED-Deckenleuchte mit Schutzart IP65. Abschlussscheibe aus gehärtetem, satinierten Glas. Ganzheitlich auch im Gebäudeinneren einsetzbar. Anbauleuchte für die Deckenmontage. Befestigung der Leuchte mittels einer Montageplatte aus Aluminiumguss. Spiegeloptik aus lichttechnisch hocheffizientem Aluminium. Mit rotationssymmetrisch breit strahlender Lichtstärkeverteilung. Leuchtenlichtstrom und Lichtfarbe fest eingestellt. Bemessungslichtstrom 2900 lm, Bemessungsleistung 27 W, maximale Leuchten-Lichtausbeute 107 lm/W. Lichtfarbe neutralweiß, ähnlichste Farbtemperatur (CCT) 4000 K, allgemeiner Farbwiedergabeindex (CRI) $R_a$ > 80. Farborttoleranz (initial MacAdam) ≤ 3 SDCM. Mittlere Bemessungslebensdauer L80 ($t_q$ 25 °C) = 50.000 h. Flimmern: Pst LM ≤ 1,0 bei Volllast. Leuchtenkörper aus Aluminium-Druckguss. Leuchtenkörper anodisiert, grundiert und pulverbeschichtet. Oberfläche anthrazit beschichtet (ähnlich DB 703). Auf Anfrage kann der Leuchtenkörper ohne Mehrkosten in nachfolgenden Farben ausgeführt werden: Schwarz texturisiert (Akzo Nobel 8118669, ähnlich RAL 9005, V5), Weiß texturisiert (Akzo Nobel 8158870, ähnlich RAL 9016, V6), Grau texturisiert (Akzo Nobel 8129595, ähnlich RAL 9006, V7). Weitere Farbvarianten nach RAL oder DB Farbcode sind auf Anfrage gegen Mehrpreis möglich. Maße (L x B): 150 mm x 150 mm, Leuchtenhöhe 150 mm. Auf Anfrage kann der Leuchtenkörper ohne Mehrkosten in nachfolgenden Farben ausgeführt werden: Schwarz texturisiert (Akzo Nobel 8118669, ähnlich RAL 9005, V5), Weiß texturisiert (Akzo Nobel 8158870, ähnlich RAL 9016, V6), Grau texturisiert (Akzo Nobel 8129595, ähnlich RAL 9006, V7). Weitere Farbvarianten nach RAL oder DB Farbcode sind auf Anfrage gegen Mehrpreis möglich. Schutzklasse (EN 61140): I, Schutzart (DIN EN 60529): IP65, Stoßfestigkeitsgrad nach IEC 62262: IK07. Zulässige Umgebungstemperatur (ta): 25 °C Gewicht: 2,8 kg. Mit elektronischem Betriebsgerät, digital dimmbar (DALI). Betriebsgerät gemäß DALI-2-Standard (EN 62386). Das Betriebsgerät ist entsprechend der Ökodesign-Anforderungen (VO (EU) 2019/2020) austauschbar. Die Leuchte ist für den Betrieb an einem 230V Gleichspannungsnetz (DC) geeignet Stoßspannungsfestigkeit Differential Mode / Common Mode: 4 kV / 2 kV. Das Produkt erfüllt die grundlegenden Anforderungen der anwendbaren EU-Richtlinien und des Produktsicherheitsgesetzes und trägt die CE-Kennzeichnung.

## EPREL - Europäische Produktdatenbank für die Energieverbrauchskennzeichnung

Dieses Produkt enthält (eine) Lichtquelle(n) der Energieeffizienzklasse(n):

| Energieeffizienzklasse | Modellkennung |
|---|---|
| D | 1120635 |



Alle technischen Daten sowie Gewichts- und Maßangaben sind sorgfältig erstellt. Irrtum vorbehalten. Produktabbildungen sind beispielhaft und können vom Original abweichen. Änderungen, die dem Fortschritt dienen, behalten wir uns vor.