LnFit 90-AB20L/140000-740 1G1 ETDD

TOC: 7675151

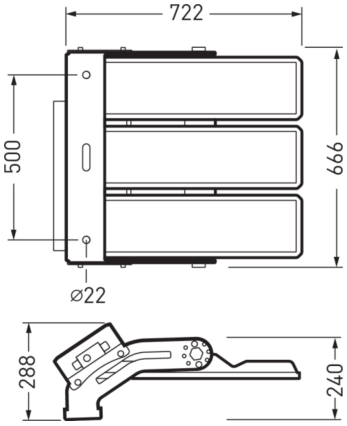

Produktmerkmale und Kenndaten

Anwendungsbereich	Baustellen|Containerplätze|Lagerplätze|Parkanlagen|Sportplätze|Tennisplätze
Leuchtentyp	LED-Flutlichtstrahler für Flächenbeleuchtung.
Montageart	Mastaufsatz
Leuchtenoptik	Mit spezieller, insbesondere für Planflächenanwendungen ausgelegter Linsenoptik.
Lichtverteilungskurve	asym. breitstrahlend (AB)
Light Engine	Normalprodukt
Farbtemperatur	4000 K
Bemessungslichtstrom	140000 lm
Anschlussleistung	1100,00 W
Lichtausbeute	127 lm/W
Bemessungslebensdauer	L80 (25 °C) = 50.000 h
Farbwiedergabeindex	70
Farbtoleranz	5 SDCM
Photobiologische Klasse	Gruppe 2 - mittleres Risiko
Leuchtenfarbe	DB703 Anthrazit
Leuchtenkörper	Strahlergehäuse aus Aluminium-Druckguss. Abdeckung Lichtaustrittsöffnung aus Einscheiben-Sicherheitsglas.
Elektrische Ausführung	Elektroblock mit 6 elektronischen Betriebsgeräten, digital dimmbar (DALI).
DALI-2-Standard EN 62386	Ja
Stoßspannungsfestigkeit (Differential Mode)	6 kV
Stoßspannungsfestigkeit (Common Mode)	10 kV
Anschlussart	Steckklemme
Anzahl Dali Adressen	6
Dimmbereich	20 - 100 %
Monitoring Ready	Ja
Bemessungsspannung	220 - 240 V
Bemessungsfrequenz	50/60 Hz
Klirrfaktor (THD) < %	10 %
Schutzart	IP66
Schutzklasse	I
Schlagfestigkeit IK	IK08
Glühdrahtbeständigkeit	650 °C
Umgebungstemperatur	25 °C
Max. Leuchten an C16	1
Länge-Netto	756 mm
Breite-Netto	668 mm
Höhe-Netto	288 mm
Gewicht	43,0 kg

Alle technischen Daten sowie Gewichts- und Maßangaben sind sorgfältig erstellt. Irrtum vorbehalten. Produktabbildungen sind beispielhaft und können vom Original abweichen. Änderungen, die dem Fortschritt dienen, behalten wir uns vor.

Lichtverteilungskurven

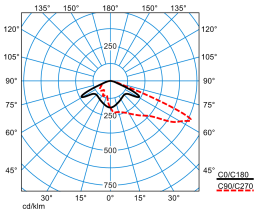

LnFit 90-AB20L/140000-740 1G1 ETDD

DIN 5040: A20
UTE: 1.00 H
DLOR: 100 %
ULOR: 0 %
CEN Flux Code: 27 57 96 100 100

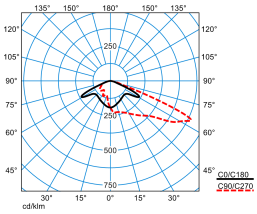

LnFit 90-AB20L/140000-740 1G1 ETDD

DIN 5040: A20
UTE: 1.00 H
DLOR: 100 %
ULOR: 0 %
CEN Flux Code: 27 57 96 100 100

Lieferbares Zubehör

Material	Bezeichnung
0805 Traverse S2 1/89 7316600	Traverse zur Befestigung von einem LED-Scheinwerfer (Lumena Fit 70/80/90).
0805 Traverse S2 1/108 7316700	Traverse zur Befestigung von einem LED-Scheinwerfer (Lumena Fit 70/80/90).
0805 Traverse S2 2/108 7316800	Traverse zur Befestigung von zwei LED-Scheinwerfern (Lumena Fit 70/80/90).
0805 Traverse S2 2/133 7316900	Traverse zur Befestigung von zwei LED-Scheinwerfern (Lumena Fit 70/80/90).

Ausschreibungstext

LED-Flutlichtstrahler für Flächenbeleuchtung. Für Mastaufsatzmontage. Schwenkbereich 0°, 5°, 10, 15°. Zur Befestigung der Leuchte an Maste in Einzel- oder Mehrfachanordnung ist diese der Anwendung entsprechend mit separat zu bestellendem Zubehör (Traversen) zu ergänzen. Mit spezieller, insbesondere für Planflächenanwendungen ausgelegter Linsenoptik. Mit asymmetrisch breit strahlender Lichtstärkeverteilung. Leuchtenlichtstrom und Lichtfarbe fest eingestellt. Bemessungslichtstrom 140000 lm, Bemessungsleistung 1100 W, maximale Leuchten-Lichtausbeute 127 lm/W. Lichtfarbe neutralweiß, ähnlichste Farbtemperatur (CCT) 4000 K, allgemeiner Farbwiedergabeindex (CRI) R_a > 70. Farborttoleranz (initial MacAdam) ≤ 5 SDCM. Mittlere Bemessungslebensdauer L80 (t_q 25 °C) = 50.000 h. Strahlergehäuse aus Aluminium-Druckguss. Abdeckung Lichtaustrittsöffnung aus Einscheiben-Sicherheitsglas. Oberfläche anthrazit beschichtet (ähnlich DB 703). Schutzklasse (EN 61140): I, Schutzart (DIN EN 60529): IP66, Stoßfestigkeitsgrad nach IEC 62262: IK08. Zulässige Umgebungstemperatur (ta): 25 °C Windangriffsfläche fw . Gewicht: 43,0 kg. Elektroblock mit 6 elektronischen Betriebsgeräten, digital dimmbar (DALI). Betriebsgerät gemäß DALI-2-Standard (EN 62386). Das Betriebsgerät ist entsprechend der Ökodesign-Anforderungen (VO (EU) 2019/2020) austauschbar. Anzahl der belegten DALI Teilnehmer: 6. Bestelleinheit besteht aus einem Leuchtengehäuse sowie einem separat verpackten Elektroblock. Stoßspannungsfestigkeit Differential Mode / Common Mode: 6 kV / 10 kV. Das Produkt erfüllt die grundlegenden Anforderungen der anwendbaren EU-Richtlinien und des Produktsicherheitsgesetzes und trägt die CE-Kennzeichnung. Zusätzlich ist die Leuchte durch eine unabhängige Prüfstelle ENEC-zertifiziert.

Zusatzinformation

Hinweis zur Planung:
Die Leuchte erfüllt die Anforderungen der EN 60598 und ist ausgelegt für Einwirkungen durch Wind nach EN 1991(Eurocode) mit einer Basiswindgeschwindigkeit von bis zu 30m/s (entspricht Windzone 4 in Deutschland) in der Geländekategorie 1. Berücksichtigt sind dabei eine Schneelast (bis zu 1kN/m^2) und Vereisung (bis zu 2 cm) bei einer Lichtpunkthöhe gemäß Montageanleitung. Nicht berücksichtigt sind exponierte Standorte (z.B. Brücken, Montage auf Gebäuden oder direkt neben Bahngleisen). Anpralllasten sind nicht berücksichtigt.
Demontageanleitung (PDF) zum Produkt verfügbar unter: https://www.trilux.com/EcoDesign

EPREL - Europäische Produktdatenbank für die Energieverbrauchskennzeichnung

Energieeffizienzklasse	Modellkennung
D	FK-TX1100W-370W 5000K

Alle technischen Daten sowie Gewichts- und Maßangaben sind sorgfältig erstellt. Irrtum vorbehalten. Produktabbildungen sind beispielhaft und können vom Original abweichen. Änderungen, die dem Fortschritt dienen, behalten wir uns vor.