Idesto 3PTD HR-WW 30-BC M49 ETBLE 05

TOC: 9883963

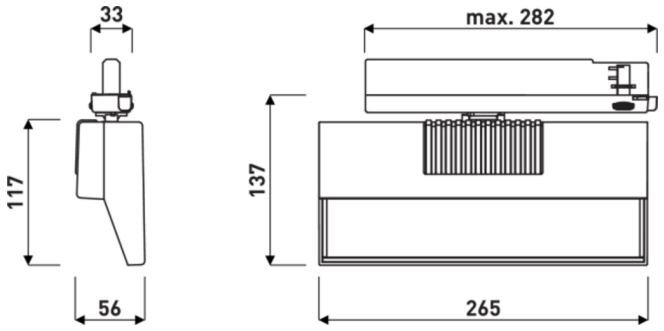

Produktmerkmale und Kenndaten

Leuchtentyp	Wallwasher für die Stromschiene zur besonders gleichmäßigen und klaren Ausleuchtung von Wänden, Grafiken und Abbildungen.
Montageart	3-Phasen-Stromschienen
Leuchtenoptik	Mit Wallwasher-Optik.
Lichtverteilungskurve	Wall-Wash (WW)
Light Engine	Normalprodukt
Farbtemperatur	3100 K
Bemessungslichtstrom	2650 lm
Anschlussleistung	29,00 W
Lichtausbeute	91 lm/W
Bemessungslebensdauer	L80 (25 °C) = 50.000 h
Farbwiedergabeindex	95
Farbtoleranz	2 SDCM
Photobiologische Klasse	Gruppe 1 - geringes Risiko
Leuchtenfarbe	RAL9005 Tiefschwarz
Leuchtenkörper	Leuchtenkörper aus Aluminium-Druckguss.
Elektrische Ausführung	Mit Bluetooth Low Energy Betriebsgerät (BLE).
Anschlussart	3-Ph-Track-Adapter (NO)
Dimmbereich	1 - 100 %
Bemessungsspannung	220 - 240 V
Bemessungsfrequenz	50/60 Hz
Klirrfaktor (THD) < %	15 %
Schutzart	IP20
Schutzart Raumseitig	IP20
Schutzart Lampenraum	IP20
Schutzklasse	II
Schlagfestigkeit IK	IK00
Umgebungstemperatur	25 °C
Länge-Netto	265 mm
Breite-Netto	56 mm
Höhe-Netto	136,50 mm
Gewicht	1,1 kg

Alle technischen Daten sowie Gewichts- und Maßangaben sind sorgfältig erstellt. Irrtum vorbehalten. Produktabbildungen sind beispielhaft und können vom Original abweichen. Änderungen, die dem Fortschritt dienen, behalten wir uns vor.

Lichtverteilungskurven

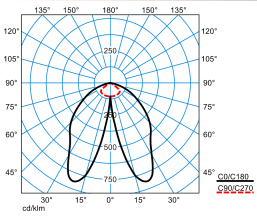

Idesto 3PTD HRS-WW 30-BC M49 ETBLE 05

DIN 5040: A40
UTE: 1.73 D
DLOR: 173 %
ULOR: 0 %
CEN Flux Code: 49 85 99 100 173

Ausschreibungstext

Wallwasher für die Stromschiene zur besonders gleichmäßigen und klaren Ausleuchtung von Wänden, Grafiken und Abbildungen. Strahlermodul um +/- 10° schwenkbar sowie um 355° drehbar. Mit CASAMBI-Modul zur Integration in ein leitungslos zu steuerndes Mesh-Netzwerk aus bis zu 250 Teilnehmer. Die Inbetriebnahme des Systems erfolgt mit der Casambi App (iOS und Android). Funkreichweite des Funkmoduls bei idealen Bedingungen: 25,0 m. Die Funkreichweite kann je nach Einflussfaktoren der Umgebung (z. B. Wände, Decken, Böden, Maschinen, Stahlträger, stromführende Leitungen) variieren. Durch ein zusätzliches Funkmodul, das als Repeater eingesetzt wird, kann die Funkreichweite erhöht werden. Befestigung an 3-Phasen-Stromschiene gemäß DIN EN 60570 mittels integriertem 3-Phasen-Stromschienenadapter. Zur Integration in Nordic-Global Stromschienen. Mit Wallwasher-Optik. Wallwasher mit asymmetrischer Lichtstärkeverteilung. Leuchtenlichtstrom und Lichtfarbe fest eingestellt. Systemlichtstrom 2650 lm, Bemessungsleistung 29 W, Lichtfarbe warmweiß, ähnlichste Farbtemperatur (CCT) 3100 K Brilliant Colour, allgemeiner Farbwiedergabeindex (CRI) R_a > 95. Farborttoleranz (initial MacAdam) ≤ 2 SDCM. Mittlere Bemessungslebensdauer L80 (t_q 25 °C) = 50.000 h. Flimmern: Pst LM ≤ 1,0 bei Volllast. Stroboskop-Effekt: SVM ≤ 0,4 bei Volllast. Leuchtenkörper aus Aluminium-Druckguss. Oberfläche struktur-pulverbeschichtet. Farbe schwarz, Leuchtenmaße (L x B x H): 265 mm x 56 mm x 136,5 mm. Schutzklasse (EN 61140): II, Schutzart (DIN EN 60529): IP20. Zulässige Umgebungstemperatur (ta): 25 °C Gewicht: 1,1 kg. Die Nennbetriebspannung der Leuchte beträgt 230 V, 50/60 Hz. Mit Bluetooth Low Energy Betriebsgerät (BLE). Der Treiber ist im Stromschienenadapter integriert. Das Produkt erfüllt die grundlegenden Anforderungen der anwendbaren EU-Richtlinien und des Produktsicherheitsgesetzes und trägt die CE-Kennzeichnung.

EPREL - Europäische Produktdatenbank für die Energieverbrauchskennzeichnung

Energieeffizienzklasse	Modellkennung
	2479074

Alle technischen Daten sowie Gewichts- und Maßangaben sind sorgfältig erstellt. Irrtum vorbehalten. Produktabbildungen sind beispielhaft und können vom Original abweichen. Änderungen, die dem Fortschritt dienen, behalten wir uns vor.