Skeo Q-D2 GS RB12R/2600-840 ETDD

TOC: 7318751

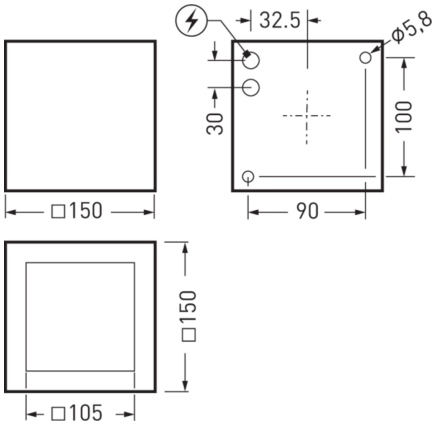



Produktmerkmale und Kenndaten

Anwendungsbereich	Fassadenbeleuchtung|Wohnanlagen|Treppenaufgänge|Zugänge|Licht ums Gebäude|Büros
Leuchtentyp	Kubische, dekorative LED-Deckenleuchte mit Schutzart IP65. Abschlussscheibe aus gehärtetem, satinierten Glas.
Montageart	Anbau
Leuchtenoptik	Spiegeloptik aus lichttechnisch hocheffizientem Aluminium.
Lichtverteilungskurve	rota.sym. breitstrahlend (RB)
FWHM	47 °
Light Engine	Normalprodukt
Farbtemperatur	4000 K
Bemessungslichtstrom	2600 lm
Anschlussleistung	27,00 W
Lichtausbeute	96 lm/W
Bemessungslebensdauer	L80 (25 °C) = 50.000 h
Farbwiedergabeindex	80
Farbtoleranz	3 SDCM
Photobiologische Klasse	Gruppe 0 - kein Risiko
Leuchtenfarbe	DB703 Anthrazit
Leuchtenkörper	Leuchtenkörper aus Aluminium-Druckguss. Leuchtenkörper anodisiert, grundiert und pulverbeschichtet.
Elektrische Ausführung	Mit elektronischem Betriebsgerät, digital dimmbar (DALI).
DALI-2-Standard EN 62386	Ja
Stoßspannungsfestigkeit (Differential Mode)	4 kV
Stoßspannungsfestigkeit (Common Mode)	2 kV
Anschlussart	Steckklemme
Anzahl Dali Adressen	1
Dimmbereich	20 - 100 %
Bemessungsspannung	230 - 240 V
Bemessungsfrequenz	50/60 Hz
Klirrfaktor (THD) < %	10 %
Schutzart	IP65
Schutzklasse	I
Schlagfestigkeit IK	IK07
Glühdrahtbeständigkeit	650 °C
Umgebungstemperatur	25 °C
Max. Leuchten an B10	32
Max. Leuchten an B16	50
Max. Leuchten an C10	52
Max. Leuchten an C16	85
Länge-Netto	150 mm
Breite-Netto	150 mm
Höhe-Netto	150 mm
Gewicht	2,8 kg

Alle technischen Daten sowie Gewichts- und Maßangaben sind sorgfältig erstellt. Irrtum vorbehalten. Produktabbildungen sind beispielhaft und können vom Original abweichen. Änderungen, die dem Fortschritt dienen, behalten wir uns vor.

Lichtverteilungskurven

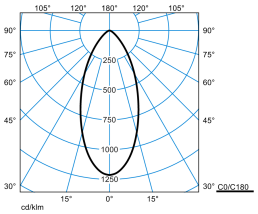

Skeo Q-D2 GS RB12R/2600-840 ETDD

DIN 5040: A60
UTE: 1.00 B
DLOR: 100 %
ULOR: 0 %
CEN Flux Code: 82 96 99 100 100

Ausschreibungstext

Kubische, dekorative LED-Deckenleuchte mit Schutzart IP65. Abschlussscheibe aus gehärtetem, satinierten Glas. Ganzheitlich auch im Gebäudeinneren einsetzbar. Anbauleuchte für die Deckenmontage. Befestigung der Leuchte mittels einer Montageplatte aus Aluminiumguss. Spiegeloptik aus lichttechnisch hocheffizientem Aluminium. Mit rotationssymmetrisch breit strahlender Lichtstärkeverteilung. Leuchtenlichtstrom und Lichtfarbe fest eingestellt. Bemessungslichtstrom 2600 lm, Bemessungsleistung 27 W, maximale Leuchten-Lichtausbeute 96 lm/W. Lichtfarbe neutralweiß, ähnlichste Farbtemperatur (CCT) 4000 K, allgemeiner Farbwiedergabeindex (CRI) R_a > 80. Farborttoleranz (initial MacAdam) ≤ 3 SDCM. Mittlere Bemessungslebensdauer L80 (t_q 25 °C) = 50.000 h. Flimmern: Pst LM ≤ 1,0 bei Volllast. Leuchtenkörper aus Aluminium-Druckguss. Leuchtenkörper anodisiert, grundiert und pulverbeschichtet. Oberfläche anthrazit beschichtet (ähnlich DB 703). Auf Anfrage kann der Leuchtenkörper ohne Mehrkosten in nachfolgenden Farben ausgeführt werden: Schwarz texturisiert (Akzo Nobel 8118669, ähnlich RAL 9005, V5), Weiß texturisiert (Akzo Nobel 8158870, ähnlich RAL 9016, V6), Grau texturisiert (Akzo Nobel 8129595, ähnlich RAL 9006, V7). Weitere Farbvarianten nach RAL oder DB Farbcode sind auf Anfrage gegen Mehrpreis möglich. Maße (L x B): 150 mm x 150 mm, Leuchtenhöhe 150 mm. Auf Anfrage kann der Leuchtenkörper ohne Mehrkosten in nachfolgenden Farben ausgeführt werden: Schwarz texturisiert (Akzo Nobel 8118669, ähnlich RAL 9005, V5), Weiß texturisiert (Akzo Nobel 8158870, ähnlich RAL 9016, V6), Grau texturisiert (Akzo Nobel 8129595, ähnlich RAL 9006, V7). Weitere Farbvarianten nach RAL oder DB Farbcode sind auf Anfrage gegen Mehrpreis möglich. Schutzklasse (EN 61140): I, Schutzart (DIN EN 60529): IP65, Stoßfestigkeitsgrad nach IEC 62262: IK07. Zulässige Umgebungstemperatur (ta): 25 °C Gewicht: 2,8 kg. Mit elektronischem Betriebsgerät, digital dimmbar (DALI). Betriebsgerät gemäß DALI-2-Standard (EN 62386). Das Betriebsgerät ist entsprechend der Ökodesign-Anforderungen (VO (EU) 2019/2020) austauschbar. Die Leuchte ist für den Betrieb an einem 230V Gleichspannungsnetz (DC) geeignet Stoßspannungsfestigkeit Differential Mode / Common Mode: 4 kV / 2 kV. Das Produkt erfüllt die grundlegenden Anforderungen der anwendbaren EU-Richtlinien und des Produktsicherheitsgesetzes und trägt die CE-Kennzeichnung.

EPREL - Europäische Produktdatenbank für die Energieverbrauchskennzeichnung

Dieses Produkt enthält (eine) Lichtquelle(n) der Energieeffizienzklasse(n):

Energieeffizienzklasse	Modellkennung
D	1120635

Alle technischen Daten sowie Gewichts- und Maßangaben sind sorgfältig erstellt. Irrtum vorbehalten. Produktabbildungen sind beispielhaft und können vom Original abweichen. Änderungen, die dem Fortschritt dienen, behalten wir uns vor.