Olisq RWD1 C 01

TOC: 8225400

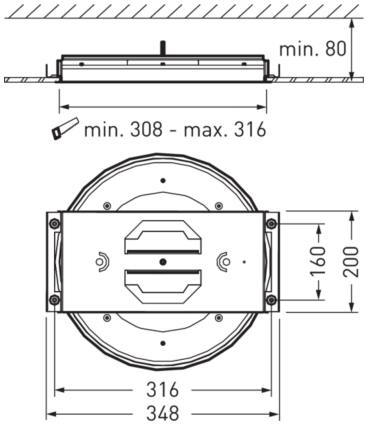

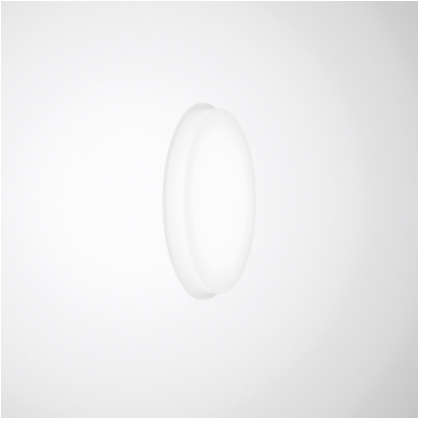

Produktmerkmale und Kenndaten

Länge-Netto	349 mm
Breite-Netto	325 mm
Höhe-Netto	53 mm
Außendurchmesser	325 mm
Gewicht	0,5 kg

Ausschreibungstext

Halbeinbaugehäuse für runde Anbauleuchte Olisq RWD1... . Für den Einbau in gesägte Deckenöffnungen.

Alle technischen Daten sowie Gewichts- und Maßangaben sind sorgfältig erstellt. Irrtum vorbehalten. Produktabbildungen sind beispielhaft und können vom Original abweichen. Änderungen, die dem Fortschritt dienen, behalten wir uns vor.