78IP50 L-AHB 230V CEAG L75 03

TOC: 8756700

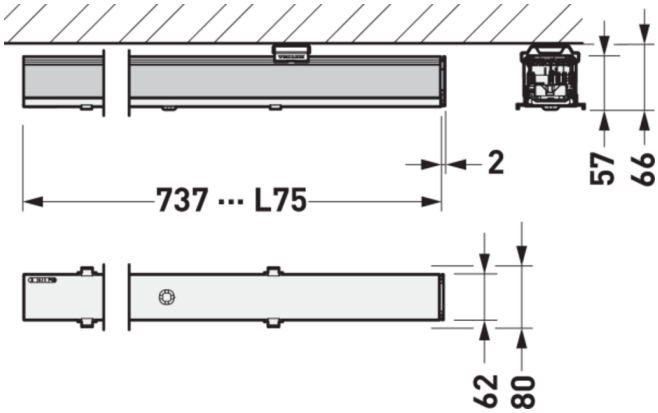

Produktmerkmale und Kenndaten

Leuchtenfarbe	RAL9006 Weißaluminium
Schutzart	IP50
Schutzklasse	I
Länge-Netto	737 mm
Breite-Netto	62 mm
Höhe-Netto	55,50 mm
Gewicht	0,7 kg

Lieferbares Zubehör

	Material	Bezeichnung
	078 L37 7LV 03 8449300	Tragprofil für 78... E-Line Pro Lichtband-Anwendungen mit Lichtband-Kupplung. Mit durchlaufendem, 7-poligen Stromführungsprofil zum schnellen, werkzeuglosen Anschluss der frei positionierbaren Geräteträger, Leiterquerschnitt 7 x 2,5 mm ^{2} , halogenfrei. Innenseitig mit Schutzlack, außen mit Polyesterlack beschichtet, Farbe silbergrau (ähnlich RAL 9006). Länge des Tragprofils: 369 mm.
	078 L75 7LV 03 8449600	Tragprofil für 78... E-Line Pro Lichtband-Anwendungen mit Lichtband-Kupplung. Mit durchlaufendem, 7-poligen Stromführungsprofil zum schnellen, werkzeuglosen Anschluss der frei positionierbaren Geräteträger, Leiterquerschnitt 7 x 2,5 mm ^{2} , halogenfrei. Innenseitig mit Schutzlack, außen mit Polyesterlack beschichtet, Farbe silbergrau (ähnlich RAL 9006). Länge des Tragprofils: 737 mm.
	078 L150 7LV 03 8449900	Tragprofil für 78... E-Line Pro Lichtband-Anwendungen mit Lichtband-Kupplung. Mit durchlaufendem, 7-poligen Stromführungsprofil zum schnellen, werkzeuglosen Anschluss der frei positionierbaren Geräteträger, Leiterquerschnitt 7 x 2,5 mm ^{2} , halogenfrei. Innenseitig mit Schutzlack, außen mit Polyesterlack beschichtet, Farbe silbergrau (ähnlich RAL 9006). Länge des Tragprofils: 1475 mm.
	078 L225 7LV 03 8450200	Tragprofil für 78... E-Line Pro Lichtband-Anwendungen mit Lichtband-Kupplung. Mit durchlaufendem, 7-poligen Stromführungsprofil zum schnellen, werkzeuglosen Anschluss der frei positionierbaren Geräteträger, Leiterquerschnitt 7 x 2,5 mm ^{2} , halogenfrei. Innenseitig mit Schutzlack, außen mit Polyesterlack beschichtet, Farbe silbergrau (ähnlich RAL 9006). Länge des Tragprofils: 2212 mm.
	078 L300 7LV 03 8450500	Tragprofil für 78... E-Line Pro Lichtband-Anwendungen mit Lichtband-Kupplung. Mit durchlaufendem, 7-poligen Stromführungsprofil zum schnellen, werkzeuglosen Anschluss der frei positionierbaren Geräteträger, Leiterquerschnitt 7 x 2,5 mm ^{2} , halogenfrei. Innenseitig mit Schutzlack, außen mit Polyesterlack beschichtet, Farbe silbergrau (ähnlich RAL 9006). Länge des Tragprofils: 2950 mm.
	078 L450 7LV 03 8450800	Tragprofil für 78... E-Line Pro Lichtband-Anwendungen mit Lichtband-Kupplung. Mit durchlaufendem, 7-poligen Stromführungsprofil zum schnellen, werkzeuglosen Anschluss der frei positionierbaren Geräteträger, Leiterquerschnitt 7 x 2,5 mm ^{2} , halogenfrei. Innenseitig mit Schutzlack, außen mit Polyesterlack beschichtet, Farbe silbergrau (ähnlich RAL 9006). Länge des Tragprofils: 4425 mm.
	078 L37 13LV 03 8451100	Tragprofil für 78... E-Line Pro Lichtband-Anwendungen mit Lichtband-Kupplung. Mit durchlaufendem, 13-poligen Stromführungsprofil zum schnellen, werkzeuglosen Anschluss der frei positionierbaren Geräteträger, Leiterquerschnitt 13 x 2,5 mm ^{2} , halogen- und silikonfrei. Innenseitig mit Schutzlack, außen mit Polyesterlack beschichtet, Farbe silbergrau (ähnlich RAL 9006). Länge des Tragprofils: 369 mm.
	078 L75 13LV 03 8451400	Tragprofil für 78... E-Line Pro Lichtband-Anwendungen mit Lichtband-Kupplung. Mit durchlaufendem, 13-poligen Stromführungsprofil zum schnellen, werkzeuglosen Anschluss der frei positionierbaren Geräteträger, Leiterquerschnitt 13 x 2,5 mm ^{2} , halogen- und silikonfrei. Innenseitig mit Schutzlack, außen mit Polyesterlack beschichtet, Farbe silbergrau (ähnlich RAL 9006). Länge des Tragprofils: 737 mm.

Alle technischen Daten sowie Gewichts- und Maßangaben sind sorgfältig erstellt. Irrtum vorbehalten. Produktabbildungen sind beispielhaft und können vom Original abweichen. Änderungen, die dem Fortschritt dienen, behalten wir uns vor.

078 L150 13LV 03
8451700

Tragprofil für 78... E-Line Pro Lichtband-Anwendungen mit Lichtband-Kupplung. Mit durchlaufendem, 13-poligen Stromführungsprofil zum schnellen, werkzeuglosen Anschluss der frei positionierbaren Geräteträger, Leiterquerschnitt 13 x 2,5 mm ^{2} , halogen- und silikonfrei. Innenseitig mit Schutzlack, außen mit Polyesterlack beschichtet, Farbe silbergrau (ähnlich RAL 9006). Länge des Tragprofils: 1475 mm.

078 L225 13LV 03
8452000

Tragprofil für 78... E-Line Pro Lichtband-Anwendungen mit Lichtband-Kupplung. Mit durchlaufendem, 13-poligen Stromführungsprofil zum schnellen, werkzeuglosen Anschluss der frei positionierbaren Geräteträger, Leiterquerschnitt 13 x 2,5 mm ^{2} , halogen- und silikonfrei. Innenseitig mit Schutzlack, außen mit Polyesterlack beschichtet, Farbe silbergrau (ähnlich RAL 9006). Länge des Tragprofils: 2212 mm.

078 L300 13LV 03
8452300

Tragprofil für 78... E-Line Pro Lichtband-Anwendungen mit Lichtband-Kupplung. Mit durchlaufendem, 13-poligen Stromführungsprofil zum schnellen, werkzeuglosen Anschluss der frei positionierbaren Geräteträger, Leiterquerschnitt 13 x 2,5 mm ^{2} , halogen- und silikonfrei. Innenseitig mit Schutzlack, außen mit Polyesterlack beschichtet, Farbe silbergrau (ähnlich RAL 9006). Länge des Tragprofils: 2950 mm.

078 L450 13LV 03
8452600

Tragprofil für 78... E-Line Pro Lichtband-Anwendungen mit Lichtband-Kupplung. Mit durchlaufendem, 13-poligen Stromführungsprofil zum schnellen, werkzeuglosen Anschluss der frei positionierbaren Geräteträger, Leiterquerschnitt 13 x 2,5 mm ^{2} , halogen- und silikonfrei. Innenseitig mit Schutzlack, außen mit Polyesterlack beschichtet, Farbe silbergrau (ähnlich RAL 9006). Länge des Tragprofils: 4425 mm.

078 L37 E 7LV 03
8454000

Tragprofil ohne mechanische Lichtband-Kupplung und elektrotechnischem Schnellsteck-Verbinder für 78... E-Line Pro Einzelleuchten-Anwendungen. Mit durchlaufendem, 7-poligen Stromführungsprofil zum schnellen, werkzeuglosen Anschluss der frei positionierbaren Geräteträger, Leiterquerschnitt 7 x 2,5 mm ^{2} , halogenfrei. Innenseitig mit Schutzlack, außen mit Polyesterlack beschichtet, Farbe silbergrau (ähnlich RAL 9006). Länge des Tragprofils: 369 mm.

078 L75 E 7LV 03
8454100

Tragprofil ohne mechanische Lichtband-Kupplung und elektrotechnischem Schnellsteck-Verbinder für 78... E-Line Pro Einzelleuchten-Anwendungen. Mit durchlaufendem, 7-poligen Stromführungsprofil zum schnellen, werkzeuglosen Anschluss der frei positionierbaren Geräteträger, Leiterquerschnitt 7 x 2,5 mm ^{2} , halogenfrei. Innenseitig mit Schutzlack, außen mit Polyesterlack beschichtet, Farbe silbergrau (ähnlich RAL 9006). Länge des Tragprofils: 737 mm.

078 L150 E 7LV 03
8454200

Tragprofil ohne mechanische Lichtband-Kupplung und elektrotechnischem Schnellsteck-Verbinder für 78... E-Line Pro Einzelleuchten-Anwendungen. Mit durchlaufendem, 7-poligen Stromführungsprofil zum schnellen, werkzeuglosen Anschluss der frei positionierbaren Geräteträger, Leiterquerschnitt 7 x 2,5 mm ^{2} , halogenfrei. Innenseitig mit Schutzlack, außen mit Polyesterlack beschichtet, Farbe silbergrau (ähnlich RAL 9006). Länge des Tragprofils: 1475 mm.

078 L225 E 7LV 03
8454300

Tragprofil ohne mechanische Lichtband-Kupplung und elektrotechnischem Schnellsteck-Verbinder für 78... E-Line Pro Einzelleuchten-Anwendungen. Mit durchlaufendem, 7-poligen Stromführungsprofil zum schnellen, werkzeuglosen Anschluss der frei positionierbaren Geräteträger, Leiterquerschnitt 7 x 2,5 mm ^{2} , halogenfrei. Innenseitig mit Schutzlack, außen mit Polyesterlack beschichtet, Farbe silbergrau (ähnlich RAL 9006). Länge des Tragprofils: 2212 mm.

078 L300 E 7LV 03
8454400

Tragprofil ohne mechanische Lichtband-Kupplung und elektrotechnischem Schnellsteck-Verbinder für 78... E-Line Pro Einzelleuchten-Anwendungen. Mit durchlaufendem, 7-poligen Stromführungsprofil zum schnellen, werkzeuglosen Anschluss der frei positionierbaren Geräteträger, Leiterquerschnitt 7 x 2,5 mm ^{2} , halogenfrei. Innenseitig mit Schutzlack, außen mit Polyesterlack beschichtet, Farbe silbergrau (ähnlich RAL 9006). Länge des Tragprofils: 2950 mm.

078 L450 E 7LV 03
8454500

Tragprofil ohne mechanische Lichtband-Kupplung und elektrotechnischem Schnellsteck-Verbinder für 78... E-Line Pro Einzelleuchten-Anwendungen. Mit durchlaufendem, 7-poligen Stromführungsprofil zum schnellen, werkzeuglosen Anschluss der frei positionierbaren Geräteträger, Leiterquerschnitt 7 x 2,5 mm ^{2} , halogenfrei. Innenseitig mit Schutzlack, außen mit Polyesterlack beschichtet, Farbe silbergrau (ähnlich RAL 9006). Länge des Tragprofils: 4425 mm.

078 L37 E 13LV 03
8454600

Tragprofil ohne mechanische Lichtband-Kupplung und elektrotechnischem Schnellsteck-Verbinder für 78... E-Line Pro Einzelleuchten-Anwendungen. Mit durchlaufendem, 13-poligen Stromführungsprofil zum schnellen, werkzeuglosen Anschluss der frei positionierbaren Geräteträger, Leiterquerschnitt 13 x 2,5 mm ^{2} , halogen- und silikonfrei. Innenseitig mit Schutzlack, außen mit Polyesterlack beschichtet, Farbe silbergrau (ähnlich RAL 9006). Länge des Tragprofils: 369 mm.

078 L75 E 13LV 03
8454700

Tragprofil ohne mechanische Lichtband-Kupplung und elektrotechnischem Schnellsteck-Verbinder für 78... E-Line Pro Einzelleuchten-Anwendungen. Mit durchlaufendem, 13-poligen Stromführungsprofil zum schnellen, werkzeuglosen Anschluss der frei positionierbaren Geräteträger, Leiterquerschnitt 13 x 2,5 mm ^{2} , halogen- und silikonfrei. Innenseitig mit Schutzlack, außen mit Polyesterlack beschichtet, Farbe silbergrau (ähnlich RAL 9006). Länge des Tragprofils: 737 mm.

078 L150 E 13LV 03
8454800

Tragprofil ohne mechanische Lichtband-Kupplung und elektrotechnischem Schnellsteck-Verbinder für 78... E-Line Pro Einzelleuchten-Anwendungen. Mit durchlaufendem, 13-poligen Stromführungsprofil zum schnellen, werkzeuglosen Anschluss der frei positionierbaren Geräteträger, Leiterquerschnitt 13 x 2,5 mm ^{2} , halogen- und silikonfrei. Innenseitig mit Schutzlack, außen mit Polyesterlack beschichtet, Farbe silbergrau (ähnlich RAL 9006). Länge des Tragprofils: 1475 mm.

078 L225 E 13LV 03
8454900

Tragprofil ohne mechanische Lichtband-Kupplung und elektrotechnischem Schnellsteck-Verbinder für 78... E-Line Pro Einzelleuchten-Anwendungen. Mit durchlaufendem, 13-poligen Stromführungsprofil zum schnellen, werkzeuglosen Anschluss der frei positionierbaren Geräteträger, Leiterquerschnitt 13 x 2,5 mm ^{2} , halogen- und silikonfrei. Innenseitig mit Schutzlack, außen mit Polyesterlack beschichtet, Farbe silbergrau (ähnlich RAL 9006). Länge des Tragprofils: 2212 mm.

Alle technischen Daten sowie Gewichts- und Maßangaben sind sorgfältig erstellt. Irrtum vorbehalten. Produktabbildungen sind beispielhaft und können vom Original abweichen. Änderungen, die dem Fortschritt dienen, behalten wir uns vor.

078 L300 E 13LV 03
8455000

Tragprofil ohne mechanische Lichtband-Kupplung und elektrotechnischem Schnellsteck-Verbinder für 78... E-Line Pro Einzelleuchten-Anwendungen. Mit durchlaufendem, 13-poligen Stromführungsprofil zum schnellen, werkzeuglosen Anschluss der frei positionierbaren Geräteträger, Leiterquerschnitt 13 x 2,5 mm ^{2} , halogen- und silikonfrei. Innenseitig mit Schutzlack, außen mit Polyesterlack beschichtet, Farbe silbergrau (ähnlich RAL 9006). Länge des Tragprofils: 2950 mm.

078 L450 E 13LV 03
8455100

Tragprofil ohne mechanische Lichtband-Kupplung und elektrotechnischem Schnellsteck-Verbinder für 78... E-Line Pro Einzelleuchten-Anwendungen. Mit durchlaufendem, 13-poligen Stromführungsprofil zum schnellen, werkzeuglosen Anschluss der frei positionierbaren Geräteträger, Leiterquerschnitt 13 x 2,5 mm ^{2} , halogen- und silikonfrei. Innenseitig mit Schutzlack, außen mit Polyesterlack beschichtet, Farbe silbergrau (ähnlich RAL 9006). Länge des Tragprofils: 4425 mm.

078 L37 U 03
8457000

Tragprofil für 78... E-Line Pro Lichtband-Anwendungen mit Lichtband-Kupplung. Unverdrahtetes, sägbares Tragprofil. Zur Verwendung in passgenauen Lichtbändern kann die Tragprofillänge individuell angepasst werden. Innenseitig mit Schutzlack, außen mit Polyesterlack beschichtet, Farbe silbergrau (ähnlich RAL 9006). Länge des Tragprofils: 369 mm.

078 L75 U 03
8457100

Tragprofil für 78... E-Line Pro Lichtband-Anwendungen mit Lichtband-Kupplung. Unverdrahtetes, sägbares Tragprofil. Zur Verwendung in passgenauen Lichtbändern kann die Tragprofillänge individuell angepasst werden. Innenseitig mit Schutzlack, außen mit Polyesterlack beschichtet, Farbe silbergrau (ähnlich RAL 9006). Länge des Tragprofils: 737 mm.

078 L150 U 03
8457200

Tragprofil für 78... E-Line Pro Lichtband-Anwendungen mit Lichtband-Kupplung. Unverdrahtetes, sägbares Tragprofil. Zur Verwendung in passgenauen Lichtbändern kann die Tragprofillänge individuell angepasst werden. Innenseitig mit Schutzlack, außen mit Polyesterlack beschichtet, Farbe silbergrau (ähnlich RAL 9006). Länge des Tragprofils: 1475 mm.

078 L225 U 03
8457300

Tragprofil für 78... E-Line Pro Lichtband-Anwendungen mit Lichtband-Kupplung. Unverdrahtetes, sägbares Tragprofil. Zur Verwendung in passgenauen Lichtbändern kann die Tragprofillänge individuell angepasst werden. Innenseitig mit Schutzlack, außen mit Polyesterlack beschichtet, Farbe silbergrau (ähnlich RAL 9006). Länge des Tragprofils: 2212 mm.

078 L300 U 03
8457400

Tragprofil für 78... E-Line Pro Lichtband-Anwendungen mit Lichtband-Kupplung. Unverdrahtetes, sägbares Tragprofil. Zur Verwendung in passgenauen Lichtbändern kann die Tragprofillänge individuell angepasst werden. Innenseitig mit Schutzlack, außen mit Polyesterlack beschichtet, Farbe silbergrau (ähnlich RAL 9006). Länge des Tragprofils: 2950 mm.

078 L450 U 03
8457500

Tragprofil für 78... E-Line Pro Lichtband-Anwendungen mit Lichtband-Kupplung. Unverdrahtetes, sägbares Tragprofil. Zur Verwendung in passgenauen Lichtbändern kann die Tragprofillänge individuell angepasst werden. Innenseitig mit Schutzlack, außen mit Polyesterlack beschichtet, Farbe silbergrau (ähnlich RAL 9006). Länge des Tragprofils: 4425 mm.

078 Connector 11pol vp
8497000

Stecker für MVM-Abgriff als Ersatz oder als Hilfsmittel zur Lösung individueller Anforderungen im Projekt. 11-polige Ausführung.

078 Connector 3pol vp
8496900

Stecker für MVM-Abgriff als Ersatz oder als Hilfsmittel zur Lösung individueller Anforderungen im Projekt. 3-polige Ausführungen.

078 Connector 5pol vp
8496100

Stecker für MVM-Abgriff als Ersatz oder als Hilfsmittel zur Lösung individueller Anforderungen im Projekt. 5-polige Ausführung.

078 Connector 7pol vp
8496200

Stecker für MVM-Abgriff als Ersatz oder als Hilfsmittel zur Lösung individueller Anforderungen im Projekt. 7-polige Ausführung.

078 Connector 9pol vp
8496300

Stecker für MVM-Abgriff als Ersatz oder als Hilfsmittel zur Lösung individueller Anforderungen im Projekt. 9-polige Ausführung.

078 Connector Single Adapt 1-pol vp
8496600

Stecker zur Phasenwahl, 1-polig. Ersatzteil, 1 Stück. Farbe schwarz.

078 Connector Twin Adapt N'/L' green vp
8496800

Doppelstecker für Ladephase EB3/EB1*. Als Ersatzteil oder zur Erweiterung. Farbe grün.

078 Connector Twin Adapt S1/S2 grey vp
8496700

Doppelstecker für zwei Zusatzleitungen. Flexibel bestückbar, z. B. für einen zweiten DALI-Anschluss oder Zusatzmodule. Farbe hellgrau.

Ausschreibungstext

Geräteträger für E-Line Lichtbandsystem mit LED-Sicherheitsleuchte zur Ausleuchtung von Rettungswegen. Sicherheitsleuchte nur kompatibel mit CEAG-Systemen (ZB96, ZB-S). Geeignet zur Anwendung in HACCP, IFS und/oder BRC Global Standard Food zertifizierten Unternehmen. Als Einzel- oder Lichtbandleuchte für die direkte Deckenmontage sowie abgehängte Montage mittels separat zu bestellendem Zubehör. Geräteträger im Lichtband frei positionierbar. Befestigung am Tragprofil durch werkzeuglos zu betätigende Edelstahl-Rastverschlüsse. Mit mechanischem Fehlmontageschutz. Die sachgerechte Montage des Geräteträgers mit dem Tragprofil wird durch ein Einrastgeräusch bestätigt. Die sachgerechte Montage des Geräteträgers mit dem Tragprofil wird durch ein Einrastgeräusch bestätigt. Optisches System mit optimierter Lichtverteilung zur Ausleuchtung von Rettungswegen mit großen Lichtpunkthöhen (5 - 20 m). Mit symmetrisch eng strahlender Lichtstärkeverteilung. Leuchtenlichtstrom und Lichtfarbe fest eingestellt. Bemessungslichtstrom , Bemessungsleistung , Lichtfarbe neutralweiß, ähnlichste Farbtemperatur (CCT) 4000 K, allgemeiner Farbwiedergabeindex (CRI) R_a > 70. Farborttoleranz (initial MacAdam) ≤ 3 SDCM. Die

Alle technischen Daten sowie Gewichts- und Maßangaben sind sorgfältig erstellt. Irrtum vorbehalten. Produktabbildungen sind beispielhaft und können vom Original abweichen. Änderungen, die dem Fortschritt dienen, behalten wir uns vor.

Lichtquelle ist entsprechend der Ökodesign-Anforderungen (VO (EU) 2019/2020) austauschbar. Geräteträger aus Stahlblech. Oberfläche silbergrau beschichtet (ähnlich RAL 9006). Länge des Geräteträgers 737 mm. Schutzklasse (EN 61140): I, Schutzart (DIN EN 60529): IP50, Stoßfestigkeitsgrad nach IEC 62262: , Prüftemperatur Glühdrahttest gemäß IEC 60695-2-11: 650 °C. . Gewicht: 0,7 kg. Selbsttätige elektrische Verbindung durch Steckkontakte mit Phasenwahl. Die Phasenwahl erfolgt werkzeuglos. . Das Betriebsgerät ist entsprechend der Ökodesign-Anforderungen (VO (EU) 2019/2020) austauschbar. Die Leuchte ist Monitoring ready (MOR) und liefert Leuchtendaten zur Überwachung oder vorausschauenden Wartung. Sie ist damit kompatibel zu den TRILUX Monitoring Services. Das Produkt erfüllt die grundlegenden Anforderungen der anwendbaren EU-Richtlinien und des Produktsicherheitsgesetzes und trägt die CE-Kennzeichnung. Leuchte 10 Jahre, Ersatzteile (LED-Modul, Betriebsgerät, optisches System) 15 Jahre nach Rechnungsdatum unter Vorbehalt vertretbarer Änderungen, die dem Fortschritt dienen, verfügbar.

Alle technischen Daten sowie Gewichts- und Maßangaben sind sorgfältig erstellt. Irrtum vorbehalten. Produktabbildungen sind beispielhaft und können vom Original abweichen. Änderungen, die dem Fortschritt dienen, behalten wir uns vor.