# Cuvia40-AB2L4LR-S3-42-722-ET-CAE-26

TOC: 8476740

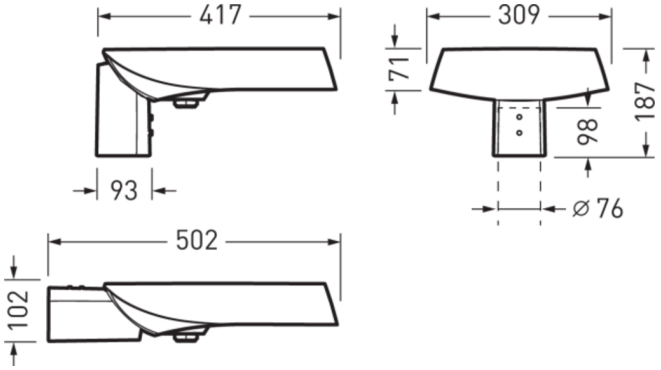

## Produktmerkmale und Kenndaten

| | | |
|---|---|---|
| **Anwendungsbereich** | Hauptstraßen\|Sammelstraßen\|Anliegerstraßen\|Fußgängerzonen\|Arkaden\|Passagen\|Wege in Park- und Grünanlagen\|Wohnanlagen\|Treppenaufgänge\|Zugänge\|Parkplätze | |
| **Leuchtentyp** | Mastaufsatz- oder Mastansatzleuchte mit planer Abdeckscheibe. | |
| **Montageart** | Mastansatz\|Mastaufsatz | |
| **Leuchtenoptik** | In MLT-Ausführung (Multi-Lens-Technologie), bestehend aus hocheffizienten, UV- und temperaturbeständigen Linsensystemen in Vierfachanordnung. Zur Beleuchtung von Straßen nach P-Beleuchtungsklassen. | |
| **Lichtverteilungskurve** | asym. breitstrahlend (AB2L) | |
| **FWHM** | 156 ° | |
| **Light Engine** | CLO-Anfangswert | CLO-Endwert |
| **Farbtemperatur** | 2200 K | 2200 K |
| **Bemessungslichtstrom** | 4200 lm | 4200 lm |
| **Anschlussleistung** | 45,00 W | 47,00 W |
| **Lichtausbeute** | 93 lm/W | 89 lm/W |
| **Bemessungslebensdauer** | LCLO (35 °C) = 100.000 h | |
| **Farbwiedergabeindex** | 70 | |
| **Farbtoleranz** | 5 SDCM | |
| **Photobiologische Klasse** | Gruppe 2 - mittleres Risiko | |
| **Leuchtenfarbe** | DB703 Anthrazit | |
| **Leuchtenkörper** | Leuchtenkörper aus Aluminium-Druckguss. | |
| **Elektrische Ausführung** | Mit elektronischem Betriebsgerät, schaltbar. | |
| **Stoßspannungsfestigkeit (Differential Mode)** | 6 kV | |
| **Stoßspannungsfestigkeit (Common Mode)** | 10 kV | |
| **Anschlussart** | Anschlussleitung | |
| **Dimmbereich** | 20 - 100 % | |
| **Monitoring Ready** | Ja | |
| **Bemessungsspannung** | 220 - 240 V | |
| **Bemessungsfrequenz** | 50/60 Hz | |
| **Klirrfaktor (THD) < %** | 10 % | |
| **Schutzart** | IP66 | |
| **Schutzklasse** | II | |
| **Schlagfestigkeit IK** | IK09 | |
| **Glühdrahtbeständigkeit** | 650 °C | |
| **Umgebungstemperatur** | 35 °C | |
| **Max. Leuchten an B10** | 8 | |
| **Max. Leuchten an B16** | 12 | |
| **Max. Leuchten an C10** | 12 | |
| **Max. Leuchten an C16** | 20 | |
| **Länge-Netto** | 417 mm | |
| **Breite-Netto** | 309 mm | |
| **Höhe-Netto** | 186 mm | |
| **Gewicht** | 6,2 kg | |



Alle technischen Daten sowie Gewichts- und Maßangaben sind sorgfältig erstellt. Irrtum vorbehalten. Produktabbildungen sind beispielhaft und können vom Original abweichen. Änderungen, die dem Fortschritt dienen, behalten wir uns vor.

## Light Engine Daten

| Light Engine | Farbtemperatur | Bemessungslichtstrom | Anschlussleistung | Lichtausbeute |
|---|---|---|---|---|
| CLO-Anfangswert | 2200 K | 4200 lm | 45,00 W | 93 lm/W |
| CLO-Endwert | 2200 K | 4200 lm | 47,00 W | 89 lm/W |

## Lichtverteilungskurven

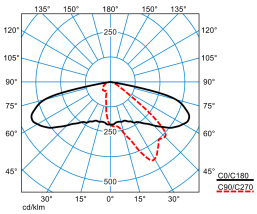


**Cuvia40-AB2L4LR-S3-42-722-ET-CAE-26 (CLO initial value)**

DIN 5040: A30
UTE: 1.00 I
DLOR: 100 %
ULOR: 0 %
CEN Flux Code: 34 70 96 100 100 0 0 0 0

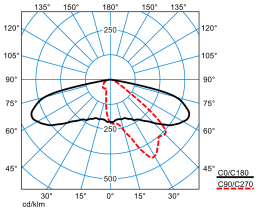


**Cuvia40-AB2L4LR-S3-42-722-ET-CAE-26 (CLO end value)**

DIN 5040: A30
UTE: 1.00 I
DLOR: 100 %
ULOR: 0 %
CEN Flux Code: 34 70 96 100 100 0 0 0 0

## Lieferbares Zubehör

| | Material | Bezeichnung |
|---|---|---|
| | **0970/42 Reduzierstück**<br>2223200 | Reduzierstück aus Edelstahl. Mastzopf Ø 42 mm. |
| | **0970/48 Reduzierstück**<br>2223300 | Reduzierstück aus Edelstahl. Mastzopf Ø 48 mm. |
| | **0970/60 Reduzierstück**<br>2223400 | Reduzierstück aus Edelstahl. Mastzopf Ø 60 mm. |
| | **0802KÜ/2 Kabelübergangskasten**<br>2218100 | Kabelübergangskasten. |
| | **0802KÜ/3**<br>2218200 | Kabelübergangskasten. |
| | **MLT ZAH p4**<br>6818500 | Rückseitige Abschirmung für MLT IQ Linsensysteme. |
| | **0803/2/60-200-60/180° N5°**<br>6824400 | Mastaufsatz aus geschweißtem, feuerverzinktem Stahlrohr zur Montage von 2 Ansatzleuchten. Für Maste mit Mastzopf Ø 60 mm. |
| | **0803/2/76-200-60/180° N5°**<br>6824500 | Mastaufsatz aus geschweißtem, feuerverzinktem Stahlrohr zur Montage von 2 Ansatzleuchten. Für Maste mit Mastzopf Ø 76 mm. |
| | **0803/2/76-500-60/180° N5°**<br>6824600 | Mastaufsatz aus geschweißtem, feuerverzinktem Stahlrohr zur Montage von 2 Ansatzleuchten. Für Maste mit Mastzopf Ø 76 mm. |
| | **0803/3/76-350-60/120° N5°**<br>6824900 | Mastaufsatz aus geschweißtem, feuerverzinktem Stahlrohr zur Montage von 3 Ansatzleuchten. Für Maste mit Mastzopf Ø 76 mm. |



Alle technischen Daten sowie Gewichts- und Maßangaben sind sorgfältig erstellt. Irrtum vorbehalten. Produktabbildungen sind beispielhaft und können vom Original abweichen. Änderungen, die dem Fortschritt dienen, behalten wir uns vor.

**0803WB-R/100-76 26**
7353100

Dekorative Wandbefestigung aus Aluminiumguss. Geeignet für Leuchten der Baureihen Lumega IQ und Cuvia ohne Einsatz zusätzlicher Reduzierstücke.

**MLT ZAS G4 p4**
7851000

Seitliche Abschirmung für MLT IQ Linsensysteme. Zubehör zum nachträglichem Einbau in technische und dekorative Außenleuchten mit Linsenoptiken ABxL, AMxL, SB3L, RBxL.

**0802KÜ/4 DALI**
7918600

Kabelübergangskasten aus glasfaserverstärktem Polycarbonat. Länge 180 mm, Breite 82 mm, Höhe 66 mm.

**0803EMB/100-42 Eck-Mastbefg kpl 26**
7022700

Auslegerbefestigungen aus Aluminium-Druckguss zur Montage an Wänden bzw. Gebäudeecken. Farbe anthrazit, mit Metalleffekt, pulverbeschichtet, hochwetterfest.

**MLT ZAH MF sw p4**
8508900

Rückseitige Abschirmung für MLT IQ Linsensysteme.

## Ausschreibungstext

Mastaufsatz- oder Mastansatzleuchte mit planer Abdeckscheibe. Mit intelligentem Label zum schnellen Aufrufen von Leuchten-Informationen mittels QR-Code. Mit Leistungsreduzierung über Steuerphase. Das Abschalten einer Steuerphase bewirkt eine Einstellung des Leuchtenlichtstroms auf 50 %. Mit SLR-Ausstattung (Smart Lighting Ready) zur nachträglichen Integration von Komponenten für Lichtmanagementsysteme. Der standardisierte Sockel nach Zhaga ist an der unteren Abdeckung angebracht. Die Leuchte ist für den D4I-Standard ausgelegt und Zhaga / D4I zertifiziert. Aufsatz- und Ansatzleuchte für Mastzopf Ø 76 mm. Neigungswinkel für Aufsatzmontage 0°, 10°, für Ansatzmontage -10°, 0° einstellbar. Mittels separat zu bestellender Reduzierstücke auch zur Anwendung mit Masten Ø 42, 48 und 60 mm geeignet. Die Mastbefestigung erfolgt mit zwei Befestigungsschrauben nach EN 60598-2-3 aus Edelstahl. Lichtpunkthöhe max. 6000 mm. In MLT-Ausführung (Multi-Lens-Technologie), bestehend aus hocheffizienten, UV- und temperaturbeständigen Linsensystemen in Vierfachanordnung. Zur Beleuchtung von Straßen nach P-Beleuchtungsklassen. Mit asymmetrisch breit strahlender Lichtstärkeverteilung. Mit PMMA-Abschlussscheibe, klar. Der nachträgliche Einbau einer rückseitigen / seitlichen Abschirmung ist als separat zu bestellendes Zubehör möglich. Zur flexiblen Anpassung an kundenspezifische Beleuchtungsaufgaben stehen weitere Abstrahlcharakteristiken zur Verfügung. Leuchtenlichtstrom und Lichtfarbe fest eingestellt, mit Lichtstromkonstanthaltung am Ende der Lebensdauer (CLO). Bemessungslichtstrom 4200 lm, Bemessungsleistung 45 W, maximale Leuchten-Lichtausbeute 93 lm/W. Lichtfarbe warmweiß, ähnlichste Farbtemperatur (CCT) 2200 K, Auf Anfrage auch in Tunable White Ausführung (2200 K - 4000 K) erhältlich. allgemeiner Farbwiedergabeindex (CRI) $R_a$ > 70. Farborttoleranz (initial MacAdam) ≤ 5 SDCM. Weitere LED-Lichtfarben auf Anfrage verfügbar. Mittlere Bemessungslebensdauer LCLO ($t_q$ 35 °C) = 100.000 h. Die Lichtquelle ist entsprechend der Ökodesign-Anforderungen (VO (EU) 2019/2020) austauschbar. Ausführungen mit 3-Stufen-Schalter zur Einstellung unterschiedlicher Lichtströme auf Anfrage. Flimmern: Pst LM ≤ 1,0 bei Volllast. Leuchtenkörper aus Aluminium-Druckguss. Oberfläche anthrazit beschichtet (ähnlich DB 703). Beschichtung hochwetterfest. Seewetter geeignete Beschichtung auf Anfrage. Mit schwefelfreien Dichtungen. Die modular ausgeführte Leuchte setzt sich aus dem Basiselement und dem lichttechnischen Modul zusammen. Die mechanische und elektrische Verbindung der Module erfolgt werkzeuglos. Mast auf Anfrage erhältlich. Schutzklasse (EN 61140): II, Schutzart (DIN EN 60529): IP66, Stoßfestigkeitsgrad nach IEC 62262: IK09. Zulässige Umgebungstemperatur (ta): 35 °C Windangriffsfläche $F_w$ = 0,040 $m^2$ . Gewicht: 6,2 kg. Werkseitig angeschlossene Anschlussleitung (NYM, 3 x 1,5 $mm^2$ ). Verschraubung M20 als Zugentlastung für Kabeldurchmesser 6 mm bis 12 mm. Länge der Anschlussleitung: 8,0 m. Mit elektronischem Betriebsgerät, schaltbar. Das Betriebsgerät ist entsprechend der Ökodesign-Anforderungen (VO (EU) 2019/2020) austauschbar. Stoßspannungsfestigkeit Differential Mode / Common Mode: 6 kV / 10 kV. Das Produkt erfüllt die grundlegenden Anforderungen der anwendbaren EU-Richtlinien und des Produktsicherheitsgesetzes und trägt die CE-Kennzeichnung. Zusätzlich ist die Leuchte durch eine unabhängige Prüfstelle ENEC-zertifiziert. Leuchte 10 Jahre, Ersatzteile (LED-Modul, Betriebsgerät, optisches System) 15 Jahre nach Rechnungsdatum unter Vorbehalt vertretbarer Änderungen, die dem Fortschritt dienen, verfügbar.

## Zusatzinformation

**Hinweis zur Planung:**
Die Leuchte erfüllt die Anforderungen der EN 60598 und ist ausgelegt für Einwirkungen durch Wind nach EN 1991(Eurocode) mit einer Basiswindgeschwindigkeit von bis zu 30m/s (entspricht Windzone 4 in Deutschland) in der Geländekategorie 1. Berücksichtigt sind dabei eine Schneelast (bis zu 1kN/$m^2$ ) und Vereisung (bis zu 2 cm) bei einer Lichtpunkthöhe gemäß Montageanleitung. Nicht berücksichtigt sind exponierte Standorte (z.B. Brücken, Montage auf Gebäuden oder direkt neben Bahngleisen). Anpralllasten sind nicht berücksichtigt.
Demontageanleitung (PDF) zum Produkt verfügbar unter: https://www.trilux.com/EcoDesign

## EPREL - Europäische Produktdatenbank für die Energieverbrauchskennzeichnung

| Energieeffizienzklasse | Modellkennung |
|---|---|
| D | 86005054-00 |
| D | SL-B7Y3N80L3EU |



Alle technischen Daten sowie Gewichts- und Maßangaben sind sorgfältig erstellt. Irrtum vorbehalten. Produktabbildungen sind beispielhaft und können vom Original abweichen. Änderungen, die dem Fortschritt dienen, behalten wir uns vor.